八雲町役場庁舎等建設工事実施設計
（電気設備）

令和7年3月

二本柳慶一建築研究所・隈研吾建築都市設計事務所共同企業体

電気 E

E-000	図面ﾘｽﾄ	——	E-065	電話配管･構内情報通信網設備 1階平面図	1:200						
E-001	電気特記仕様書	——	E-066	電話配管･構内情報通信網設備 2階平面図	1:200						
E-002	照明器具姿図(一般照明)(1)	——	E-067	電話配管･構内情報通信網設備 3階平面図	1:200						
E-003	照明器具姿図(一般照明)(2)	——	E-068	拡声設備 系統図	——						
E-004	照明器具姿図(一般照明)(3)	——	E-069	拡声設備 機器姿図	——						
E-005	照明器具姿図(無線制御ｼｽﾃﾑ)(1)	——	E-070	拡声設備 1階平面図	1:200						
E-006	照明器具姿図(無線制御ｼｽﾃﾑ)(2)	——	E-071	拡声設備 2階平面図	1:200						
E-007	照明器具姿図(無線制御ｼｽﾃﾑ)(3)	——	E-072	拡声設備 3階平面図	1:200						
E-008	照明器具姿図(非常照明･誘導灯)	——	E-073	映像･音響設備 1階第1集会室 平面図･機器姿図	1:100						
E-009	電灯(一般照明)設備 1階平面図(1)	1:100	E-074	映像･音響設備 1階展示ｽﾍﾟｰｽ 平面図･機器姿図	1:100						
E-010	電灯(一般照明)設備 1階平面図(2)	1:100	E-075	映像･音響設備 2階第1～5会議室他 平面図･機器姿図	1:100						
E-011	電灯(一般照明)設備 2階平面図	1:100	E-076	映像･音響設備 2階会議室 平面図･機器姿図	1:100						
E-012	電灯(一般照明)設備 3階平面図	1:100	E-077	議場ｼｽﾃﾑ設備 2､3階平面図	1:200						
E-013	電灯(一般照明)設備 1階ﾄｲﾚ平面詳細図	1:50	E-078	ﾃﾚﾋﾞ共同受信設備 系統図	——						
E-014	電灯(一般照明)設備 2･3階ﾄｲﾚ平面詳細図	1:50	E-079	誘導支援･ﾃﾚﾋﾞ共同受信･呼出表示設備 1階平面図	1:200						
E-015	電灯(非常照明･誘導灯)設備 1階平面図	1:200	E-080	誘導支援･ﾃﾚﾋﾞ共同受信･呼出表示設備 2階平面図	1:200						
E-016	電灯(非常照明･誘導灯)設備 2階平面図	1:200	E-081	誘導支援･ﾃﾚﾋﾞ共同受信･呼出表示設備 3階平面図	1:200						
E-017	電灯(非常照明･誘導灯)設備 3階平面図	1:200	E-082	防犯設備(IPｶﾒﾗ) 系統図	——						
E-018	ｺﾝｾﾝﾄ設備 1階平面図(1)	1:100	E-083	防犯設備(IPｶﾒﾗ) 1階平面図	1:200						
E-019	ｺﾝｾﾝﾄ設備 1階平面図(2)	1:100	E-084	防犯設備(IPｶﾒﾗ) 2階平面図	1:200						
E-020	ｺﾝｾﾝﾄ設備 2階平面図	1:100	E-085	防犯設備(IPｶﾒﾗ) 3階平面図	1:200						
E-021	ｺﾝｾﾝﾄ設備 3階平面図	1:100	E-086	防犯設備(電気錠) 系統図	——						
E-022	幹線設備 系統図	——	E-087	防犯設備(電気錠) 1階平面図	1:200						
E-023	幹線設備 1階平面図	1:200	E-088	防犯設備(電気錠) 2階平面図	1:200						
E-024	幹線設備 2階平面図	1:200	E-089	防犯設備(電気錠) 3階平面図	1:200						
E-025	幹線設備 3階平面図	1:200	E-090	防犯設備(機械警備) 系統図	——						
E-026	1～3階階EPS平面詳細図	1:30	E-091	防犯設備(機械警備) 1階平面図	1:200						
E-027	中央監視設備 仕様書･ｼｽﾃﾑ図	——	E-092	防犯設備(機械警備) 2階平面図	1:200						
E-028	中央監視設備 系統図	——	E-093	防犯設備(機械警備) 3階平面図	1:200						
E-029	中央監視設備 点数表(1)	——	E-094	火災報知･自動閉鎖設備 系統図･凡例･注記･機器仕様	——						
E-030	中央監視設備 点数表(2)	——	E-095	火災報知･自動閉鎖設備 1階平面図	1:200						
E-031	動力･中央監視設備 1階平面図(1)	1:100	E-096	火災報知･自動閉鎖設備 2階平面図	1:200						
E-032	動力･中央監視設備 1階平面図(2)	1:100	E-097	火災報知･自動閉鎖設備 3階平面図	1:200						
E-033	動力･中央監視設備 2階平面図	1:100	E-098	構内配電線路設備図､構内通信線路設備図	1:600						
E-034	動力･中央監視設備 3階平面図	1:100	E-099	外灯姿図･引込構内柱参考図･掘削断面図	——						
E-035	分電盤表(1)	——	E-100	公用車車庫 電灯設備 平面図	1:50						
E-036	分電盤表(2)	——	E-101	既設受変電設備 単線結線図	——						
E-037	分電盤表(3)	——									
E-038	分電盤表(4)	——									
E-039	動力制御盤 結線図(1)	——									
E-040	動力制御盤 結線図(2)	——									
E-041	動力制御盤 結線図(3)	——									
E-042	電熱設備 姿図･単線結線図･展開接続図	——									
E-043	電熱設備 仕様書･機器詳細･参考断面図	——									
E-044	電熱設備 屋根伏図	1:100									
E-045	受変電設備 単線結線図	——									
E-046	受変電･自家発電設備 電気室･発電機室平面詳細図	1:30､1:50									
E-047	自家発電設備 仕様書･参考外形図	1:25									
E-048	自家発電設備 容量計算書(火災停電時)	——									
E-049	自家発電設備 燃料小出槽 平面･断面詳細図	1:20									
E-050	自家発電設備(給油) 機器表･詳細図	1:20､1:40									
E-051	自家発電設備(給油) 地下ﾀﾝｸ 平面･断面詳細図	1:20									
E-052	自家発電設備(給油) 屋外配管図	1:100									
E-053	自家発電設備(給油) 1階平面図	1:100									
E-054	自家発電設備(給油) 2階平面図	1:100									
E-055	自家発電設備(給油) 3階平面図	1:100									
E-056	太陽光発電設備(A) 特記仕様書	——									
E-057	太陽光発電設備(A) ｼｽﾃﾑ図	——									
E-058	太陽光発電設備(A) 機器参考姿図	——									
E-059	太陽光発電設備(B) 仕様書･機器参考姿図	——									
E-060	太陽光発電設備(B) ｼｽﾃﾑ図	——									
E-061	太陽光発電設備(B) 架台参考図	——									
E-062	電話配管設備 系統図、弱電盤ﾘｽﾄ	——									
E-063	構内情報通信網設備 系統図	——									
E-064	電話配管･構内情報通信網･誘導支援設備 機器姿図	——									

設計者に無断で複製を禁ず

二本柳慶一建築研究所・隈研吾建築都市設計事務所共同企業体

備考

管理建築士（企業体代表）
1級建築士事務所(渡)347号
1級建築士登録181500号
二 本 柳 慶 一

構造設計1級建築士
本図(仕様書)に記載された事項は構造関係規定に適合することを確認した。

設備設計1級建築士
本図(仕様書)に記載された事項は設備関係規定に適合することを確認した。

設計担当
K.NIHONYANAGI
A.KAWAMOTO

作図担当
Y.SATO

工事名称
八雲町役場庁舎等建設工事実施設計

図面名称
図面ﾘｽﾄ

縮尺
A1 S=N/S
A3 S=N/S

図面番号
E-000

設計年月日
2024.05.01

八雲町役場庁舎等建設工事実施設計　　特記仕様書

Ⅰ　工事概要及び範囲

1．工　事　場　所　　二海郡八雲町宮園町128番地1･3･45､緑町55番地､出雲町60番地1

2．建　物　概　要

名　　称	構造種別	数　　量	単位	備　　考
役場庁舎	S造3階建	6,518.51	m2	
公用車車庫	S造平屋	966	m2	

3．工　事　種　目　　＊該当は●印する。

名　　称	新　設	改　修	備　　考
電灯設備	●一式	○一式	
動力設備	●一式	○一式	
幹線設備	●一式	○一式	
受変電設備	●一式	●一式	
中央監視設備	●一式	○一式	
自家発電設備	●一式	○一式	
電話配管設備	●一式	○一式	
構内交換設備	○一式	○一式	
構内情報通信網設備	●一式	○一式	
拡声設備	●一式	○一式	
映像･音響設備	●一式	○一式	
議場ｼｽﾃﾑ設備	●一式	○一式	
誘導支援設備	●一式	○一式	
テレビ共同受信設備	●一式	○一式	
呼出表示設備	●一式	○一式	
火災報知設備	●一式	○一式	
自動閉鎖設備	●一式	○一式	
避雷設備	○一式	○一式	
外灯設備	●一式	○一式	
防犯設備	●一式	○一式	
電熱設備	●一式	○一式	
太陽光発電設備	●一式	○一式	
構内配電線路設備	●一式	○一式	
構内通信線路設備	●一式	○一式	

4．施工区分　　＊該当は●印する。

項　目 ＼ 工　種	建築	電気	暖房	衛生		備　　考
躯体の設備配管用のスリーブ、箱等及びモルタル等の充填		●	○	○		
上記の補強	●	●				
設備機器用天井、床下地の開口補強及び仕上材の切込	●					埋込電灯、ファン等
設備機器用天井、壁、床仕上材の切込		●	○	○		
設備用天井、床点検口	●					
防火戸用煙感知器自動閉鎖装置		●				
設備用機械基礎	●		○	○		
ルーフドレイン排水金物及び配管				○		補強は建築

5．指定部分工事 ……（1）工事範囲　別図による

（2）指定工期　契約日より　令和　　年　　月　　日迄

6．別　途　工　事　　構内交換、構内情報通信網、防犯機器及び図面に「別途工事」表記のあるもの。

Ⅱ　工　事　仕　様

1．共　通　仕　様　　図面および特記仕様書に記載されていない事項は、国土交通省大臣官房官庁営繕部設備
及び図示記号・　監修電気設備工事工事共通仕様書（令和７年版）同標準図（令和７年版）による。

Ⅲ　特　記　仕　様

特記事項のうち選択する事項は、●印の付いたものを適用する。

種目	項　目	特　記　事　項
●一般事項	1．特別な材料の工法	設計図書等に指定されていない特別な材料の工法は、当該製品の指定工法とする。
	2．工事用動力等	本工事に必要な工事用動力、照明、揚水費は請負者の負担とする。
	3．諸手続	本工事の施工に必要な官公庁その他への手続きは、請負者が代行し速やかに行う。
	4．施工中の安全確保及び環境保全	請負者は、共通仕様書第１編１・３・４によるほか特に下記に留意し、工事現場の事故防止及び環境の保全に努める。 （1）労働者の安全衛生教育の徹底を行う。 （2）工事現場の安全パトロールの励行を行う。 （3）建設機械器具などの危害防止処理の徹底を行う。 （4）第三者に災害を及ぼしてはならない。 （5）公害防止に努める。 （6）善良な管理者の注意をもってしても、災害又は公害の発生のおそれがある場合の処置については、監督員と協議する。
	5．交通安全管理	請負者は、工事の施工中交通事故防止のため交通安全に努め、下記事項を遵守する。 （1）着工するに当たり、できるだけ速やかに工事の施工中の交通安全管理計画を策定し、監督員に提出する。なお、計画の策定は資材搬出入運行路線、点検態勢、その他車両運行に係る安全対策等について道路管理者及び管轄警察署等と十分な事前協議を行い、以後も常に連絡を密にとりながら適切な処置を講ずるものとする。 （2）常に下請業者も含め工事施工中の交通安全管理状況の把握に努め管理状況を適宜監督員に報告する。 （3）工事に関連して交通事故（軽微なものは除く）が発生したときは速やかに監督員に報告する。 （4）運送には、適法業者を選定するなどして過積載又は過労運転に伴う交通事故防止に努める。 （5）地域の社団法人北海道ダンプカー協会加入車両を優先使用する。 （6）建設機械（ブルドーザー・バックホウ等）は、排出ガス対策型の車両を使用すること。
	6．施工計画書	施工計画書は国土交通省共通仕様書（令和７年版）に準じて作成し、提出する事。
	7．品質管理計画	品質管理については、受注業者の品質管理社内計画書及びフローを記載し、品質計画書を作成する。 主要機材については、各メーカーの品質管理に対する規約書等を記載する。 品質管理計画書は施工計画書に記載し、提出する。
	8．完成図の提出	工事が完成した時は、下記により完成図を作成し監督員に提出する。詳しくは監督員の指示による。 ○設計原図の陽画複写図（位置図・配置図・平面図）八つ折　２部 ○設計原図の陽画複写図の製本と、施工図の陽画複写図の製本したもの。　各２部 ○設計原図の陽画複写図の縮小製本したもの（Ａ３版　二つ折製本）　２部 ○第２原図Ａ３版に縮小　＃３００片面フィルム　１部
	9．保全に関する資料等の提出	（1）保守に関する指導案内書（機器取扱説明書を含む） 各設備の機能が十分発揮しうるよう主要機器を含めた装置の取扱い説明及び保守についての事項を記載したものとする。 （2）機器性能試験成績表 各機器の性能、動作試験等を記載したものとする。 （3）官公署届出類
	10．発生材の処理	○引き渡しを要する場合：引き渡しを要する範囲は下記により、監督員の指示する方法及び位置に堆積・整理し所定の発生材報告により監督員に報告する。 引き渡しを要する範囲：
	11．産業廃棄物の処理	○再生利用する場合：施工者は、建設副産物の処理に当たって「建設副産物適正処理推進要領」を遵守して行わなければならない。 再生資源化施設へ搬出（搬出を行った後、監督員に報告する。） コンクリート塊　受入先　（　　ｋｍ） 住　所
	12．産業廃棄物の処理	○廃棄する場合 建築廃棄物の処理は下記のとおりとし、「廃棄物の処理及び清掃に関する法律」等の関係法令に従い適正に処理する。 種類：　受入先　（　　ｋｍ） 住　所 種類：　受入先　（　　ｋｍ） 住　所 再生利用できない建築廃棄物を種類ごとに記載すること。 （例）コンクリートくず・金属くず・廃プラスチックくず等 建築廃棄物の収集・運搬は、建築廃棄物処理業の許可を受けたものとする。
	13．自主施工期間の施工条件	自主施工期間中は、低温施工により品質管理上支障の起こす恐れのない工種については、これを積極的に活用できる。但し支障の起こす恐れのある下記の工種については、工法等を監督員と十分協議の上、施工するものとする。 コンクリート・屋外防水・タイル・左官・塗装・緑化工事・その他これに類する工事。
	14．季節労働者などの雇用	工事施工に際しては、職業安定機関と密接な連けいを図り季節労働者などの雇用の拡大に努める。
	15．下請業者等への支払いの適正化	下請業者及び資材業者に対する支払いについては現金支払いとし、止め得ず手形支払いとするときは、当該手形期間を短くするように努める。
	16．火災保険等	着工から完成引渡までの間を契約金額に相当する保険に加入するものとする。
	17．現場環境改善	魅力ある建設工事を推進するため、工事現場の環境改善に努める。
	18．工事標識	請負者は、着工後速やかに公衆の見やすい場所に工事標識を掲示する。 工　事　標　識 監督員の指示による
	19．施工体制台帳の整備	建設業法に基づく施工体制台帳を作成し、施工管理体制に関する事項を監督員に提出しなければならない。
	20．区画貫通処理	区画貫通処理は国土交通大臣認定工法にて施工する。
●共通事項	電気工作物の種類	●一般用電気工作物　○事業用電気工作物（自家用電気工作物）
	試験運転調整その他	この工事に必要な試験調整費および諸手続などの費用はすべて請負人の負担とする。
	参考図	図中参考図の寸法は概略寸法とする。
	配分電盤・端子盤類	●メーカー標準品　●製作物
	位置ボックス	共通仕様書の使用区分による。
	結露防止	外部に面する部分等に取付ける盤・位置ボックス等は裏面を断熱処理する。
	配線器具用プレート	●アルミ合金製　●合成樹脂製　○ステンレス製
	呼び線	床ボックスに取付のものは水平調整型プレートとする。（○砲金整　○アルミ整　○ＯＡ）
	配管の塗装	全ての空パイプにはビニル被覆鉄線を入れておくものとする。 露出配管及び見え掛かり部分の塗装は、調合ペイント（指定色）２回塗装仕上げとする。 床下ピット内配管はエッチングプライマーを行い鉛丹さび止めペイント２回塗装仕上げとする。
	電線管	●厚鋼　○薄鋼　●ねじなし　●合成樹脂可とう管（ＰＦ２重管）
	ケーブルラック	●ＺＭ　○Ｚ３５　○ＡＬ
	接地極	Ａ種・Ｄ種・Ｃ種（１０Ω以下）接地は銅板（９００×９００×１．５ｔ）とする。
	標識シート	上記以外の接地は銅又は銅覆鋼製接地棒（１，０００mm以上）とする。 尚、接地極の接地深さは共通仕様書によるほか、凍結深度以上とする。
	接地極埋設標	●黄銅板製　○ステンレス製（140H×90W×1.0t）とし、文字は刻記とし腐蝕加工とする。
	ケーブル埋設標識標	●黄銅板製　○ステンレス製（75H×90W×1.0t）とし、文字は刻記とし腐蝕加工とする。
	引込ケーブル	ケーブル外径の１．５倍以上を有する内径のＰＬＰで保護する。
	土工	残土処分　●構内敷ならし　○構内指示場所に堆積　○構外搬出（　　ｋｍ） 埋戻し　●根伐土充当　○切込砂利　●切込砂利　●砂 埋戻し３００mm毎に突き固めること。
	標識シート	シートは、繊維補強付樹脂シートとし２倍以上重ね合わせ、２m位の間隔で物件の名称・電圧及び埋設年を表示する。
	吊ボルト	床下ピット（９mm　●ビニル被覆　○ステンレス） 天井内　（９mm　全ネジボルト） 但しケーブルラック等（６００W以上）は１２mmとする。
	その他	断熱処理箇所に使用するインサートは断熱インサートとする。 ハンドホールに使用する鉄ふたには鋳型流し込みで用途名を表示し簡易防水形とする。 ハンドホール内にケーブル支持金物（亜鉛メッキ軽量形鋼　同等品）を２本以上取り付ける。 また、支持金物は接地する。
	耐震施工範囲	●機器類及び配管類
	環境保全対策	●ＥＭケーブル（環境配慮型電線及びケーブル）
●電灯設備	電気方式	単相　３線式（２００／１００Ｖ）　５０Ｈｚ
	施工範囲	●配管　●配線　●器具付
	タンブラスイッチ	●大角連用形　○ワイドハンドル形
	コンセント	●大角連用形　●単一形　●特殊コンセントは表示及びプラグ付とする。
	フロアーコンセント	○スライディング形　●アップ形　○ステージ用（アルミ合金鋳物製）　●ＯＡフロアー その他
	照明器具の吊りボルト	蛍光灯器具４０W×１灯用及び２０W×２灯用以上の取付は吊りボルト（φ９mm以上）２本以上を用いて、構造体から支持する。
	照明器具の落下防止	ルーバ、反射板等は、落下防止の措置を講じること。
	蛍光灯・安定器	蛍光灯器具の安定器の回路方式は下記とする。 ○低消費電力形蛍光灯ランプ、ＬＥＤを含む（但し、非常照明は除く）

蛍光灯の種類			回路方式	電圧
家庭用照明器具			ＰＬ	１００Ｖ
環型のランプ（家庭用照明器具を除く）			ＧＨ	１００Ｖ
直管形ランプ	１５形以下		ＧＬ	１００Ｖ
	２０形	防雨形、防湿型、電池内蔵型非常用照明器具及び誘導灯	ＧＬ	１００Ｖ
		（上記以外のもの）	ＧＨ	１００Ｖ
	４０形の避難口誘導灯		ＧＬ	１００Ｖ
	４０形（避難口誘導灯を除く。）及び１１０型		ＲＨ	１００Ｖ
Ｈｆ形	露出型器具等グレアを考慮する場所に設置する器具		ＰＮＨ	１００Ｖ
	他のルーバー又は照明カバーと交換可能な器具		ＰＴＨ	１００Ｖ
	センサ等と組み合わせて段調光を行う器具		ＰＡＨ	１００Ｖ
	連続調光に使用する器具		ＰＤＨ	１００Ｖ
	上記以外のもの		ＰＨＨ	１００Ｖ
コンパクト形	２７W・１８W・１３Wワット		ＥＬ	１００Ｖ
	５５W・３６Wワット		ＰＨ	１００Ｖ

●動力設備	電気方式	●三相 ３線式 ２００Ｖ ５０Ｈｚ　●単相 ２線式（●１００Ｖ　●２００Ｖ）５０Ｈｚ
	施工範囲	●配管　●配線　●器具付 別途制御盤・電動機・フロートスイッチ等への配線接続までとする。
●幹線設備	電気方式	電灯　●単相３線式 200/100Ｖ ５０Ｈｚ　●単相２線式（●１００Ｖ　●２００Ｖ）５０Ｈｚ 動力　●三相３線式 ２００Ｖ ５０Ｈｚ
	施工範囲	●配管　●配線　●器具付
●受変電設備	配電盤型式	●キュービクル式　（●屋内型　○屋外型）
	変圧器	●油入（低損失形）　○ガス入　○モールド形　○その他
	主しゃ断器	●ＣＢ形（しゃ断電流12.5ｋＡ）○ＰＦ・Ｓ形
	地絡保護	●方向性　○無方向性
	進相コンデンサ	●高圧　○低圧　●油入　○ガス入　○モールド
	リアクトル	高調波対策　６％　●油入　○モールド
	その他	●絶縁ゴムマット
●中央監視設備	施工範囲	●配管　●配線　●器具付
	監視盤	中央監視方式　●多重伝送方機器　○1対1直接方式
	用途	●一般監視　○システム監視　○代表警報表示
	監視制御対象	●受変電　○蓄電池　●電力　●照明　○電気錠　○監視カメラ　○自火報 ○太陽光　○昇降機　○空調　○給排水　○その他（　　）
	キャビネット形式	○簡易壁掛型　●自立型　○デスク型
●自家発電設備	認定基準	●（社）日本内燃力発電設備協会認定品（長時間形）　○一般仕様（防音形・長時間形）
	原動機	●ディーゼル機関　○ガスタービン
	冷却方式	○水冷式　●ラジエター式
	その他	燃料　（●軽油　○Ａ重油　○灯油）
●電話配管設備	施工範囲	●配管　●配線　●器具付
	電話機	○一般形　（○デジタル式　○アナログ式）
		○多機能形（○デジタル式　○アナログ式）　○停電用
	配線引出し	○亀甲形　●モジュラジャック　○ノズルプレート
	フロアー配線引出し	○スライデング形　○アップ形　●ＯＡフロア形　●その他
○構内交換設備	電子交換機	○分散中継台式　○中継台式　○ボタン電話主装置
	容量	○局線容量　／実装　○内線容量　／実装
	本配線盤	○自立形　○壁掛形　○交換機一体形
	電源装置	○別置形　○交換機一体形
	通話方式	○アナログ式　○デジタル式
●構内情報・通信網設備	施工範囲	●配管　●配線　●器具付
	ネットワークの種類	●ＢＡＳＥ－ＴＸ　○ＦＤＤＩ　○ＡＴＭ
	ネットワーク機器類	●ＨＵＢ　○ルータ　○リピータ　○その他
	配線引出し	●モジュラジャック（カテゴリ６）○ノズルプレート　○その他
	フロアー配線引出し	○スライデング形　○アップ形　●ＯＡフロア形　●その他
●拡声・音響・映像設備	施工範囲	●配管　●配線　●器具付
	増幅器	○卓上形　○デスク形　●ラック形　○壁掛形
	アッテネーター	●スピーカ組込形　●壁埋込形
	種別	○一般放送用　●非常放送用
●誘導支援設備	施工範囲	●配管　●配線　●器具付
	機器種別	○分散中継方式　回線　○ボタン電話主装置　回線 ●親子式　●相互式
	通話方式	○送受話器式　○高声式
	配線引出し	○亀甲形　○モジュラジャック　●ノズルプレート
	フロアー配線引出し	○スライデング形　○アップ形　○その他
●テレビ共同受信設備	施工範囲	●配管　●配線　●器具付
	アンテナ	○ＶＨＦ　●ＵＨＦ　●ＢＳ　●ＣＳ
	増幅器	●ＣＳ・ＢＳ共用形　○ＢＳ・ＵＶ共用形 ○ＢＳ　○ＵＶ共用　○Ｕ　○Ｖ　○双方向形 ○信号入出力部及び電源部１次側に設ける。
	避雷装置	●ＣＳ・ＢＳ共用形　○ＢＳ・ＵＶ共用形　○双方向形
	分配・分岐・混合器	●ＣＳ・ＢＳ共用形　○ＢＳ・ＵＶ共用形　○双方向形　○Ｆプラグ付
	直列ユニット	
●呼出表示設備	施工範囲	●配管　●配線　●器具付配管
	表示器	○ＬＥＤ式　○マグネット式　○磁気浮動式
	制御方式	●多線直接式　○パルス伝送式
●防犯設備	施工範囲	●配管　●配線　○器具付
●火災報知設備	施工範囲	●配管　●配線　●器具付
	受信機	Ｐ型　１級５０回線（○単独盤　●複合盤）（○壁掛形　●自立形） ●自動試験機能　●遠隔試験機能
	副受信機	窓式５０回線
	発信機	Ｐ型　１級　●組込形　○露出形
	電鈴	○露出形　●組込形
	総合盤	○単独　●消火栓箱（別途）組込　●埋込形　○露出形
	区域表示板	●アクリル製　裏形　５ｔ×３５０×５５０mm（　カ所）
●自動閉鎖設備	施工範囲	●配管　●配線　●器具付
	制御盤	○単独盤　●複合盤　○壁掛形　●自立形
○避雷設備	受雷部	○突針　○棟上導体
	接続箱	○黄銅製　○ステンレス製（ＳＵＳ３０４）
	導線	○埋込　○露出　○構造体
●外灯設備	電気方式	単相　２線式（○１００Ｖ　●２００Ｖ）　５０Ｈｚ
	施工方法	○架空配線式　●地中配線式
	電線・ケーブル	●ＥＭ－ＣＥ　○その他
	点滅方式	●自動式（○自動点滅器　●タイマー）　○手動式
●構内配電線路設備	電気方式	●高圧三相　３線式　６ｋＶ　５０Ｈｚ　●低圧三相　３線式　２００Ｖ　５０Ｈｚ ●低圧単相　３線式　200/100Ｖ　５０Ｈｚ　●低圧単相　２線式　１００Ｖ　５０Ｈｚ
	施工方法	○架空配線式　●地中配線式
	ケーブル保護材料	●ＧＬＴ　●ＦＥＰ　●ＳＧＰ　○遠心力鉄筋コンクリート管
	電柱	●コンクリート柱　○鋼管柱
	高圧負荷開閉器	７．２ｋＶ ２００Ａ　○密閉形　●重耐塩形　●過電流ロック付　●地絡保護装置付
	ＬＡ・ＰＣ碍子等	○密閉形　●重耐塩形
	高圧ケーブルの屋外側端末処理	○一般形　○耐塩形（耐塩碍子形）　●重耐塩形 ※屋内外とも、処理者銘板を取り付ける。
	電柱札	施設名・建柱年月を記入する。
	ケーブル標識	●高圧用（120□×600）　●低圧用（100□×600）の頂部に方向矢印（赤）を刻印したもの （材質はコンクリート製）●鉄製（舗装面用）
	支線	○２２□　●３８□
	その他	北海道電力（株）の外線工事要領に準ずる。
●構内通信線路設備	施工方法	○架空配線式　●地中配線式
	電柱	●コンクリート柱　○鋼管柱
	ケーブル保護材料	●ＰＥＧ　●ＦＥＰ　●ＳＧＰ　○遠心力鉄筋コンクリート管
	ケーブル標識	●通信用（100□×600）の頂部に方向矢印（黄）を刻印したもの（材質はコンクリート製） ●鉄製（舗装面用）
	電柱札	施設名・建柱年月を記入する。

Ⅳ　機器取付高さ

機器の取付高さは図示のほか下記を標準とする。　（注）※１　１，５００（上端 １，９００以下）

	名称		測定	取付高(mm)
電力共通	取引用計器		地上～窓中心	１，８００～２，０００
	引込開閉器		床上～中心	１，８００
電灯	分電盤		床上～中心	※１
	スイッチ		床上～中心	１，３００
	コンセント（一般）		床上～中心	３００
	コンセント（一般）	（和室）	床上～中心	２００
	コンセント（一般）	（台上）	台上～中心	１５０
	コンセント（一般）	（土間）	床上～中心	８００～１，３００
	ブラケット（一般）		床上～中心	２，１００～２，５００
	ブラケット（一般）	（踊場）	床上～中心	２，５００
	ブラケット（一般）	（鏡上）	鏡上端～中心	１５０
動力	壁掛形制御盤		床上～中心	※１
	開閉器函		床上～中心	１，５００
	操作スイッチ		床上～中心	１，３００
電話	端子盤		床上～下端	５００
	保安器箱		床上～中心	２，０００
	壁付位置ボックス		床上～中心	５００
	壁付位置ボックス	（和室）	床上～中心	２００
時計・拡声	壁掛形親時計		床上～中心	※１
	子時計		床上～中心	２，３００
	壁掛形スピーカー		床上～中心	２，３００
	アッテネーター		床上～中心	１，３００
表示	表示盤		床上～中心	２，３００
	壁付発信器		床上～中心	１，３００
	ベル・ブザー・チャイム		床上～中心	２，３００
	壁付ボタン		床上～中心	１，３００
インターホン	壁付インターホン		床上～中心	１，１５０
	壁付位置ボックス		床上～中心	１，１５０
	壁付位置ボックス	（和室）	床上～中心	２００
テレビ共同受信	分配器箱		床上～上端	１，９００
	テレビアウトレット		床上～中心	５００
	テレビアウトレット	（和室）	床上～中心	２００
	収納箱		床上～上端	１，９００
火災報知	受信機・副受信機		床上～中心	１，５００
	総合盤		床上～中心	１，３００
	発信機		床上～中心	１，３００
	電鈴		床上～中心	２，３００

設計者に無断で複製を禁ず

二本柳慶一建築研究所・隈研吾建築都市設計事務所共同企業体

備考

管理建築士（企業体代表）：1級建築士事務所(渡)347号 1級建築士登録181500号 二 本 柳 慶 一

構造設計1級建築士：本図(仕様書)に記載された事項は構造関係規定に適合することを確認した。

設備設計1級建築士：本図(仕様書)に記載された事項は設備関係規定に適合することを確認した。

設計担当：K.NIHONYANAGI A.KAWAMOTO

作図担当：Y.SATO

工事名称：八雲町役場庁舎等建設工事実施設計

図面名称：電気特記仕様書

縮尺：A1 S=N/S　A3 S=N/S

図面番号：E-001

設計年月日：2024.05.01

照明器具姿図(一般照明)(1)

LBF3MP/RP-4-20-LN

光　束　2,000lm以上
消費電力　21W相当

LED内蔵、電源ﾕﾆｯﾄ内蔵
防湿型･防雨型
5000K、Ra83、光源寿命40000時間(光束維持率85%)
電圧100～242V
本体:ｽﾃﾝﾚｽ、ｶﾊﾞｰ:ﾎﾟﾘｶｰﾎﾞﾈｰﾄ(乳白)
天井直付型･壁直付型、保護等級:IP23

ﾊﾟﾅｿﾆｯｸ NNFW41800CLE9(同等品以上)

BL20w　LED照明器具

光　束　2,000lm以上
消費電力　13.6W相当

LED交換可
本体:鋼板 白塗装
光源寿命:40,000時間
色温度 5000K Ra85
器具寸法 巾150 長1250 高53mm

本体:DAIKO LZB-92585XW(同等品以上)
LEDﾕﾆｯﾄ:DAIKO LZA-92819W (同等品以上)

BL32w　LED照明器具

光　束　3,200lm以上
消費電力　21W相当

LED交換可
本体:鋼板 白塗装
光源寿命:40,000時間
色温度 5000K Ra85
器具寸法 巾150 長1250 高53mm

本体:DAIKO LZB-92585XW(同等品以上)
LEDﾕﾆｯﾄ:DAIKO LZA-92821W (同等品以上)

BL40w　LED照明器具

光　束　4,000lm以上
消費電力　24.9W相当

LED交換可
本体:鋼板 白塗装
光源寿命:40,000時間
色温度 5000K Ra85
器具寸法 巾150 長1250 高53mm

本体:DAIKO LZB-92585XW(同等品以上)
LEDﾕﾆｯﾄ:DAIKO LZA-92822W (同等品以上)

BL52w　LED照明器具

光　束　4,830lm以上
消費電力　32.5W相当

LED交換可
本体:鋼板 白塗装
光源寿命:40,000時間
色温度 5000K Ra85
器具寸法 巾124 長1254
埋込穴100×1235埋込深65
出8mm

本体:DAIKO LZB-93057XW(同等品以上)
LEDﾕﾆｯﾄ:DAIKO LZA-92823W (同等品以上)

sBL52w　LED照明器具　無線制御ｼｽﾃﾑ対応

光　束　4,830lm以上
消費電力　32.5W相当

LED交換可
本体:鋼板 白塗装
光源寿命:40,000時間
色温度 5000K Ra85
器具寸法 巾124 長1254
埋込穴100×1235埋込深65
出8mm

本体:DAIKO LZB-93057XW(同等品以上)
LEDﾕﾆｯﾄ:DAIKO LZA-92823W (同等品以上)
制御ﾓｼﾞｭｰﾙ:DAIKO LSM-BMJ02 (同等品以上)

sBL52ww　LED照明器具　無線制御ｼｽﾃﾑ対応

光　束　4,430lm以上
消費電力　32.5W相当

LED交換可
本体:鋼板 白塗装
光源寿命:40,000時間
色温度 5000K Ra85
器具寸法 巾124 長1254
埋込穴100×1235埋込深65
出8mm

本体:DAIKO LZB-93057XW(同等品以上)
LEDﾕﾆｯﾄ:DAIKO LZA-92823A (同等品以上)
制御ﾓｼﾞｭｰﾙ:DAIKO LSM-BMJ02 (同等品以上)

sBL69n　LED照明器具　無線制御ｼｽﾃﾑ対応

光　束　5,870lm以上
消費電力　43W相当

LED交換可
本体:鋼板 白塗装
光源寿命:40,000時間
色温度 4000K Ra85
器具寸法 巾124 長1254
埋込穴100×1235埋込深65
出8mm

本体:DAIKO LZB-93057XW(同等品以上)
LEDﾕﾆｯﾄ:DAIKO LZA-92824N (同等品以上)
制御ﾓｼﾞｭｰﾙ:DAIKO LSM-BMJ02 (同等品以上)

WBL40w　LED照明器具

光　束　3,890lm以上
消費電力　24.9W相当

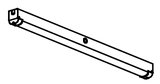

LED交換可
本体:鋼板 白塗装
光源寿命:40,000時間
色温度 5000K Ra83
器具寸法 巾75 長1250 高88mm

DAIKO LZW-93071XWE(同等品以上)
DAIKO LZA-93080WE (同等品以上)

sATB1200E　LED照明器具

光　束　3,650lm以上
消費電力　41W相当

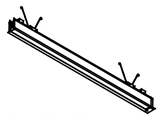

LED交換不可､ﾎﾞﾙﾄ取付専用･埋込
本体:ｱﾙﾐ型材 ｼﾙﾊﾞｰｱﾙﾏｲﾄ
ｶﾊﾞｰ:ｱｸﾘﾙ 乳白
埋込BOX:ｱﾙﾐ型材 ｼﾙﾊﾞｰｱﾙﾏｲﾄ
光源寿命:40,000時間
色温度 4000K Ra83
施工寸法 53×1213mm H=225mm
近接限度距離:0.1m

DAIKO LZY-93269NS(同等品以上)

sATB1500E　LED照明器具

光　束　4,550lm以上
消費電力　54W相当

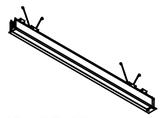

LED交換不可､ﾎﾞﾙﾄ取付専用･埋込
本体:ｱﾙﾐ型材 ｼﾙﾊﾞｰｱﾙﾏｲﾄ
ｶﾊﾞｰ:ｱｸﾘﾙ 乳白
埋込BOX:ｱﾙﾐ型材 ｼﾙﾊﾞｰｱﾙﾏｲﾄ
光源寿命:40,000時間
色温度 4000K Ra83
施工寸法 53×1506mm H=225mm
近接限度距離:0.1m

DAIKO LZY-93272NS(同等品以上)

sATB1500S　LED照明器具

光　束　4,550lm以上
消費電力　54W相当

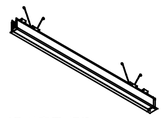

LED交換不可､ﾎﾞﾙﾄ取付専用･埋込
本体:ｱﾙﾐ型材 ｼﾙﾊﾞｰｱﾙﾏｲﾄ
ｶﾊﾞｰ:ｱｸﾘﾙ 乳白
埋込BOX:ｱﾙﾐ型材 ｼﾙﾊﾞｰｱﾙﾏｲﾄ
光源寿命:40,000時間
色温度 4000K Ra83
施工寸法 53×1487mm H=225mm
近接限度距離:0.1m

DAIKO LZY-93273NS(同等品以上)

sATB1800E　LED照明器具

光　束　5,500lm以上
消費電力　64W相当

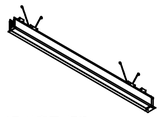

LED交換不可､ﾎﾞﾙﾄ取付専用･埋込
本体:ｱﾙﾐ型材 ｼﾙﾊﾞｰｱﾙﾏｲﾄ
ｶﾊﾞｰ:ｱｸﾘﾙ 乳白
埋込BOX:ｱﾙﾐ型材 ｼﾙﾊﾞｰｱﾙﾏｲﾄ
光源寿命:40,000時間
色温度 4000K Ra83
施工寸法 53×1800mm H=225mm
近接限度距離:0.1m

DAIKO LZY-93275NS(同等品以上)

sMK900　LED照明器具

光　束　2,560lm以上
消費電力　23W相当

LED交換不可､天井･壁(横向)･床付兼用
本体:ｱﾙﾐ型材 白ｱﾙﾏｲﾄ
ｶﾊﾞｰ:ｱｸﾘﾙ 乳白(ﾏｯﾄ)
光源寿命:40,000時間
色温度 3500K Ra83

DAIKO DSY-4392AWG(同等品以上)

sMK1200　LED照明器具

光　束　3,410lm以上
消費電力　29W相当

LED交換不可､天井･壁(横向)･床付兼用
本体:ｱﾙﾐ型材 白ｱﾙﾏｲﾄ
ｶﾊﾞｰ:ｱｸﾘﾙ 乳白(ﾏｯﾄ)
光源寿命:40,000時間
色温度 3500K Ra83

DAIKO DSY-4393AWG(同等品以上)

sMK1500　LED照明器具

光　束　4,270lm以上
消費電力　36W相当

LED交換不可､天井･壁(横向)･床付兼用
本体:ｱﾙﾐ型材 白ｱﾙﾏｲﾄ
ｶﾊﾞｰ:ｱｸﾘﾙ 乳白(ﾏｯﾄ)
光源寿命:40,000時間
色温度 3500K Ra83

DAIKO DSY-4394AWG(同等品以上)

MK600　LED照明器具

光　束　1,700lm以上
消費電力　15.6W相当

LED交換不可､天井･壁(横向)･床付兼用
本体:ｱﾙﾐ型材 白ｱﾙﾏｲﾄ
ｶﾊﾞｰ:ｱｸﾘﾙ 乳白(ﾏｯﾄ)
光源寿命:40,000時間
色温度 3500K Ra83

DAIKO DSY-4391AWG(同等品以上)

MK900　LED照明器具

光　束　2,560lm以上
消費電力　23W相当

LED交換不可､天井･壁(横向)･床付兼用
本体:ｱﾙﾐ型材 白ｱﾙﾏｲﾄ
ｶﾊﾞｰ:ｱｸﾘﾙ 乳白(ﾏｯﾄ)
光源寿命:40,000時間
色温度 3500K Ra83

DAIKO DSY-4392AWG(同等品以上)

MK1200　LED照明器具

光　束　3,410lm以上
消費電力　29W相当

LED交換不可､天井･壁(横向)･床付兼用
本体:ｱﾙﾐ型材 白ｱﾙﾏｲﾄ
ｶﾊﾞｰ:ｱｸﾘﾙ 乳白(ﾏｯﾄ)
光源寿命:40,000時間
色温度 3500K Ra83

DAIKO DSY-4393AWG(同等品以上)

MK1500　LED照明器具

光　束　4,270lm以上
消費電力　36W相当

LED交換不可､天井･壁(横向)･床付兼用
本体:ｱﾙﾐ型材 白ｱﾙﾏｲﾄ
ｶﾊﾞｰ:ｱｸﾘﾙ 乳白(ﾏｯﾄ)
光源寿命:40,000時間
色温度 3500K Ra83

DAIKO DSY-4394AWG(同等品以上)

MM858　LED照明器具

光　束　1,000lm以上
消費電力　9.7W相当

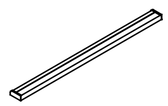

LED交換不可
本体:ｱﾙﾐ型材 白ｱﾙﾏｲﾄ/ｶﾊﾞｰ:ﾎﾟﾘｶｰﾎﾞﾈｰﾄ 乳白(ﾏｯﾄ)
光源寿命:40,000時間
色温度 3500K Ra83

DAIKO DSY-4843AW(同等品以上)

MM1139　LED照明器具

光　束　1,340lm以上
消費電力　12.6W相当

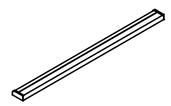

LED交換不可
本体:ｱﾙﾐ型材 白ｱﾙﾏｲﾄ/ｶﾊﾞｰ:ﾎﾟﾘｶｰﾎﾞﾈｰﾄ 乳白(ﾏｯﾄ)
光源寿命:40,000時間
色温度 3500K Ra83

DAIKO DSY-4844AW(同等品以上)

MM1419　LED照明器具

光　束　1,680lm以上
消費電力　15W相当

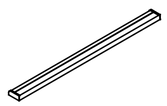

LED交換不可
本体:ｱﾙﾐ型材 白ｱﾙﾏｲﾄ/ｶﾊﾞｰ:ﾎﾟﾘｶｰﾎﾞﾈｰﾄ 乳白(ﾏｯﾄ)
光源寿命:40,000時間
色温度 3500K Ra83

DAIKO DSY-4845AW(同等品以上)

sMC1137n　LED照明器具

消費電力　20.4W相当

入力電圧 DC24V
連結 1系統2750mm以内
調光 PWM/DALI/位相
色温度 4200K Ra86

DNLﾗｲﾃｨﾝｸﾞ MC-LED4-1137WS-MG(同等品以上)

設計者に無断で複製を禁ず

二本柳慶一建築研究所・隈研吾建築都市設計事務所共同企業体

備考	管理建築士（企業体代表）	構造設計1級建築士	設備設計1級建築士	設計担当	工事名称	図面番号
	1級建築士事務所(渡)347号 1級建築士登録181500号 二 本 柳 慶 一	本図(仕様書)に記載された事項は構造関係規定に適合することを確認した。	本図(仕様書)に記載された事項は設備関係規定に適合することを確認した。	K.NIHONYANAGI A.KAWAMOTO	八雲町役場庁舎等建設工事実施設計	E-002
				作図担当 Y.SATO	図面名称 照明器具姿図(一般照明)(1) / 縮尺 A1 S=N/S A3 S=N/S	設計年月日 2024.05.01

照明器具姿図(一般照明)(2)

sMC1212n　LED照明器具

消費電力　26.8W相当

入力電圧 DC24V
連結 1系統2750mm以内
調光 PWM/DALI/位相
色温度 4200K Ra86

DNLﾗｲﾃｨﾝｸﾞ MC-LED4-1212WS-MG(同等品以上)

sMC1287n　LED照明器具

消費電力　23W相当

入力電圧 DC24V
連結 1系統2750mm以内
調光 PWM/DALI/位相
色温度 4200K Ra86

DNLﾗｲﾃｨﾝｸﾞ MC-LED4-1287WS-MG(同等品以上)

sMC1400n　LED照明器具

消費電力　24.9W相当

入力電圧 DC24V
連結 1系統2750mm以内
調光 PWM/DALI/位相
色温度 4200K Ra86

DNLﾗｲﾃｨﾝｸﾞ MC-LED4-1400WS-MG(同等品以上)

sMC312A　LED照明器具

消費電力　5.5W相当

入力電圧 DC24V
連結 1系統2750mm以内
調光 PWM/DALI/位相
色温度 3500K Ra86

DNLﾗｲﾃｨﾝｸﾞ MC-LED4-312WWS-MG(同等品以上)

sMC537A　LED照明器具

消費電力　9.3W相当

入力電圧 DC24V
連結 1系統2750mm以内
調光 PWM/DALI/位相
色温度 3500K Ra86

DNLﾗｲﾃｨﾝｸﾞ MC-LED4-537WWS-MG(同等品以上)

sMC837A　LED照明器具

消費電力　14.8W相当

入力電圧 DC24V
連結 1系統2750mm以内
調光 PWM/DALI/位相
色温度 3500K Ra86

DNLﾗｲﾃｨﾝｸﾞ MC-LED4-837WWS-MG(同等品以上)

sMC1250A　LED照明器具

消費電力　22.3W相当

入力電圧 DC24V
連結 1系統2750mm以内
調光 PWM/DALI/位相
色温度 3500K Ra86

DNLﾗｲﾃｨﾝｸﾞ MC-LED4-1250WWS-MG(同等品以上)

sMC1325A　LED照明器具

消費電力　23.7W相当

入力電圧 DC24V
連結 1系統2750mm以内
調光 PWM/DALI/位相
色温度 3500K Ra86

DNLﾗｲﾃｨﾝｸﾞ MC-LED4-1325WWS-MG(同等品以上)

sMC1362A　LED照明器具

消費電力　24.4W相当

入力電圧 DC24V
連結 1系統2750mm以内
調光 PWM/DALI/位相
色温度 3500K Ra86

DNLﾗｲﾃｨﾝｸﾞ MC-LED4-1362WWS-MG(同等品以上)

BK1　LEDﾌﾞﾗｹｯﾄ

光　束　375lm以上
消費電力　4.2W相当

LED交換可
器具色：乳白
ガラス 乳白消し
光源寿命:40,000時間
色温度3500K Ra82

DAIKO DBK-37772A(同等品以上)

sDL1ww　LEDﾀﾞｳﾝﾗｲﾄ　無線制御ｼｽﾃﾑ対応

光　束　2,360lm以上
消費電力　23.7W相当

LED交換不可
枠:鋼板 白塗装/ｺｰﾝ:ｱﾙﾐ 白塗装
光源寿命:40,000時間
色温度3500K Ra83
施工寸法φ100 H=140mm
近接限度距離:0.2m

DAIKO LZD-93507AWB(同等品以上)
専用電源:DAIKO LZA-93381　(同等品以上)

sDL2ww　LEDﾀﾞｳﾝﾗｲﾄ　無線制御ｼｽﾃﾑ対応

光　束　1,360lm以上
消費電力　13.8W相当

LED交換不可
枠:鋼板 白塗装/ｺｰﾝ:ｱﾙﾐ 白塗装
光源寿命:40,000時間
色温度3500K Ra83
施工寸法φ100 H=135mm
近接限度距離:0.1m

DAIKO LZD-93506AWW(同等品以上)
専用電源:DAIKO LZA-93380　(同等品以上)

sDL3ww　LEDﾀﾞｳﾝﾗｲﾄ　無線制御ｼｽﾃﾑ対応

光　束　1,020lm以上
消費電力　10.4W相当

LED交換不可
枠:鋼板 白塗装/ｺｰﾝ:ｱﾙﾐ 白塗装
光源寿命:40,000時間
色温度3500K Ra83
施工寸法φ75 H=230mm
近接限度距離:0.1m

DAIKO LZD-93503AWB(同等品以上)
専用電源:DAIKO LZA-93379　(同等品以上)

sDL7ww　LEDﾀﾞｳﾝﾗｲﾄ　無線制御ｼｽﾃﾑ対応

光　束　1,450lm以上
消費電力　13.8相当

LED交換不可
枠:鋼板 白塗装/ｺｰﾝ:ｱﾙﾐ 白塗装
光源寿命:40,000時間
色温度3500K Ra83
施工寸法φ100 H=135mm
近接限度距離:0.1m

DAIKO LZD-93506AWB(同等品以上)
専用電源:DAIKO LZA-93380　(同等品以上)

sDL8ww　LEDﾀﾞｳﾝﾗｲﾄ

光　束　700lm以上
消費電力　8.5W相当

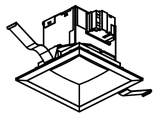

LED交換不可
枠:ｱﾙﾐﾀﾞｲｶｽﾄ 白塗装/ｺｰﾝ:ｱﾙﾐﾀﾞｲｶｽﾄ 白塗装/ｱｸﾘﾙ 乳白(ﾏｯﾄ)
光源寿命:60,000時間
色温度3500K Ra83
施工寸法 □100mm H=80mm
近接限度距離:0.1m

DAIKO DDL-5013AWG(同等品以上)

sDL90ww　LEDﾀﾞｳﾝﾗｲﾄ　無線制御ｼｽﾃﾑ対応

光　束　9,300lm以上
消費電力　75W相当

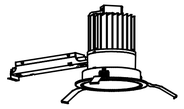

LED交換不可
枠:鋼板 白塗装/ｺｰﾝ:ｱﾙﾐ ｼﾙﾊﾞｰｱﾙﾏｲﾄ消し
光源寿命:40,000時間
色温度3500K Ra83
施工寸法 φ150mm H=176mm
近接限度距離:0.2m

DAIKO LZD-9011AWB8(同等品以上)

DL2ww　LEDﾀﾞｳﾝﾗｲﾄ

光　束　1,450lm以上
消費電力　13.8W相当

LED交換不可
枠:鋼板 白塗装/ｺｰﾝ:ｱﾙﾐ 白塗装
光源寿命:40,000時間
色温度3500K Ra83
施工寸法φ100 H=107mm
近接限度距離:0.1m

DAIKO LZD-93506AWB(同等品以上)
専用電源:DAIKO LZA-91115E　(同等品以上)

DL9ww　LEDﾀﾞｳﾝﾗｲﾄ

光　束　760lm以上
消費電力　6.8W相当

枠:鋼板 塗装ｺｰﾝ:鋼板 塗装ｱｸﾘﾙ 乳白(ﾏｯﾄ)
光源寿命:60,000時間
色温度3500K Ra83
施工寸法φ100 H=70mm

DAIKO DDL-6104AW(同等品以上)

DL10ww　LEDﾀﾞｳﾝﾗｲﾄ

光　束　470lm以上
消費電力　4.6W相当

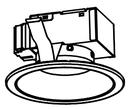

防雨形
枠:鋼板 塗装ｺｰﾝ:鋼板 塗装ｱｸﾘﾙ 乳白(ﾏｯﾄ)
光源寿命:60,000時間
色温度3500K Ra83
施工寸法φ100 H=70mm

DAIKO DDL-6102AW(同等品以上)

DL11w　LEDﾀﾞｳﾝﾗｲﾄ

光　束　450lm以上
消費電力　4.6W相当

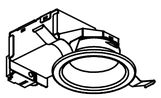

LED交換不可
枠:鋼板 塗装/ｱｸﾘﾙ乳白(ﾏｯﾄ)
光源寿命:60,000時間
色温度3500K Ra83
施工寸法φ75 H=80mm
近接限度距離:0.1m

DAIKO DDL-5597WW(同等品以上)

DL12w　LEDﾀﾞｳﾝﾗｲﾄ

光　束　750lm以上
消費電力　6.8W相当

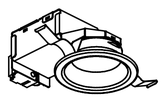

LED交換不可
枠:鋼板 白塗装/前面ｶﾊﾞｰ:ｱｸﾘﾙ 乳白(ﾏｯﾄ)
光源寿命:60,000時間
色温度5000K Ra83
施工寸法φ75 H=80mm
近接限度距離:0.1m

DAIKO DDL-5599WW(同等品以上)

sDL4n　LEDﾀﾞｳﾝﾗｲﾄ　無線制御ｼｽﾃﾑ対応

光　束　1,460lm以上
消費電力　13.8W相当

LED交換不可
枠:鋼板 白塗装/ｺｰﾝ:ｱﾙﾐ 白塗装
光源寿命:40,000時間
色温度 4000K Ra83
施工寸法φ100 H=135mm
近接限度距離:0.1m

DAIKO LZD-93506NWB(同等品以上)
専用電源:DAIKO LZA-93380　(同等品以上)

sDL6n　LEDﾀﾞｳﾝﾗｲﾄ　無線制御ｼｽﾃﾑ対応

φ150筒ﾎﾞｯｸｽ
φ100ﾀﾞｳﾝﾗｲﾄ用ｱﾀﾞﾌﾟﾀ(LZA-93329)42台

光　束　3,800lm以上
消費電力　39W相当

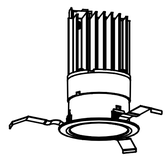

LED交換不可
枠:鋼板 白塗装/ｺｰﾝ:ｱﾙﾐ 白塗装
光源寿命:40,000時間
色温度 4000K Ra83
施工寸法φ100mm H=182mm
近接限度距離:0.1m

DAIKO LZD-93363NWBE(同等品以上)
専用電源:DAIKO LZA-93383　(同等品以上)

DL4n　LEDﾀﾞｳﾝﾗｲﾄ

光　束　1,460lm以上
消費電力　13.8W相当

LED交換不可
枠:鋼板 白塗装/ｺｰﾝ:ｱﾙﾐ 白塗装
光源寿命:40,000時間
色温度 4000K Ra83
施工寸法φ100 H=107mm
近接限度距離:0.1m

DAIKO LZD-93506NWB(同等品以上)
専用電源:DAIKO LZA-91115E　(同等品以上)

設計者に無断で複製を禁ず

二本柳慶一建築研究所・隈研吾建築都市設計事務所共同企業体

備考	管理建築士（企業体代表）	構造設計1級建築士	設備設計1級建築士	設計担当	工事名称	図面番号
	1級建築士事務所(渡)347号 1級建築士登録181500号 二 本 柳 慶 一	本図(仕様書)に記載された事項は構造関係規定に適合することを確認した。	本図(仕様書)に記載された事項は設備関係規定に適合することを確認した。	K.NIHONYANAGI A.KAWAMOTO	八雲町役場庁舎等建設工事実施設計	E-003
				作図担当	図面名称 / 縮尺	設計年月日
				Y.SATO	照明器具姿図(一般照明)(2) / A1 S=N/S　A3 S=N/S	2024.05.01

照明器具姿図(一般照明)(3)

sWDL1ww　LEDﾀﾞｳﾝﾗｲﾄ

光　束　850lm以上
消費電力　13.7W相当

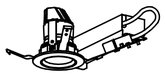

LED交換不可,防雨・防湿形・重耐塩
防水・防塵性能:IP44
枠:ｱﾙﾐﾀﾞｲｶｽﾄ ｽﾃﾝｶﾗｰ色塗装/ｺｰﾝ:ﾌﾟﾗｽﾁｯｸ ｸﾛｰﾑﾒｯｷ
灯具:ｱﾙﾐﾀﾞｲｶｽﾄ 黒塗装
光源寿命:40,000時間
色温度3500K Ra83
施工寸法 φ75mm H=120mm
近接限度距離:0.2m
DAIKO LLD-7058AUB3(同等品以上)

連結端末用 電源接続ｹｰﾌﾞﾙ

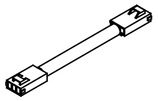

AC100V/200V兼用
全長100mm
DAIKO LZA-93287(同等品以上)

sUN1n　LEDﾀﾞｳﾝﾗｲﾄ　無線制御ｼｽﾃﾑ対応

光　束　890lm以上
消費電力　11.3W相当

LED交換不可
枠:ｱﾙﾐﾀﾞｲｶｽﾄ 白塗装/ｺｰﾝ:ｱﾙﾐﾀﾞｲｶｽﾄ 白塗装
灯具:ｱﾙﾐﾀﾞｲｶｽﾄ 白塗装/反射板:ｱﾙﾐ 鏡面
光源寿命:40,000時間
色温度 4000K Ra93
施工寸法φ75 H=230mm
近接限度距離:0.1m　DAIKO LZD-93629NWW(同等品以上)
専用電源:DAIKO LZA-93379　(同等品以上)

人感ｾﾝｻｰ

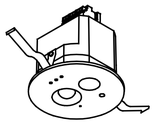

照度ｾﾝｻｰ検知高さ:1～2500m
人感ｾﾝｻｰ検知範囲:φ6.0m×H2.5m
器具色:白
本体:ﾌﾟﾗｽﾁｯｸ白
DAIKO LSM-BSR01(同等品以上)

sUN2ww　LEDﾀﾞｳﾝﾗｲﾄ　無線制御ｼｽﾃﾑ対応

光　束　870lm以上
消費電力　11.3W相当

LED交換不可
枠:ｱﾙﾐﾀﾞｲｶｽﾄ 白塗装/ｺｰﾝ:ｱﾙﾐﾀﾞｲｶｽﾄ 白塗装
灯具:ｱﾙﾐﾀﾞｲｶｽﾄ 白塗装/反射板:ｱﾙﾐ 鏡面
光源寿命:40,000時間
色温度 3500K Ra83
施工寸法φ75 H=230mm
近接限度距離:0.1m　DAIKO LZD-93630AWM(同等品以上)
専用電源:DAIKO LZA-93379　(同等品以上)

ｼｰﾘﾝｸﾞｱﾀﾞﾌﾟﾀ

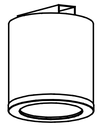

直付・吊ﾎﾞﾙﾄ・ﾚｰｽｳｪｲ取付用
器具色:黒
鋼板 黒塗装
DAIKO LZA-93329(同等品以上)

BL40ww　LEDｼｰﾘﾝｸﾞﾗｲﾄ

光　束　2,760lm以上
消費電力　40W相当

LED交換不可､ﾎﾞﾙﾄ取付専用・埋込
本体:鋼板 白塗装/ｶﾊﾞｰ:ｱｸﾘﾙ 乳白(ﾏｯﾄ)
光源寿命:40,000時間
色温度3500K Ra83
施工寸法 φ600mm H=180mm
DAIKO LZB-91310AW(同等品以上)

LLD-7061YUM3　LEDﾀﾞｳﾝﾗｲﾄ

光　束　2,100lm以上
消費電力　39W相当

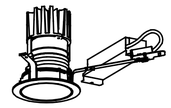

LED交換不可
防水・防塵性能：IP44
防雨・防湿形・重耐塩
光源寿命：光源寿命40,000時間
色温度3000K Ra83
施工寸法 φ125mm H=183mm
DAIKO LLD-7061YUM3(同等品以上)

sSP1ww　LEDｽﾎﾟｯﾄﾗｲﾄ　無線制御ｼｽﾃﾑ対応

光　束　1,920lm以上
消費電力　24.4W相当

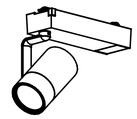

LED交換不可
首振両側上向き30° 下向き90° 回転360°
本体:ｱﾙﾐﾀﾞｲｶｽﾄ 白塗装/反射板:ｱﾙﾐ 鏡面
光源寿命:40,000時間
色温度3500K Ra83
近接限度距離:0.2m
DAIKO LZS-9102AWB8(同等品以上)

連結端末用 信号線接続ｹｰﾌﾞﾙ(PWM調光用)

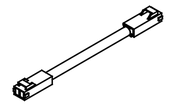

AC100V/200V兼用
全長100mm
DAIKO LZA-93288(同等品以上)

二本柳慶一建築研究所・隈研吾建築都市設計事務所共同企業体	備考
管理建築士（企業体代表）	1級建築士事務所(渡)347号 1級建築士登録181500号 二 本 柳 慶 一
構造設計1級建築士	本図(仕様書)に記載された事項は構造関係規定に適合することを確認した。
設備設計1級建築士	本図(仕様書)に記載された事項は設備関係規定に適合することを確認した。
設計担当	K.NIHONYANAGI A.KAWAMOTO
作図担当	Y.SATO
工事名称	八雲町役場庁舎等建設工事実施設計
図面名称	照明器具姿図(一般照明)(3)
縮尺	A1 S=N/S A3 S=N/S
図面番号	E-004
設計年月日	2024.05.01

設計者に無断で複製を禁ず

照明器具姿図(無線制御ｼｽﾃﾑ)

ｹﾞｰﾄｳｪｲ

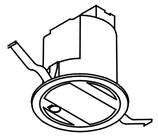

AC100V-242V
接点入力端子 7系統
適合LANｹｰﾌﾞﾙ ｽﾄﾚｰﾄ結線 ｶﾃｺﾞﾘｰ5以上(8芯)
施工寸法 φ100mm H=120mm

DAIKO LSM-BGW01E(同等品以上)

ﾊﾟﾜｰﾎﾞｯｸｽPWM調光用

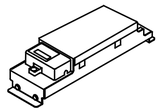

AC100V-242V
無線ﾓｼﾞｭｰﾙ内蔵
PWM調光×1回路
適合負荷容量 600VA以下
接続使用台数 40台
PWM信号線総延長距離 100m
専用信号線(PWM信号線)
CPEV(ｼｰﾙﾄﾞ)φ0.9～1.2

DAIKO LSM-BBX01(同等品以上)

ﾊﾟﾜｰﾎﾞｯｸｽ位相制御用

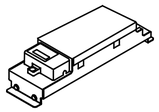

AC100V専用
無線ﾓｼﾞｭｰﾙ内蔵
位相制御×1回路
適合負荷容量 600VA以下

DAIKO LSM-BBX03(同等品以上)

ﾊﾟﾜｰﾎﾞｯｸｽon/off用

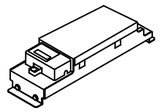

AC100V-242V
無線ﾓｼﾞｭｰﾙ内蔵
ON/OFF×1回路
適合負荷容量 600VA以下

DAIKO LSM-BBX04(同等品以上)

壁ｼｰﾝｽｲｯﾁ

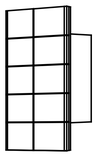

適合LANｹｰﾌﾞﾙ ｽﾄﾚｰﾄ結線 ｶﾃｺﾞﾘｰ5以上(8芯)
1個用ｽｲｯﾁﾎﾞｯｸｽに適合
6ｼｰﾝ切替+OFF
明るさ調整(明るく･暗く)
ｽｹｼﾞｭｰﾙ発停切替
ｽｹｼﾞｭｰﾙ入/切 ﾓﾆﾀｰ
施工寸法 51×71mm H=40mm

DAIKO LSM-BKS01(同等品以上)

専用ﾀﾌﾞﾚｯﾄ

※各ﾌﾛｱに1台とする

DC5V
画面ｻｲｽﾞ 10.1ｲﾝﾁ
OS Android10
付属品:ACｱﾀﾞﾌﾟﾀｰ･USBｹｰﾌﾞﾙ

DAIKO LSM-BTB01(同等品以上)

Wi-Fiﾙｰﾀｰ/AP

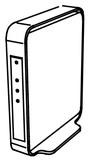

2.4GHz (11n/g/b)
5GHz (11ac/n/a)

DAIKO LSM-BWF01(同等品以上)

ｽｲｯﾁﾝｸﾞHUB(12ﾎﾟｰﾄ)

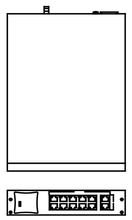

ﾎﾟｰﾄ数:10BASE-T/100BASE-TX/1000BASE-T ×12
電源(消費電力):AC100V､50/60Hz(最大7.6W/最小3.2W)

GA-AS10T(PN25101)(同等品以上)

記号

A =情報ｹｰﾌﾞﾙ
B =電源ｹｰﾌﾞﾙ
C =信号ｹｰﾌﾞﾙ

*ｹｰﾌﾞﾙ種類は電灯設備平面図を参照ください

ｼｽﾃﾑ仕様

ｽｹｼﾞｭｰﾙ可能
ｹﾞｰﾄｳｪｲ1台あたり専用器具512台まで操作可能
ｹﾞｰﾄｳｪｲ最大10台まで接続可能
1ﾌﾛｱ(8ｴﾘｱまで設定可能)

*ｹﾞｰﾄｳｪｲと専用器具､POWERBOXは
2.4GHzﾒｯｼｭ通信で接続されます。

*見通し25m以内ですが､ｺﾝｸﾘｰﾄ壁や大梁や鉄板を
中間に入れないように出来るだけ近くに
設置してください。

*本ｼｽﾃﾑで使用する器具は1ｼｽﾃﾑ当たり512台です。
512台の中にはｹﾞｰﾄｳｪｲ､ﾘﾓｺﾝなどﾒｯｼｭ通信を
行う商品なども含みます。

【ｹﾞｰﾄｳｪｲ1･2･3 ｴﾘｱ分け】

①事務室(1)･廊下(2)
②待合ﾎｰﾙ･多目的交流ｽﾍﾟｰｽ
③ｴﾝﾄﾗﾝｽﾎｰﾙ･廊下(1)･健診ﾛﾋﾞｰ･廊下(3)
④第1集会室
⑤料理実習室

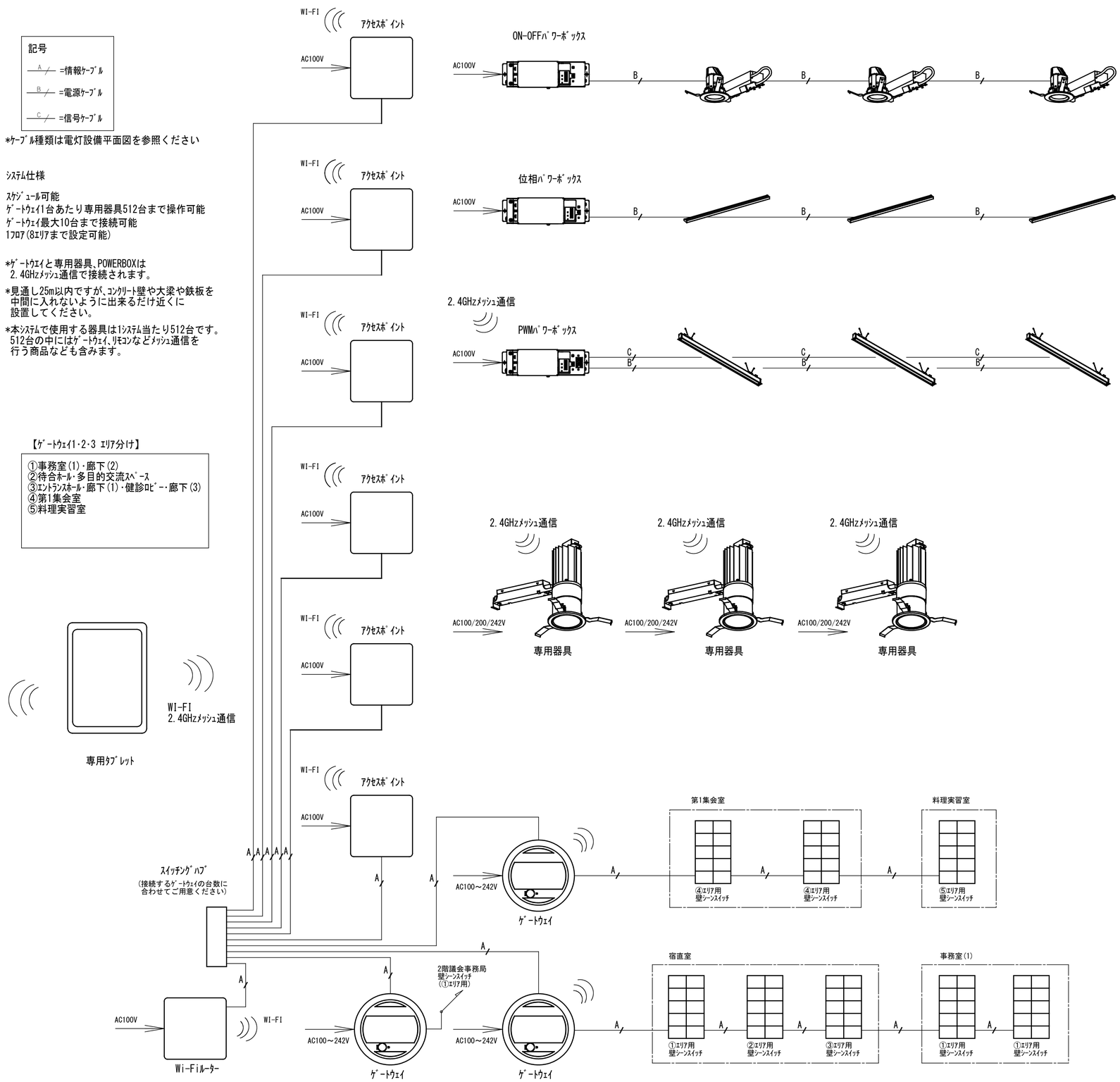

無線制御ｼｽﾃﾑ系統図(1階)

設計者に無断で複製を禁ず

二本柳慶一建築研究所・隈研吾建築都市設計事務所共同企業体

備考	管理建築士（企業体代表）	構造設計1級建築士	設備設計1級建築士	設計担当	工事名称	図面番号
	1級建築士事務所(渡)347号 1級建築士登録181500号 二 本 柳 慶 一	本図(仕様書)に記載された事項は構造関係規定に適合することを確認した。	本図(仕様書)に記載された事項は設備関係規定に適合することを確認した。	K. NIHONYANAGI A. KAWAMOTO	八雲町役場庁舎等建設工事実施設計	E-005
				作図担当	図面名称 / 縮尺	設計年月日
				Y. SATO	無線制御ｼｽﾃﾑ系統図(1階) / A1 S=N/S A3 S=N/S	2024. 05. 01

照明器具姿図(無線制御ｼｽﾃﾑ)

ｹﾞｰﾄｳｪｲ

AC100V-242V
接点入力端子 7系統
適合LANｹｰﾌﾞﾙ ｽﾄﾚｰﾄ結線 ｶﾃｺﾞﾘｰ5以上(8芯)
施工寸法 φ100mm H=120mm

DAIKO LSM-BGW01E(同等品以上)

ﾊﾟﾜｰﾎﾞｯｸｽPWM調光用

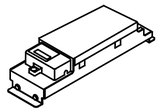

AC100V-242V
無線ﾓｼﾞｭｰﾙ内蔵
PWM調光×1回路
適合負荷容量 600VA以下
接続使用台数 40台
PWM信号線総延長距離 100m
専用信号線(PWM信号線)
CPEV(ｼｰﾙﾄﾞ)φ0.9～1.2

DAIKO LSM-BBX01(同等品以上)

ﾊﾟﾜｰﾎﾞｯｸｽ位相制御用

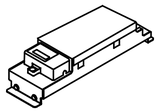

AC100V専用
無線ﾓｼﾞｭｰﾙ内蔵
位相制御×1回路
適合負荷容量 600VA以下

DAIKO LSM-BBX03(同等品以上)

ﾊﾟﾜｰﾎﾞｯｸｽon/off用

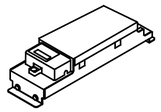

AC100V-242V
無線ﾓｼﾞｭｰﾙ内蔵
ON/OFF×1回路
適合負荷容量 600VA以下

DAIKO LSM-BBX04(同等品以上)

壁ｼｰﾝｽｲｯﾁ

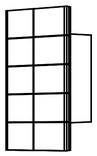

適合LANｹｰﾌﾞﾙ ｽﾄﾚｰﾄ結線 ｶﾃｺﾞﾘｰ5以上(8芯)
1個用ｽｲｯﾁﾎﾞｯｸｽに適合
6ｼｰﾝ切替+OFF
明るさ調整(明るく･暗く)
ｽｹｼﾞｭｰﾙ発停切替
ｽｹｼﾞｭｰﾙ入/切 ﾓﾆﾀｰ
施工寸法 51×71mm H=40mm

DAIKO LSM-BKS01(同等品以上)

専用ﾀﾌﾞﾚｯﾄ

※各ﾌﾛｱに1台とする

DC5V
画面ｻｲｽﾞ 10.1ｲﾝﾁ
OS Android10
付属品:ACｱﾀﾞﾌﾟﾀｰ･USBｹｰﾌﾞﾙ

DAIKO LSM-BTB01(同等品以上)

Wi-Fiﾙｰﾀｰ/AP

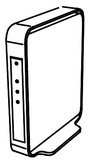

2.4GHz (11n/g/b)
5GHz (11ac/n/a)

DAIKO LSM-BWF01(同等品以上)

ｽｲｯﾁﾝｸﾞﾊﾞﾌﾞ(12ﾎﾟｰﾄ)

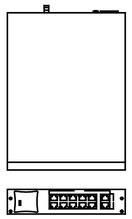

ﾎﾟｰﾄ数:10BASE-T/100BASE-TX/1000BASE-T ×12
電源(消費電力):AC100V､50/60Hz(最大7.6W/最小3.2W)

GA-AS10T(PN25101)(同等品以上)

記号

- A =情報ｹｰﾌﾞﾙ
- B =電源ｹｰﾌﾞﾙ
- C =信号ｹｰﾌﾞﾙ

*ｹｰﾌﾞﾙ種類は電灯設備平面図を参照ください

【ｹﾞｰﾄｳｪｲ1･2･3 Aﾌﾛｱｴﾘｱ分け】

①事務室(2)
②事務室(3)
③打合せ室
④廊下(4)･廊下(5)

⑤会議室(防災拠点室)
⑥町長室

【ｹﾞｰﾄｳｪｲ4 Bﾌﾛｱｴﾘｱ分け】

①第1会議室
②第2会議室
③第3会議室
④第4会議室
⑤第5会議室

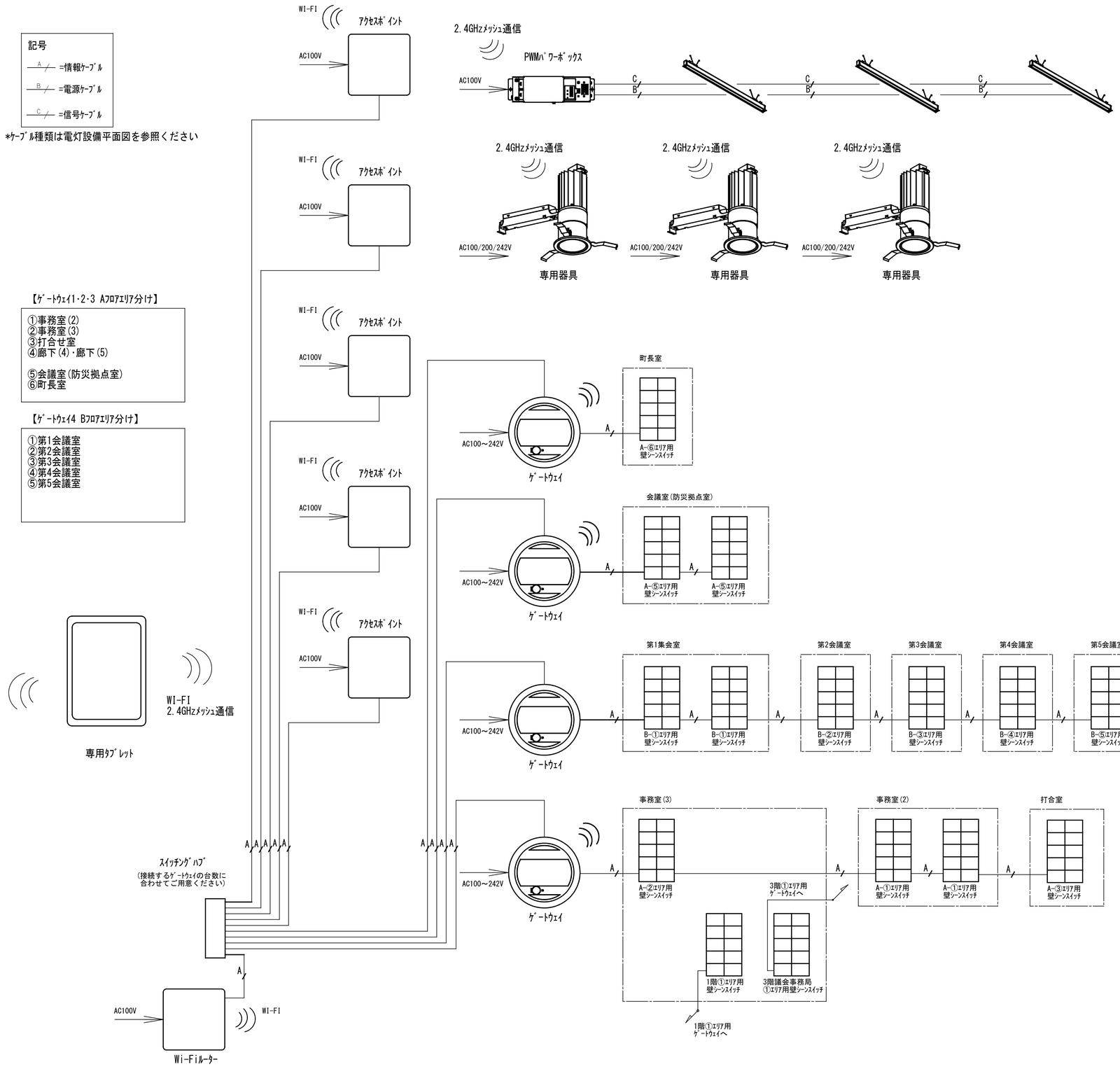

無線制御ｼｽﾃﾑ系統図(2階)

設計者に無断で複製を禁ず

二本柳慶一建築研究所・隈研吾建築都市設計事務所共同企業体

備考	管理建築士（企業体代表）	構造設計1級建築士	設備設計1級建築士	設計担当	工事名称	図面番号
	1級建築士事務所(渡)347号 1級建築士登録181500号 二 本 柳 慶 一	本図(仕様書)に記載された事項は構造関係規定に適合することを確認した。	本図(仕様書)に記載された事項は設備関係規定に適合することを確認した。	K.NIHONYANAGI A.KAWAMOTO	八雲町役場庁舎等建設工事実施設計	E-006
				作図担当 Y.SATO	図面名称 無線制御ｼｽﾃﾑ系統図(2階)	縮尺 A1 S=N/S A3 S=N/S	設計年月日 2024.05.01

照明器具姿図(無線制御ｼｽﾃﾑ)

ｹﾞｰﾄｳｪｲ

AC100V-242V
接点入力端子 7系統
適合LANｹｰﾌﾞﾙ ｽﾄﾚｰﾄ結線 ｶﾃｺﾞﾘｰ5以上(8芯)
施工寸法 φ100mm H=120mm

DAIKO LSM-BGW01E(同等品以上)

ﾊﾟﾜｰﾎﾞｯｸｽPWM調光用

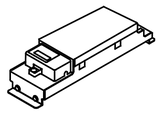

AC100V-242V
無線ﾓｼﾞｭｰﾙ内蔵
PWM調光×1回路
適合負荷容量 600VA以下
接続使用台数 40台
PWM信号線総延長距離 100m
専用信号線(PWM信号線)
CPEV(ｼｰﾙﾄﾞ)φ0.9～1.2

DAIKO LSM-BBX01(同等品以上)

ﾊﾟﾜｰﾎﾞｯｸｽ位相制御用

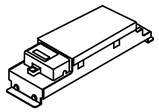

AC100V専用
無線ﾓｼﾞｭｰﾙ内蔵
位相制御×1回路
適合負荷容量 600VA以下

DAIKO LSM-BBX03(同等品以上)

ﾊﾟﾜｰﾎﾞｯｸｽon/off用

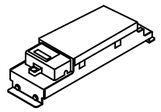

AC100V-242V
無線ﾓｼﾞｭｰﾙ内蔵
ON/OFF×1回路
適合負荷容量 600VA以下

DAIKO LSM-BBX04(同等品以上)

壁ｼｰﾝｽｲｯﾁ

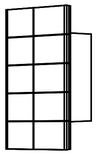

適合LANｹｰﾌﾞﾙ ｽﾄﾚｰﾄ結線 ｶﾃｺﾞﾘｰ5以上(8芯)
1個用ｽｲｯﾁﾎﾞｯｸｽに適合
6ｼｰﾝ切替+OFF
明るさ調整(明るく･暗く)
ｽｹｼﾞｭｰﾙ発停切替
ｽｹｼﾞｭｰﾙ入/切 ﾓﾆﾀｰ
施工寸法 51×71mm H=40mm

DAIKO LSM-BKS01(同等品以上)

専用ﾀﾌﾞﾚｯﾄ

※各ﾌﾛｱに1台とする

DC5V
画面ｻｲｽﾞ 10.1ｲﾝﾁ
OS Android10
付属品:ACｱﾀﾞﾌﾟﾀｰ･USBｹｰﾌﾞﾙ

DAIKO LSM-BTB01(同等品以上)

Wi-Fiﾙｰﾀｰ/AP

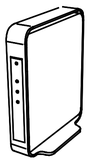

2.4GHz (11n/g/b)
5GHz (11ac/n/a)

DAIKO LSM-BWF01(同等品以上)

ｽｲｯﾁﾝｸﾞﾊﾌﾞ(12ﾎﾟｰﾄ)

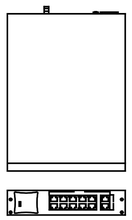

ﾎﾟｰﾄ数:10BASE-T/100BASE-TX/1000BASE-T ×12
電源(消費電力):AC100V、50/60Hz(最大7.6W/最小3.2W)

GA-AS10T(PN25101)(同等品以上)

記号

- A =情報ｹｰﾌﾞﾙ
- B =電源ｹｰﾌﾞﾙ
- C =信号ｹｰﾌﾞﾙ

*ｹｰﾌﾞﾙ種類は電灯設備平面図を参照ください

【ｹﾞｰﾄｳｪｲ1･2 ｴﾘｱ分け】

①傍聴ﾛﾋﾞｰ･ﾌﾘｰｽﾍﾟｰｽ
　議会事務局･廊下(6)･(7)
②吹抜
③議場
④和室
⑤実習室
⑥第2集会室

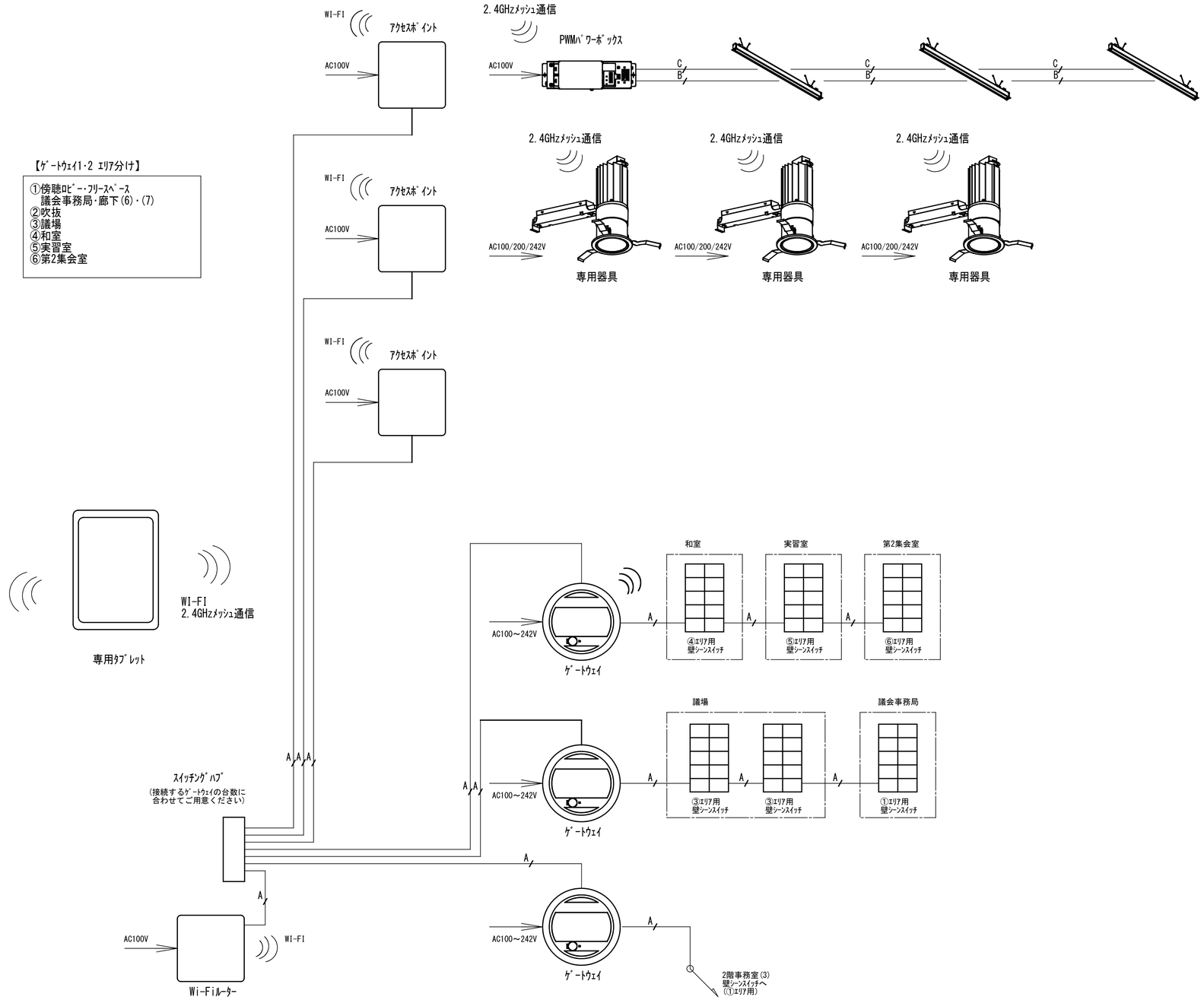

無線制御ｼｽﾃﾑ系統図(3階)

設計者に無断で複製を禁ず

二本柳慶一建築研究所・隈研吾建築都市設計事務所共同企業体	備考	管理建築士（企業体代表） 1級建築士事務所(渡)347号 1級建築士登録181500号 二 本 柳 慶 一	構造設計1級建築士 本図(仕様書)に記載された事項は構造関係規定に適合することを確認した。	設備設計1級建築士 本図(仕様書)に記載された事項は設備関係規定に適合することを確認した。	設計担当 K.NIHONYANAGI A.KAWAMOTO 作図担当 Y.SATO	工事名称 八雲町役場庁舎等建設工事実施設計 図面名称 無線制御ｼｽﾃﾑ系統図(3階) 縮尺 A1 S=N/S A3 S=N/S	図面番号 E-007 設計年月日 2024.05.01

照明器具姿図(非常照明・誘導灯)

a　K1-LRS11-1

蓄電池内蔵形・LED光源
ﾘﾓｺﾝ自己点検機能ﾀｲﾌﾟ
非常用照明器具型式評定番号:LALE-013
本体:鋼板・亜鉛めっき鋼板
消費電力:1.0W
二種ﾋﾞﾆﾙ絶縁電線 架橋ﾎﾟﾘｴﾁﾚﾝ絶縁電線
ﾆｯｹﾙ水素蓄電池

三菱 EL-DB11111B(同等品以上)

保守率:0.93

器具取付高さ		2.1m	2.4m	2.6m	3.0m	4.0m
単体配置	A1	2.6	2.5	1.9	-	-
直線配置	A2	5.6	6.2	6.4	7.0	-
四角配置	A4	4.6	5.1	5.4	6.0	-
壁からの距離	A0	2.0	2.1	2.1	2.0	-

b　K1-LRS11-2

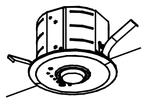

蓄電池内蔵形・LED光源
ﾘﾓｺﾝ自己点検機能ﾀｲﾌﾟ
非常用照明器具型式評定番号:LALE-013
本体:鋼板・亜鉛めっき鋼板v
消費電力:1.0W
二種ﾋﾞﾆﾙ絶縁電線 架橋ﾎﾟﾘｴﾁﾚﾝ絶縁電線
ﾆｯｹﾙ水素蓄電池

三菱 EL-DB21111B(同等品以上)

保守率:0.93

器具取付高さ		2.1m	2.4m	2.6m	3.0m	4.0m
単体配置	A1	4.0	4.4	4.6	2.7	-
直線配置	A2	8.2	9.4	9.8	11.2	-
四角配置	A4	6.2	7.1	7.7	8.5	-
壁からの距離	A0	2.8	3.2	3.2	2.0	-

c　K1-LRS11-3

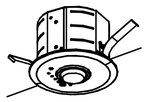

蓄電池内蔵形・LED光源
ﾘﾓｺﾝ自己点検機能ﾀｲﾌﾟ
非常用照明器具型式評定番号:LALE-014
本体:鋼板・亜鉛めっき鋼板v
消費電力:1.4W
二種ﾋﾞﾆﾙ絶縁電線 架橋ﾎﾟﾘｴﾁﾚﾝ絶縁電線
ﾆｯｹﾙ水素蓄電池

三菱 EL-DB31111B(同等品以上)

保守率:0.93

器具取付高さ		2.1m	2.4m	2.6m	3.0m	4.0m
単体配置	A1	4.8	5.3	5.6	6.1	5.8
直線配置	A2	10.2	11.4	12.2	13.6	16.7
四角配置	A4	7.8	8.7	9.3	10.5	13.1
壁からの距離	A0	3.5	4.0	4.3	4.4	2.9

ﾋB　SH1-FSF20-BH

LED B級・BH形 避難口誘導灯片面型

高輝度誘導灯ﾙｸｾﾝﾄLEDs 壁・天井直付形・吊下兼用形
本体:ﾌﾟﾗｽﾁｯｸ・白色仕上(ﾏﾝｾﾙNo.N9.0)
誘導灯型式認定番号:1AL111-3562

三菱 KSH40151(同等品以上)

ﾋC　SH1-FSF20-C

LED C級 避難口誘導灯片面型

高輝度誘導灯ﾙｸｾﾝﾄLEDs 壁・天井直付形・吊下兼用形
本体:ﾌﾟﾗｽﾁｯｸ・白色仕上(ﾏﾝｾﾙNo.N9.0)
誘導灯型式認定番号:1AS111-3558

三菱 KSH10151(同等品以上)

ﾂB　SH1-FSF22-BH

LED B級・BH形 通路誘導灯片面型

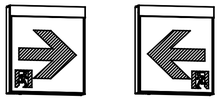

高輝度誘導灯ﾙｸｾﾝﾄLEDs 壁・天井直付形・吊下兼用形
本体:ﾌﾟﾗｽﾁｯｸ・白色仕上(ﾏﾝｾﾙNo.N9.0)
誘導灯型式認定番号:1AL111-3562

三菱 KSH40151(同等品以上)

ﾂBW　SH1-FSF23-BH

LED B級・BH形 通路誘導灯両面型

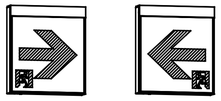

高輝度誘導灯ﾙｸｾﾝﾄLEDs 壁・天井直付形・吊下兼用形
本体:ﾌﾟﾗｽﾁｯｸ・白色仕上(ﾏﾝｾﾙNo.N9.0)
誘導灯型式認定番号:1AL221-3563

三菱 KSH40162(同等品以上)

ﾂB(両)　SH1-FSF22-BH

LED B級・BH形 通路誘導灯片面型(両矢印)

高輝度誘導灯ルクセントLEDｓ 壁・天井直付形・吊下兼用形
本体：プラスチック・白色仕上(マンセルNo.N9.0)
誘導灯型式認定番号：1AL111-3562

三菱 KSH40151(同等品以上)

ﾂBW(両)　SH1-FSF23-BH

LED B級・BH形 通路誘導灯両面型(両矢印)

高輝度誘導灯ルクセントLEDｓ 壁・天井直付形・吊下兼用形
本体：プラスチック・白色仕上(マンセルNo.N9.0)
誘導灯型式認定番号：1AL221-3563

三菱 KSH40162(同等品以上)

SP-1　LED非常照明器具

φ100特高天井用(～16m)、30分間ﾀｲﾌﾟ
LED内蔵、非常時・非常灯用LED点灯/常時消灯
非常灯評定番号:LALE-006
ﾚﾝｽﾞ:ｶﾞﾗｽ、ｶﾊﾞｰ:鋼板(ｸｰﾙﾎﾜｲﾄつや消し仕上)
電圧:100～242V、蓄電池:ﾆｯｹﾙ水素電池
点検ｽｲｯﾁ付、自己点検ｽｲｯﾁ付
充電ﾓﾆﾀ(緑)付

ﾊﾟﾅｿﾆｯｸ NNFB93608C(同等品以上)

保守率:0.92　K0143778

器具取付高さ		9.0m	10.0m	12.0m	14.0m	16.0m
単体配置	A1	6.7	7.1	7.6	7.7	7.2
直線配置	A2	15.4	16.4	18.2	20.0	21.1
四角配置	A4	12.7	13.5	15.0	16.4	17.7

SP-2　LED非常照明器具

φ100中天井用(～8m)、30分間ﾀｲﾌﾟ
LED内蔵、非常時・非常灯用LED点灯/常時消灯
非常灯評定番号:LALE-006
ﾚﾝｽﾞ:ｶﾞﾗｽ、ｶﾊﾞｰ:鋼板(ｸｰﾙﾎﾜｲﾄつや消し仕上)
電圧:100～242V、蓄電池:ﾆｯｹﾙ水素電池
点検ｽｲｯﾁ付、自己点検ｽｲｯﾁ付
充電ﾓﾆﾀ(緑)付

ﾊﾟﾅｿﾆｯｸ NNFB93606C(同等品以上)

保守率:0.92　K0143776

器具取付高さ		4.0m	5.0m	6.0m	7.0m	8.0m
単体配置	A1	7.4	8.0	6.5	5.7	4.2
直線配置	A2	17.5	19.5	21.3	20.9	18.8
四角配置	A4	14.5	16.6	18.2	19.5	18.8

SP-3　LED非常照明器具

LED階段通路誘導灯ﾌﾗｯﾄﾗｲﾝ

ひとｾﾝｻ段調光30分、Hf32形高出力型器具1灯相当
非常用LED光源本体内組込、段調光ｾﾝｻ本体組込
非常灯評定番号:LALE-018
本体:鋼板(白色塗装)
電圧:100～242V対応、蓄電池:ﾆｯｹﾙ水素電池
常用光源LED光源寿命:40000時間
自己点検機能付

ﾊﾟﾅｿﾆｯｸ NNCF40135JLE9(同等品以上)

壁付　保守率:0.92　K0169473

器具取付高さ			1.0m	1.5m	2.0m	2.5m	3.0m	4.0m	5.0m
階段配置	Y=1.0m	2lx	X+	2.3	3.1	3.8	4.3	4.8	5.7	6.0
		1lx	X+	2.6	3.6	4.4	5.1	5.7	6.8	7.8
	Y=1.5m	2lx	X+	2.1	2.9	3.6	4.2	4.7	5.3	5.5
		1lx	X+	2.5	3.4	4.3	4.9	5.5	6.5	7.5
	Y=2.0m	2lx	X+	1.8	2.7	3.3	4.0	4.5	5.2	5.3
		1lx	X+	2.2	3.2	4.0	4.7	5.4	6.5	7.3

設計者に無断で複製を禁ず

二本柳慶一建築研究所・隈研吾建築都市設計事務所共同企業体

備考	
管理建築士（企業体代表）	1級建築士事務所(渡)347号 1級建築士登録181500号 二 本 柳 慶 一
構造設計1級建築士	本図(仕様書)に記載された事項は構造関係規定に適合することを確認した。
設備設計1級建築士	本図(仕様書)に記載された事項は設備関係規定に適合することを確認した。
設計担当	K.NIHONYANAGI A.KAWAMOTO
作図担当	Y.SATO
工事名称	八雲町役場庁舎等建設工事実施設計
図面名称	照明器具姿図(非常照明・誘導灯)
縮尺	A1 S=N/S A3 S=N/S
図面番号	E-008
設計年月日	2024.05.01

〈配線凡例〉　特記なき配線サイズは下記による

記号	名称		備考
—·—·—	天井隠ぺいｹｰﾌﾞﾙ配線		
———	隠ぺい配管配線		
- - - - -	露出配管配線		
—·—·—	EM-EEF2.0-3C	保護管(PF22)	
—//—	EM-EEF2.0-2C	保護管(PF16)	
—/4—	EM-EEF2.0-2C×2	保護管(PF22)	
—/5—	EM-EEF2.0-2C+3C	保護管(PF22)	
—/6—	EM-EEF2.0-3C×2	保護管(PF22)	
—/LAN—	EM-UTP0.5-4P(Cat.6)	保護管(PF16)	
———	EM-IE2.0×3 (PF16)		
—/4—	EM-IE2.0×4 (PF16)		
—/////	EM-IE2.0×6 (E25)		
—G—	二種金属線び(30型ｶﾊﾞｰ付)		
—//	EM-IE2.0×2 二種金属線び(30型ｶﾊﾞｰ付)		
—///	EM-IE2.0×3 二種金属線び(30型ｶﾊﾞｰ付)		
—////	EM-IE2.0×4 二種金属線び(30型ｶﾊﾞｰ付)		
—/////	EM-IE2.0×5 二種金属線び(30型ｶﾊﾞｰ付)		
—/n—	EM-IE2.0×n 二種金属線び(30型ｶﾊﾞｰ付)		

注記)1.天井隠ぺいｹｰﾌﾞﾙ配線に於いて壁内引下げ部・貫通部はPF管にて保護とする。
管ｻｲｽﾞは配線凡例による。
2.防火区画を貫通する配管・配線は国土交通大臣認定工法による貫通処理を行う事。
3.外灯照明は年間ﾌﾟﾛｸﾞﾗﾑﾀｲﾏﾕﾆｯﾄ、ﾘﾓｺﾝ及びﾘﾓｺﾝﾘﾚｰ制御ﾕﾆｯﾄの組み合わせによる
点滅制御を行う。(盤内に内蔵)
4.第1ﾎﾞｯｸｽと送り配線以外となる照明とは位置ﾎﾞｯｸｽを設ける。
5.Gが附記されたものは発電機回路とする。
6.ﾀﾌﾞﾚｯﾄは各階に1台とする。
7.照明器具からｽｲｯﾁまでのｹｰﾌﾞﾙｻｲｽﾞは配線表ｻｲｽﾞを1.6mmに置き替える。

風除室(1)	
sDL3ww	～ 4台

ｴﾝﾄﾗﾝｽﾎｰﾙ	
sDL2ww	～ 12台

一時預かり室	
MK600	～ 7台
MK1200	～ 7台
MK1500	～ 4台
MK900	～ 2台
BK1	～ 3台
DL2ww	～ 23台

廊下(1)	
sMK1500	～ 16台
sMK900	～ 1台
sDL2ww	～ 17台

物品庫(2)	
BL20w	～ 1台

お遊戯室	
MK1500	～ 10台
MK1200	～ 6台
BK1	～ 3台
DL2ww	～ 22台

物品庫(3)	
BL20w	～ 2台

物品庫(4)	
BL20w	～ 1台

子供ｻﾛﾝ/健診室C	
BL52w	～ 12台

健診室A	
BL52w	～ 8台

診察室B	
BL52w	～ 8台

健診室	
BL52w	～ 8台

健診ﾛﾋﾞｰ	
sDL1ww	～ 10台
sMK1500	～ 7台

廊下(3)	
sMK1500	～ 10台
sMK1200	～ 3台
sMK900	～ 1台
sDL2ww	～ 10台

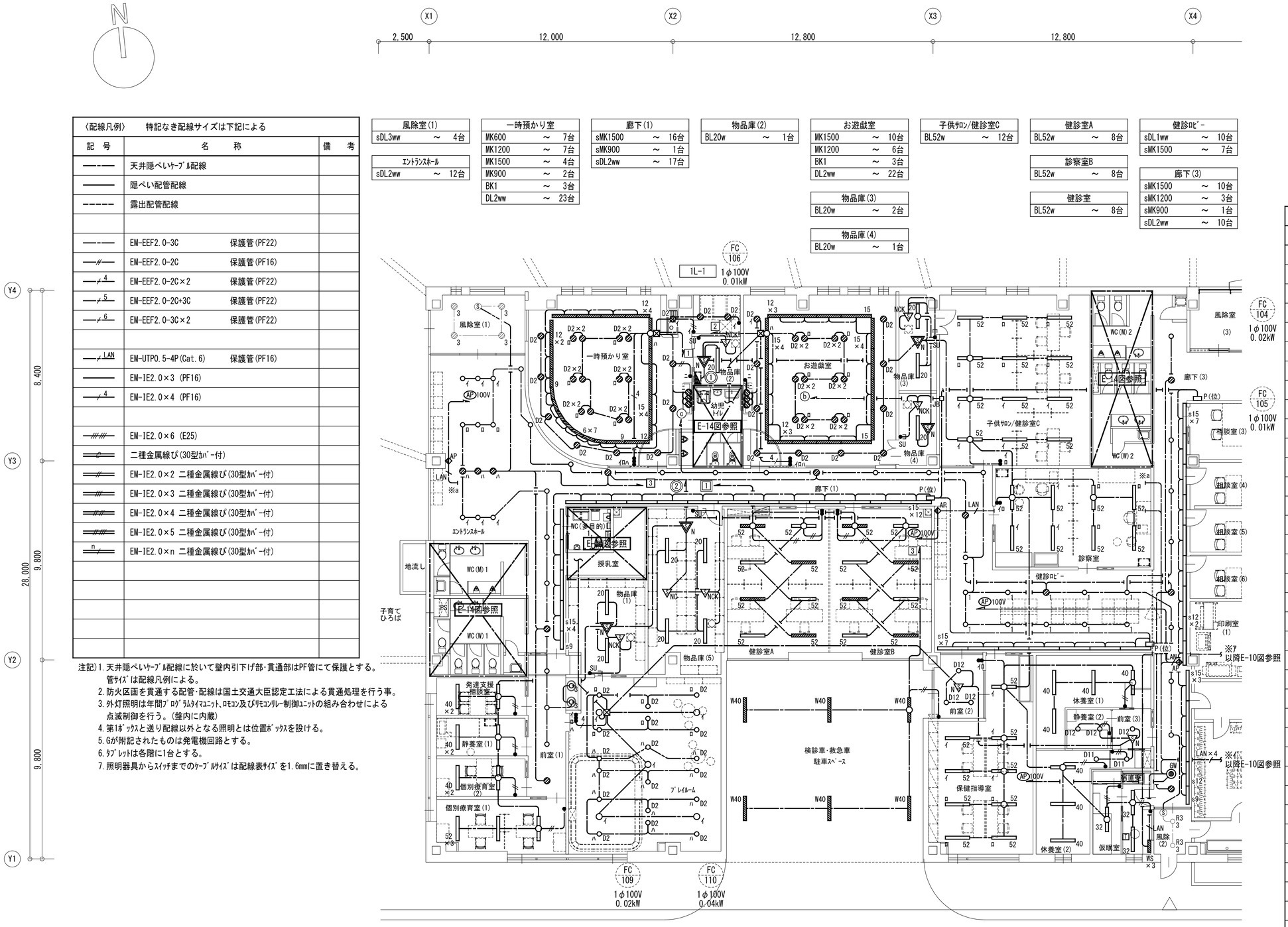

発達支援相談室	
BL40w	～ 2台

個別療育室(2)	
BL40w	～ 2台

前室(1)	
sDL2ww	～ 4台
sDL3ww	～ 2台

物品庫(5)	
BL20w	～ 4台

検診車・救急車駐車ｽﾍﾟｰｽ	
WBL40w	～ 6台

保健指導室	
BL52w	～ 9台

前室(3)	
DL12w	～ 1台

踏込	
DL11w	～ 1台

静養室(1)	
BL40w	～ 2台

個別療育室(1)	
BL52w	～ 3台

物品庫(1)	
BL20w	～ 2台

ﾌﾟﾚｲﾙｰﾑ	
DL2ww	～ 18台
BL40ww	～ 5台

前室(2)	
DL12w	～ 3台

休養室(1)	
BL40w	～ 4台

仮眠室	
BL32w	～ 1台

休養室(2)	
BL40w	～ 3台
DL11w	～ 1台

静養室(2)	
DL12w	～ 2台

宿直室	
BL32w	～ 2台

風除(2)	
sDL3ww	～ 2台

〈凡例〉

記号	名称		備考
	電灯分電盤		
	LED照明器具		
	LED照明器具		
	LEDﾀﾞｳﾝﾗｲﾄ		
	LEDｼｰﾘﾝｸﾞﾗｲﾄ		
	LEDｽﾎﾟｯﾄﾗｲﾄ		
WP	LEDﾌﾞﾗｹｯﾄ(防雨型)		
	LED照明器具(発電機回路)		
	LEDﾀﾞｳﾝﾗｲﾄ(発電機回路)		
	LEDﾌﾞﾗｹｯﾄ(発電機回路)		
	照明制御装置 親器 DS1-N		
N	照明制御装置 親器 8Aﾀｲﾌﾟ		ﾊﾟﾅｿﾆｯｸWTK24818(広角)同等品以上
	照明制御装置 子器 DS1-N		
NC	照明制御装置 子器(100V)		ﾊﾟﾅｿﾆｯｸWTK2910K(広角)・WTK29129(普通)同等品以上
NCK	照明制御装置 子器 換気扇接続端子付(100V)		ﾊﾟﾅｿﾆｯｸWTK2933K(間欠運転可能)同等品以上
	埋込ｽｲｯﾁ 1P15A×1		
	埋込ｽｲｯﾁ 1P15A×2		
	埋込ｽｲｯﾁ 1P15A×3		
3	埋込ｽｲｯﾁ 3W15A×1		
3 3	埋込ｽｲｯﾁ 3W15A××2		
P	埋込ｽｲｯﾁ 1P15A×1 確認表示灯付		
SU	操作ﾕﾆｯﾄ(手動で照明・ﾌｧﾝをON/OFF)		ﾊﾟﾅｿﾆｯｸWTC5820W同等品以上
hL	ﾘﾓｺﾝｽｲｯﾁ(ﾌﾙ2線式)		
	T/U 6Aﾘﾚｰ端末器(ﾌﾙ2線式)		
WS	壁ｼｰﾝｽｲｯﾁ	(無線調光ｼｽﾃﾑ機器)	
GW	ｹﾞｰﾄｳｪｲ(AC100V)	(無線調光ｼｽﾃﾑ機器)	
P(on-off)	ﾊﾟﾜｰﾎﾞｯｸｽon/off用	(無線調光ｼｽﾃﾑ機器)	
P(W)	ﾊﾟﾜｰﾎﾞｯｸｽPWM調光用	(無線調光ｼｽﾃﾑ機器)	
P(位)	ﾊﾟﾜｰﾎﾞｯｸｽ位相制御用	(無線調光ｼｽﾃﾑ機器)	
AP	Wi-Fiﾙｰﾀｰ/AP(AC100V)	(無線調光ｼｽﾃﾑ機器)	
	専用ﾀﾌﾞﾚｯﾄ	(無線調光ｼｽﾃﾑ機器)	
	照明制御用ｽｲｯﾁﾝｸﾞHUB	(無線調光ｼｽﾃﾑ機器)	
S	昼光ｾﾝｻｰ・人感ｾﾝｻｰ	(無線調光ｼｽﾃﾑ機器)	
	ｱｳﾄﾚｯﾄﾎﾞｯｸｽ		
JB	ｼﾞｮｲﾝﾄﾎﾞｯｸｽ		
	ﾌﾟﾙﾎﾞｯｸｽ SS150×150×100		
	消音ﾎﾞｯｸｽ付送風機(FE)		機械設備工事
	換気扇(FC)		機械設備工事

電灯(一般照明)設備 1階平面図(1)　S=1/100

設計者に無断で複製を禁ず

二本柳慶一建築研究所・隈研吾建築都市設計事務所共同企業体

備考	管理建築士（企業体代表）	構造設計1級建築士	設備設計1級建築士	設計担当	工事名称	図面番号
	1級建築士事務所(渡)347号 1級建築士登録181500号 二 本 柳 慶 一	本図(仕様書)に記載された事項は構造関係規定に適合することを確認した。	本図(仕様書)に記載された事項は設備関係規定に適合することを確認した。	K.NIHONYANAGI A.KAWAMOTO	八雲町役場庁舎等建設工事実施設計	E-009
				作図担当 Y.SATO	図面名称 電灯(一般照明)設備 1階平面図(1)	縮尺 A1 S=1:100 A3 S=1:200	設計年月日 2024.05.01

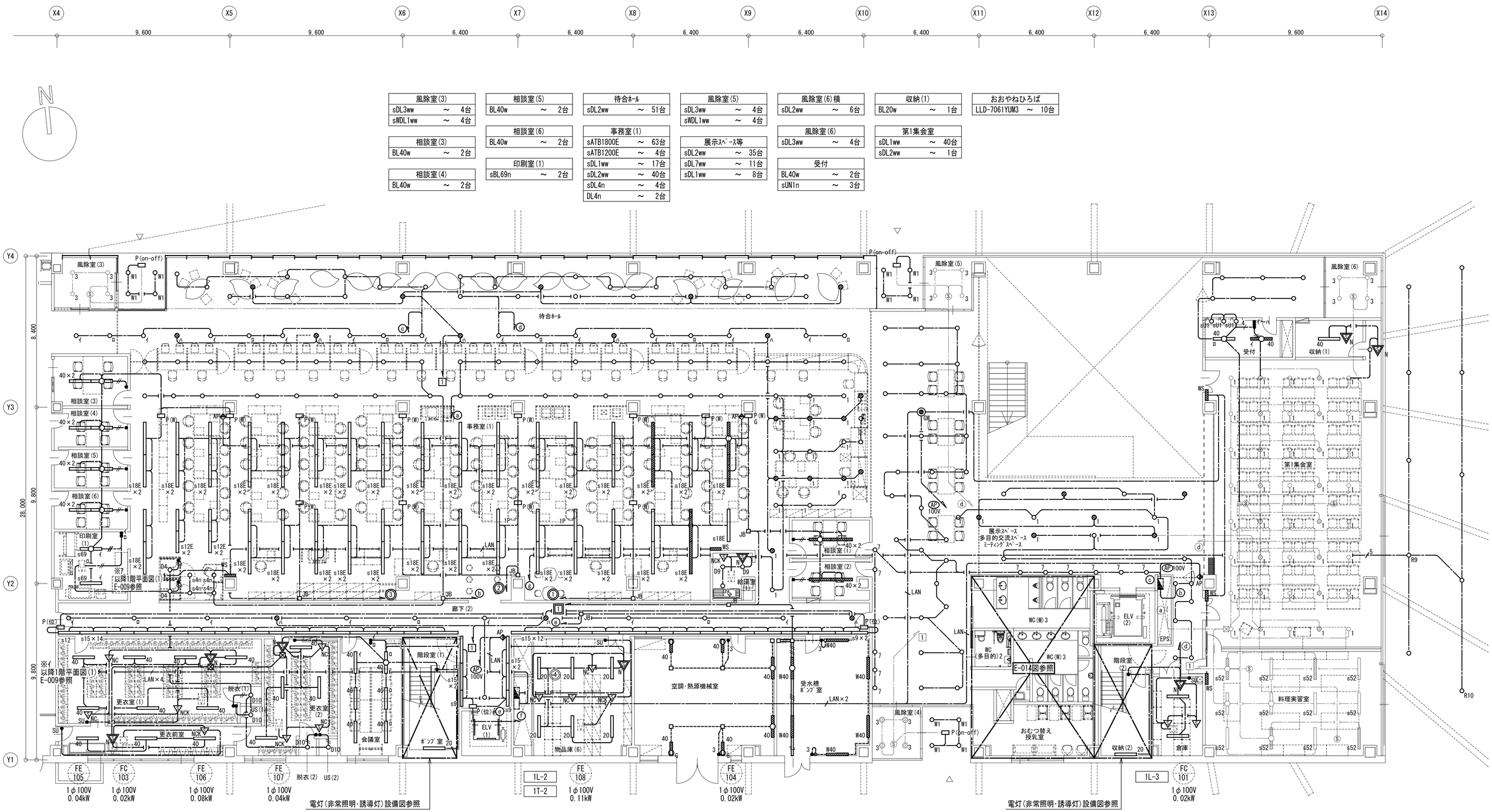

風除室(3)	
sDL3ww	～ 4台
sWDL1ww	～ 4台

相談室(3)	
BL40w	～ 2台

相談室(4)	
BL40w	～ 2台

相談室(5)	
BL40w	～ 2台

相談室(6)	
BL40w	～ 2台

印刷室(1)	
sBL69n	～ 2台

待合ﾎｰﾙ	
sDL2ww	～ 51台

事務室(1)	
sATB1800E	～ 63台
sATB1200E	～ 4台
sDL1ww	～ 17台
sDL2ww	～ 40台
sDL4n	～ 4台
DL4n	～ 2台

風除室(5)	
sDL3ww	～ 4台
sWDL1ww	～ 4台

展示ｽﾍﾟｰｽ等	
sDL2ww	～ 35台
sDL7ww	～ 11台
sDL1ww	～ 8台

風除室(6)横	
sDL2ww	～ 6台

風除室(6)	
sDL3ww	～ 4台

受付	
BL40w	～ 2台
sUN1n	～ 3台

収納(1)	
BL20w	～ 1台

第1集会室	
sDL1ww	～ 40台
sDL2ww	～ 1台

おおやねひろば	
LLD-7061YUM3	～ 10台

脱衣(1)	
DL10ww	～ 1台

US(1)	
DL10ww	～ 1台

更衣室1	
BL40w	～ 7台

更衣前室(60名)	
BL40w	～ 3台

脱衣(2)	
DL10ww	～ 1台

更衣室2	
BL40w	～ 4台

会議室	
BL40w	～ 6台

US(2)	
DL10ww	～ 1台

廊下(2)	
sMK1500	～ 30台
sMK900	～ 4台
sMK1200	～ 1台
sDL2ww	～ 16台

ﾎﾟﾝﾌﾟ室	
BL20w	～ 1台

物品庫(6)	
BL20w	～ 6台

空調・熱源機械室	
BL40w	～ 6台

受水槽ﾎﾟﾝﾌﾟ室	
WBL40w	～ 6台

給湯室(1)	
DL9ww	～ 3台

相談室(1)	
BL40w	～ 2台

相談室(2)	
BL40w	～ 2台

風除室(4)	
sDL3ww	～ 4台
sWDL1ww	～ 4台

倉庫・料理前廊下	
sDL2ww	～ 6台

倉庫	
BL20w	～ 4台

料理実習室	
sBL52ww	～ 12台

収納(2)	
BL20w	～ 1台

電灯(一般照明)設備 1階平面図(2) S=1/100

設計者に無断で複製を禁ず

二本柳慶一建築研究所・隈研吾建築都市設計事務所共同企業体	備考	管理建築士（企業体代表） 1級建築士事務所(渡)347号 1級建築士登録181500号 二 本 柳 慶 一	構造設計1級建築士 本図(仕様書)に記載された事項は構造関係規定に適合することを確認した。	設備設計1級建築士 本図(仕様書)に記載された事項は設備関係規定に適合することを確認した。	設計担当 K.NIHONYANAGI A.KAWAMOTO 作図担当 Y.SATO	工事名称 八雲町役場庁舎等建設工事実施設計 図面名称 電灯(一般照明)設備 1階平面図(2)	縮尺 A1 S=1:100 A3 S=1:200	図面番号 E-010 設計年月日 2024.05.01

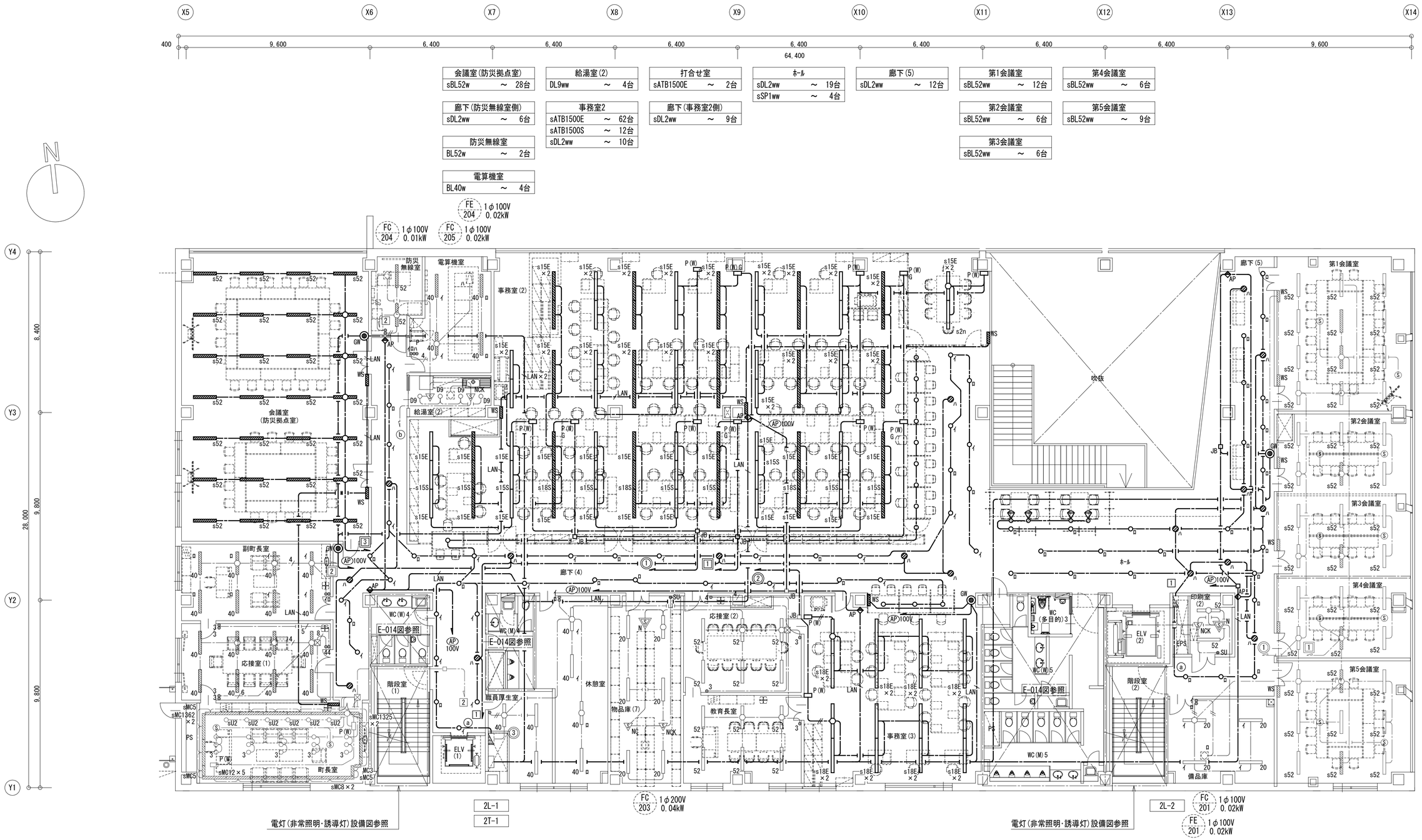

会議室(防災拠点室)	
sBL52w	～ 28台

廊下(防災無線室側)	
sDL2ww	～ 6台

防災無線室	
BL52w	～ 2台

電算機室	
BL40w	～ 4台

給湯室(2)	
DL9ww	～ 4台

事務室2	
sATB1500E	～ 62台
sATB1500S	～ 12台
sDL2ww	～ 10台

打合せ室	
sATB1500E	～ 2台

廊下(事務室2側)	
sDL2ww	～ 9台

ホール	
sDL2ww	～ 19台
sSP1ww	～ 4台

廊下(5)	
sDL2ww	～ 12台

第1会議室	
sBL52ww	～ 12台

第2会議室	
sBL52ww	～ 6台

第3会議室	
sBL52ww	～ 6台

第4会議室	
sBL52ww	～ 6台

第5会議室	
sBL52ww	～ 9台

副町長室	
BL40w	～ 8台

応接室(1)	
BL40w	～ 8台

町長室	
sMC1250A	～ 11台
sMC537A	～ 3台
sMC1325A	～ 2台
sMC1362A	～ 2台
sMC837A	～ 2台
sMC312A	～ 1台
sDL3ww	～ 15台
sUN2ww	～ 6台

職員厚生室	
BL40w	～ 3台

廊下(4)	
sDL2ww	～ 37台

休憩室	
BL40w	～ 4台

物品庫(7)	
BL20w	～ 6台

応接室(2)	
BL52w	～ 6台

教育長室	
BL52w	～ 6台

事務室(3)	
sTAB1800E	～ 16台
sDL2ww	～ 3台

印刷室(2)	
BL52w	～ 2台

備品庫	
BL20w	～ 4台

廊下(印刷室(2)側)	
sDL2ww	～ 5台

電灯(一般照明)設備 2階平面図 S=1/100

設計者に無断で複製を禁ず

二本柳慶一建築研究所・隈研吾建築都市設計事務所共同企業体	備考	管理建築士（企業体代表） 1級建築士事務所(渡)347号 1級建築士登録181500号 二 本 柳 慶 一	構造設計1級建築士 本図(仕様書)に記載された事項は構造関係規定に適合することを確認した。	設備設計1級建築士 本図(仕様書)に記載された事項は設備関係規定に適合することを確認した。	設計担当 K. NIHONYANAGI A. KAWAMOTO 作図担当 Y. SATO	工事名称 八雲町役場庁舎等建設工事実施設計 図面名称 電灯(一般照明)設備 2階平面図	図面番号 E-011 縮尺 A1 S=1:100 A3 S=1:200 設計年月日 2024. 05. 01

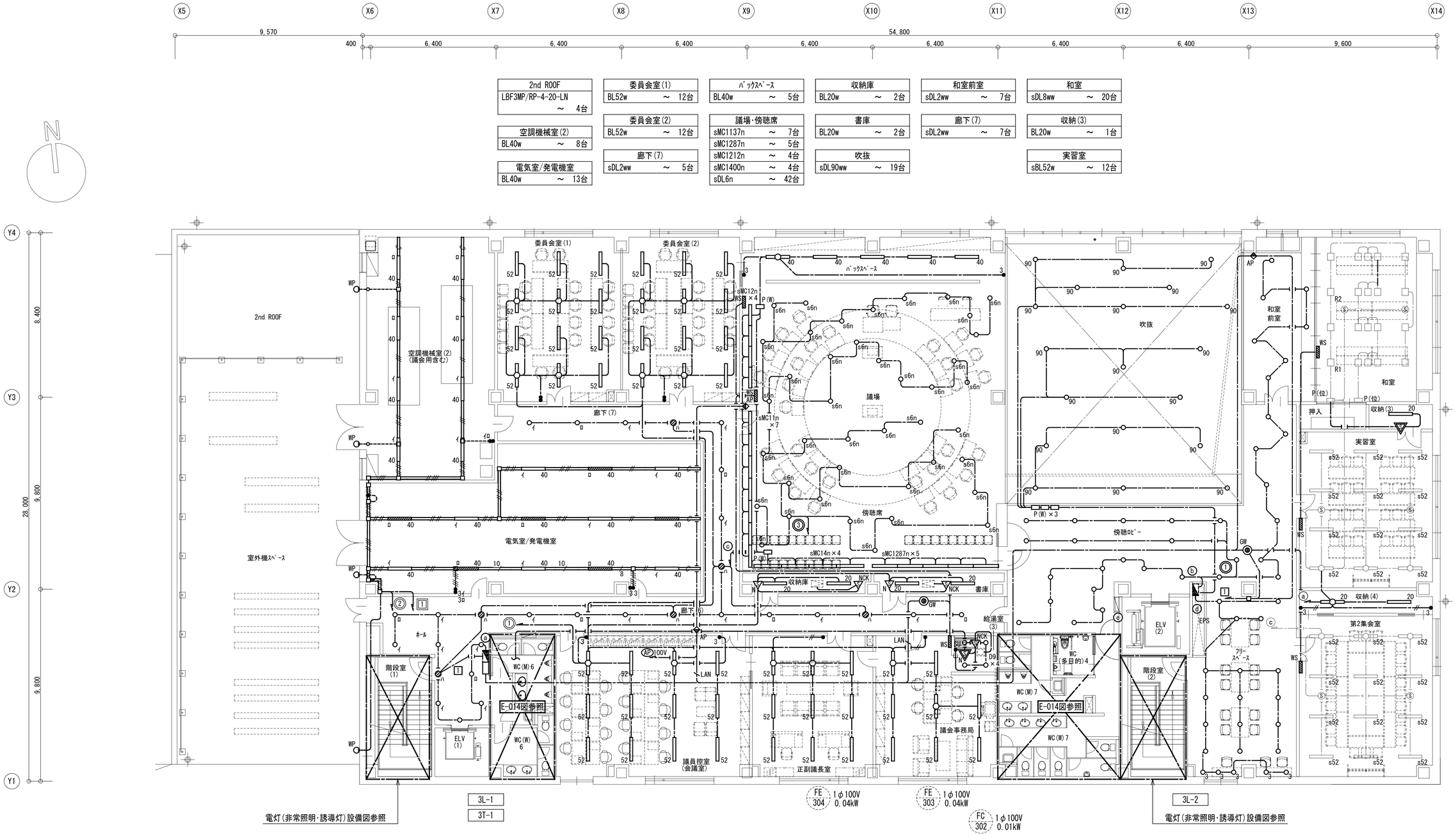

2nd R00F	
LBF3MP/RP-4-20-LN	～ 4台

空調機械室(2)	
BL40w	～ 8台

電気室/発電機室	
BL40w	～ 13台

委員会室(1)	
BL52w	～ 12台

委員会室(2)	
BL52w	～ 12台

廊下(7)	
sDL2ww	～ 5台

ﾊﾞｯｸｽﾍﾟｰｽ	
BL40w	～ 5台

議場･傍聴席	
sMC1137n	～ 7台
sMC1287n	～ 5台
sMC1212n	～ 4台
sMC1400n	～ 4台
sDL6n	～ 42台

収納庫	
BL20w	～ 2台

書庫	
BL20w	～ 2台

吹抜	
sDL90ww	～ 19台

和室前室	
sDL2ww	～ 7台

廊下(7)	
sDL2ww	～ 7台

和室	
sDL8ww	～ 20台

収納(3)	
BL20w	～ 1台

実習室	
sBL52w	～ 12台

廊下(電気室/発電機室側)	
sDL2ww	～ 3台

廊下(6)	
sDL2ww	～ 10台

正副議長室	
BL52w	～ 9台

議会事務局	
BL52w	～ 8台

傍聴ﾛﾋﾞｰ	
sDL2ww	～ 31台

収納(4)	
BL20w	～ 2台

ﾎｰﾙ	
sDL2ww	～ 11台

議員控室(会議室)	
BL52w	～ 12台

給湯室(3)	
DL9ww	～ 4台

ﾌﾘｰｽﾍﾟｰｽ	
sDL2ww	～ 18台
sDL3ww	～ 5台

第2集会室	
sBL52w	～ 12台

電灯(一般照明)設備 3階平面図 S=1/100

設計者に無断で複製を禁ず

二本柳慶一建築研究所・隈研吾建築都市設計事務所共同企業体

備考	管理建築士（企業体代表）	構造設計1級建築士	設備設計1級建築士	設計担当	工事名称	図面番号
	1級建築士事務所(渡)347号 1級建築士登録181500号 二 本 柳 慶 一	本図(仕様書)に記載された事項は構造関係規定に適合することを確認した。	本図(仕様書)に記載された事項は設備関係規定に適合することを確認した。	K.NIHONYANAGI A.KAWAMOTO	八雲町役場庁舎等建設工事実施設計	E-012
				作図担当 Y.SATO	図面名称 電灯(一般照明)設備 3階平面図	縮尺 A1 S=1:100 A3 S=1:200
						設計年月日 2024.05.01

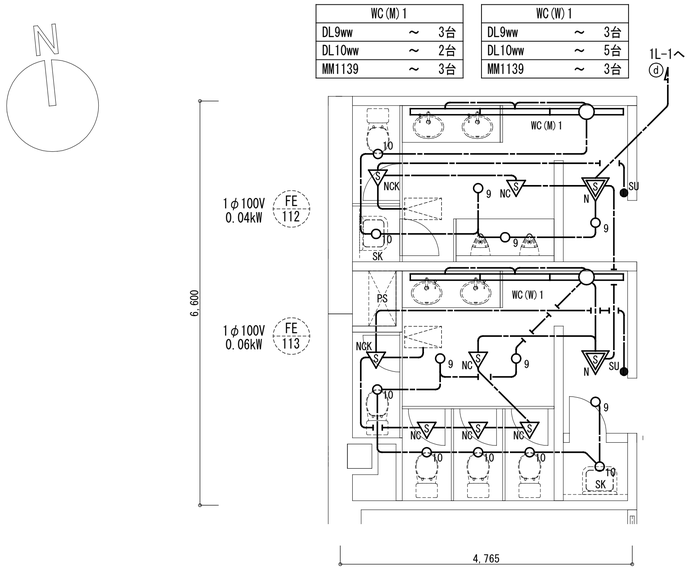

電灯(一般照明)設備 1階WC(M)(W)1平面詳細図 S=1/50

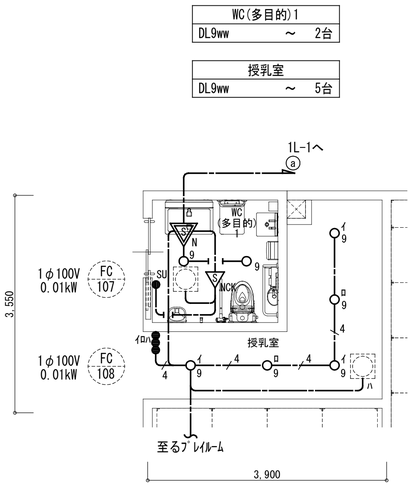

電灯(一般照明)設備 1階WC(多目的)1・授乳室平面詳細図 S=1/50

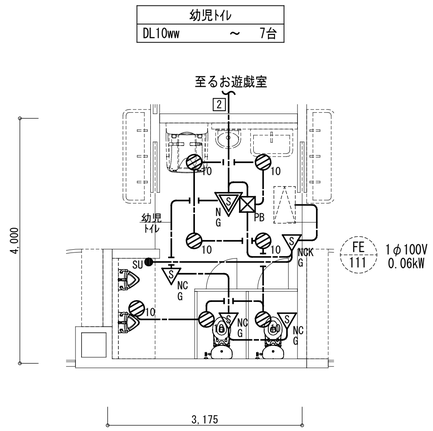

電灯(一般照明)設備 1階幼児トイレ平面詳細図 S=1/50

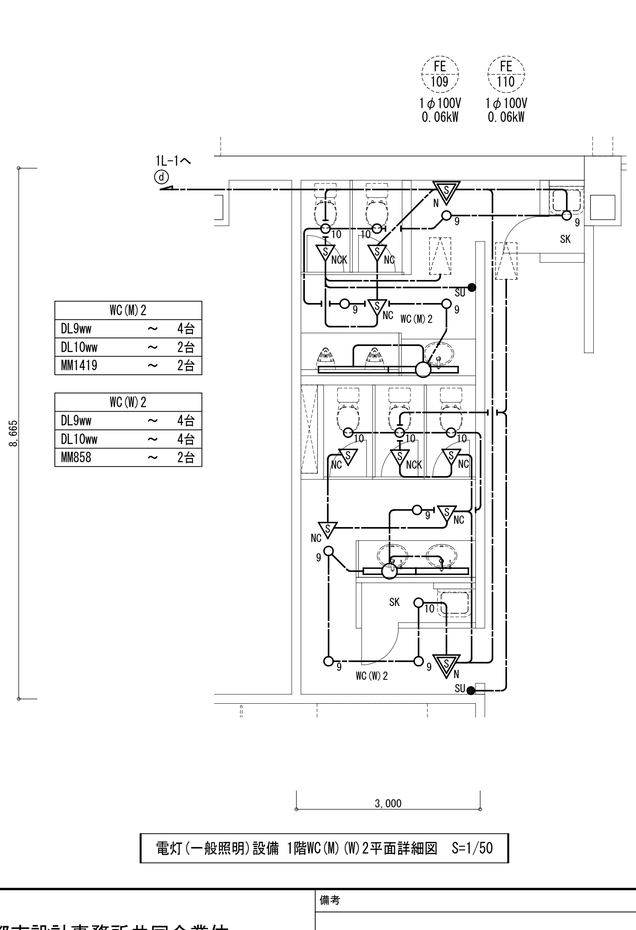

電灯(一般照明)設備 1階WC(M)(W)2平面詳細図 S=1/50

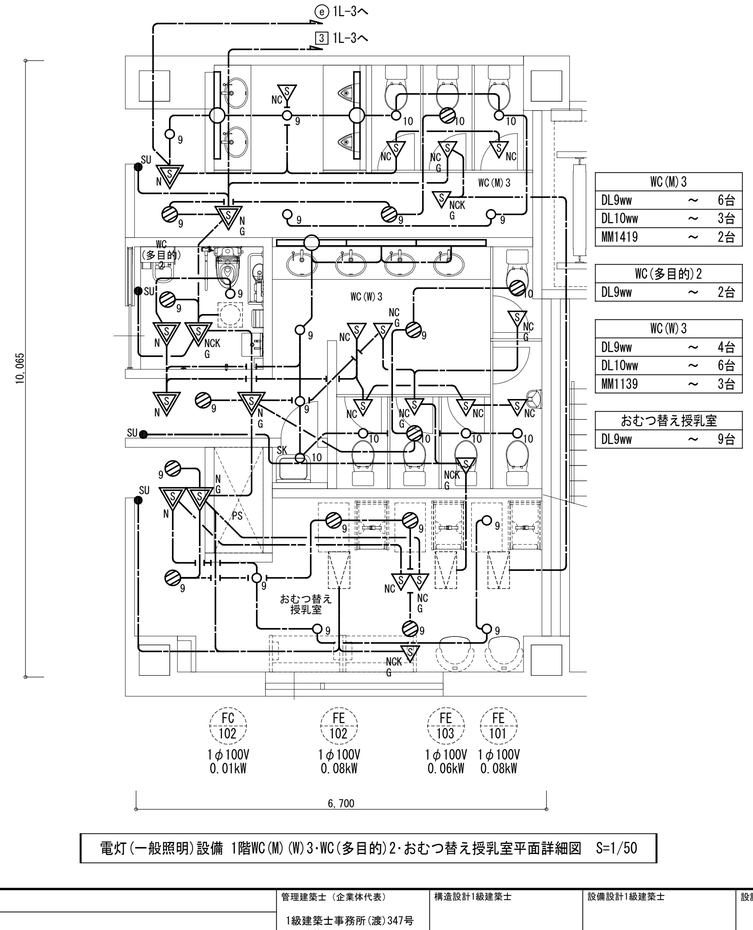

電灯(一般照明)設備 1階WC(M)(W)3・WC(多目的)2・おむつ替え授乳室平面詳細図 S=1/50

〈配線凡例〉 特記なき配線サイズは下記による

記号	名称	備考
———	天井隠ぺいｹｰﾌﾞﾙ配線	
———	EM-EEF2.0-3C 保護管(PF16)	
—4—	EM-EEF2.0-2C×2 保護管(PF22)	

〈凡例〉

記号	名称	備考
	LED照明器具	
○	LEDﾀﾞｳﾝﾗｲﾄ	
	LEDﾀﾞｳﾝﾗｲﾄ(発電機回路)	
N	照明制御装置 親器 8Aﾀｲﾌﾟ	ﾊﾟﾅﾆｯｸWTK24818(広角)同等品以上
NC	照明制御装置 子器(100V)	ﾊﾟﾅﾆｯｸWTK2910K(広角)・WTK29129(普通)同等品以上
NCK	照明制御装置 子器 換気扇接続端子付(100V)	ﾊﾟﾅﾆｯｸWTK2933K(間欠運転可能)同等品以上
	埋込ｽｲｯﾁ 1P15A×3	
SU	操作ﾕﾆｯﾄ(手動で照明･ﾌｧﾝをON/OFF)	ﾊﾟﾅﾆｯｸWTC5820W同等品以上
PB	ﾌﾟﾙﾎﾞｯｸｽ SS150×150×100	
	消音ﾎﾞｯｸｽ付送風機(FE)	機械設備工事
	換気扇(FC)	機械設備工事

注記)1.Gが附記されたものは発電機回路とする。
2.照明制御装置 子器 換気扇接続端子付(100V)の位置ﾎﾞｯｸｽは大四角深型ｱｳﾄﾚｯﾄﾎﾞｯｸｽとする。
3.照明制御装置 親器 8Aﾀｲﾌﾟの位置ﾎﾞｯｸｽにはﾌﾟﾙﾎﾞｯｸｽ SS150×150×100を見込むこと。

設計者に無断で複製を禁ず

二本柳慶一建築研究所・隈研吾建築都市設計事務所共同企業体

備考

管理建築士（企業体代表）
1級建築士事務所(渡)347号
1級建築士登録181500号
二本柳慶一

構造設計1級建築士
本図(仕様書)に記載された事項は構造関係規定に適合することを確認した。

設備設計1級建築士
本図(仕様書)に記載された事項は設備関係規定に適合することを確認した。

設計担当 K.NIHONYANAGI A.KAWAMOTO
作図担当 Y.SATO

工事名称 八雲町役場庁舎等建設工事実施設計
図面名称 電灯(一般照明)設備 1階ﾄｲﾚ平面詳細図
縮尺 A1 S=1:50 A3 S=1:100
図面番号 E-013
設計年月日 2024.05.01

WC(W)4		
DL9ww	～	2台
DL10ww	～	4台
MM1419	～	1台

WC(M)4		
DL9ww	～	4台
DL10ww	～	2台
MM858	～	1台

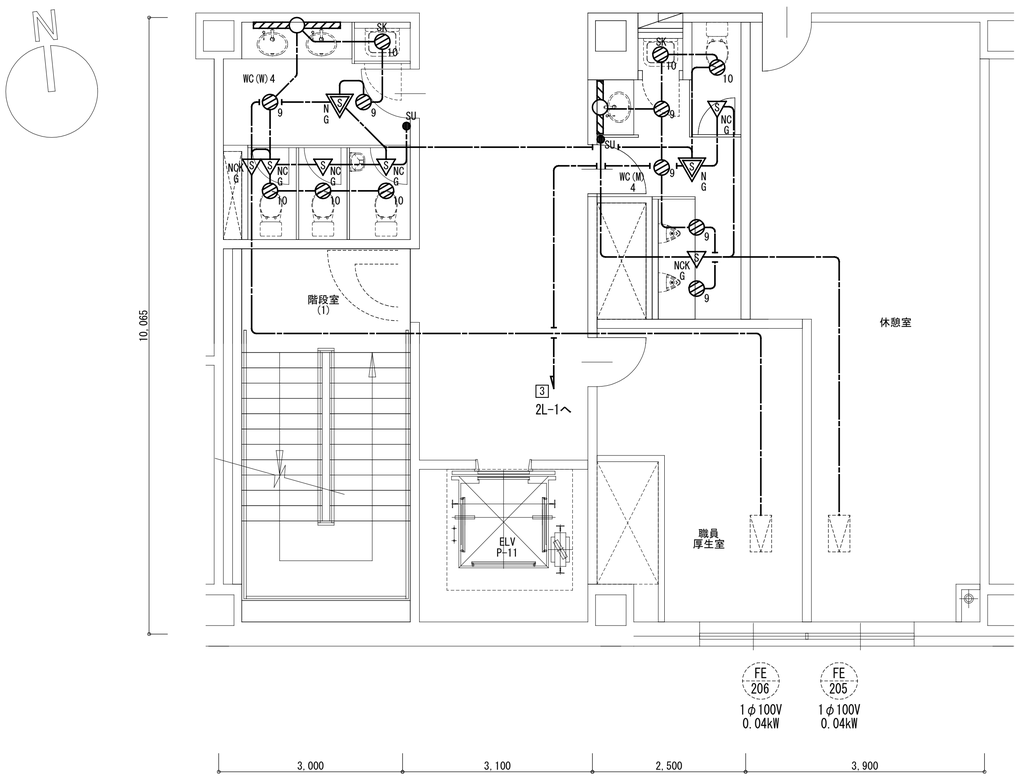

電灯(一般照明)設備 2階WC(M)(W)4平面詳細図 S=1/50

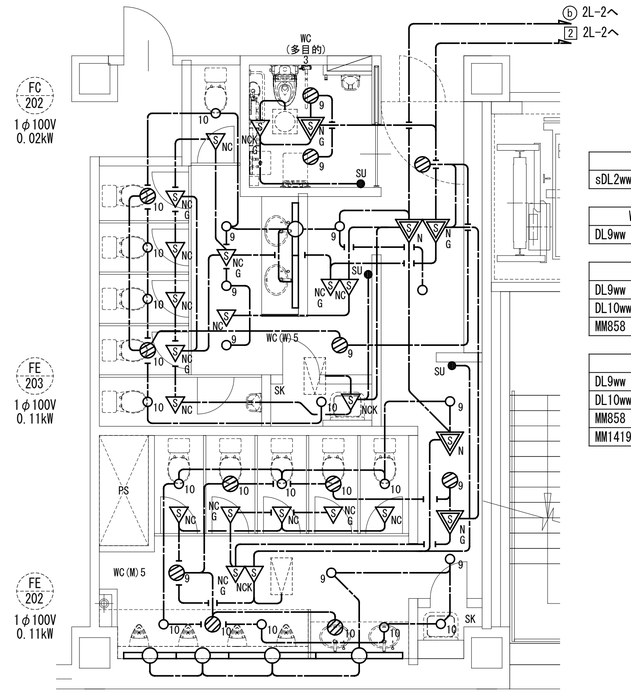

通路		
sDL2ww	～	2台

WC(多目的)2		
DL9ww	～	2台

WC(W)5		
DL9ww	～	5台
DL10ww	～	7台
MM858	～	2台

WC(M)5		
DL9ww	～	5台
DL10ww	～	11台
MM858	～	2台
MM1419	～	2台

電灯(一般照明)設備 2階WC(多目的)3・WC(M)(W)5平面詳細図 S=1/50

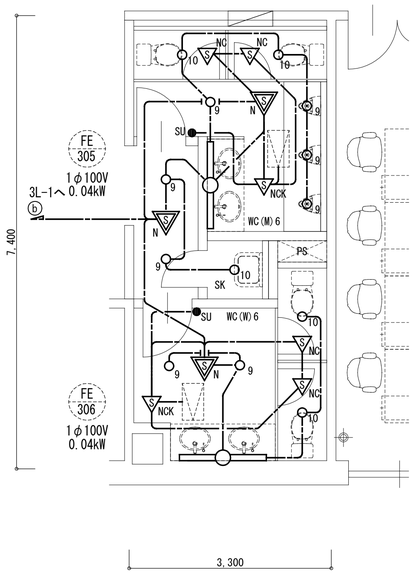

通路		
DL9ww	～	2台
DL10ww	～	1台

WC(W)6		
DL9ww	～	2台
DL10ww	～	2台
MM1419	～	1台

WC(M)6		
DL9ww	～	4台
DL10ww	～	2台
MM1419	～	1台

電灯(一般照明)設備 3階WC(M)(W)6平面詳細図 S=1/50

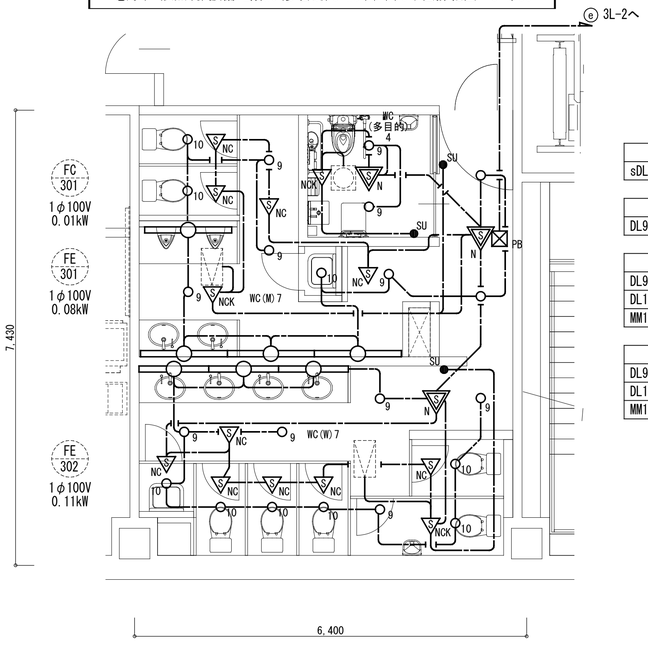

通路		
sDL2ww	～	2台

WC(多目的)4		
DL9ww	～	2台

WC(M)7		
DL9ww	～	4台
DL10ww	～	3台
MM1419	～	4台

WC(W)7		
DL9ww	～	5台
DL10ww	～	6台
MM1139	～	3台

電灯(一般照明)設備 3階WC(多目的)4・WC(M)(W)7平面詳細図 S=1/50

〈配線凡例〉 特記なき配線サイズは下記による

記号	名称		備考
—-—	天井隠ぺいｹｰﾌﾞﾙ配線		
—-—	EM-EEF1.6-3C	保護管(PF16)	
—P—	EM-FCPEE1.2-2P	保護管(PF16)	

〈凡例〉

記号	名称	備考
	LED照明器具	
○	LEDﾀﾞｳﾝﾗｲﾄ	
	LEDﾀﾞｳﾝﾗｲﾄ(発電機回路)	
S N	照明制御装置 親器 8Aﾀｲﾌﾟ	ﾊﾟﾅﾆｯｸWTK24818(広角)同等品以上
S NC	照明制御装置 子器(100V)	ﾊﾟﾅﾆｯｸWTK2910K(広角)・WTK29129(普通)同等品以上
S NCK	照明制御装置 子器 換気扇接続端子付(100V)	ﾊﾟﾅﾆｯｸWTK2933K(間欠運転可能)同等品以上
●SU	操作ﾕﾆｯﾄ(手動で照明・ﾌｧﾝをON/OFF)	ﾊﾟﾅﾆｯｸWTC5820W同等品以上
⊠PB	ﾌﾟﾙﾎﾞｯｸｽ SS150×150×100	
	消音ﾎﾞｯｸｽ付送風機(FE)	機械設備工事
	換気扇(FC)	機械設備工事

注記)1.Gが附記されたものは発電機回路とする。
2.照明制御装置 子器 換気扇接続端子付(100V)の位置ﾎﾞｯｸｽは大四角深型ｱｳﾄﾚｯﾄﾎﾞｯｸｽとする。
3.照明制御装置 親器 8Aﾀｲﾌﾟの位置ﾎﾞｯｸｽにはﾌﾟﾙﾎﾞｯｸｽ SS150×150×100を見込むこと。
4.ｾﾝｻｰ子機が6台目以上は子機増設機能付とする(WTK29318)。

設計者に無断で複製を禁ず

二本柳慶一建築研究所・隈研吾建築都市設計事務所共同企業体

備考	管理建築士(企業体代表)	構造設計1級建築士	設備設計1級建築士	設計担当	工事名称	図面番号
	1級建築士事務所(渡)347号 1級建築士登録181500号 二 本 柳 慶 一	本図(仕様書)に記載された事項は構造関係規定に適合することを確認した。	本図(仕様書)に記載された事項は設備関係規定に適合することを確認した。	K.NIHONYANAGI A.KAWAMOTO	八雲町役場庁舎等建設工事実施設計	E-014
				作図担当 Y.SATO	図面名称 電灯(一般照明)設備 2・3階ﾄｲﾚ平面詳細図	縮尺 A1 S=1:50 A3 S=1:100
						設計年月日 2024.05.01

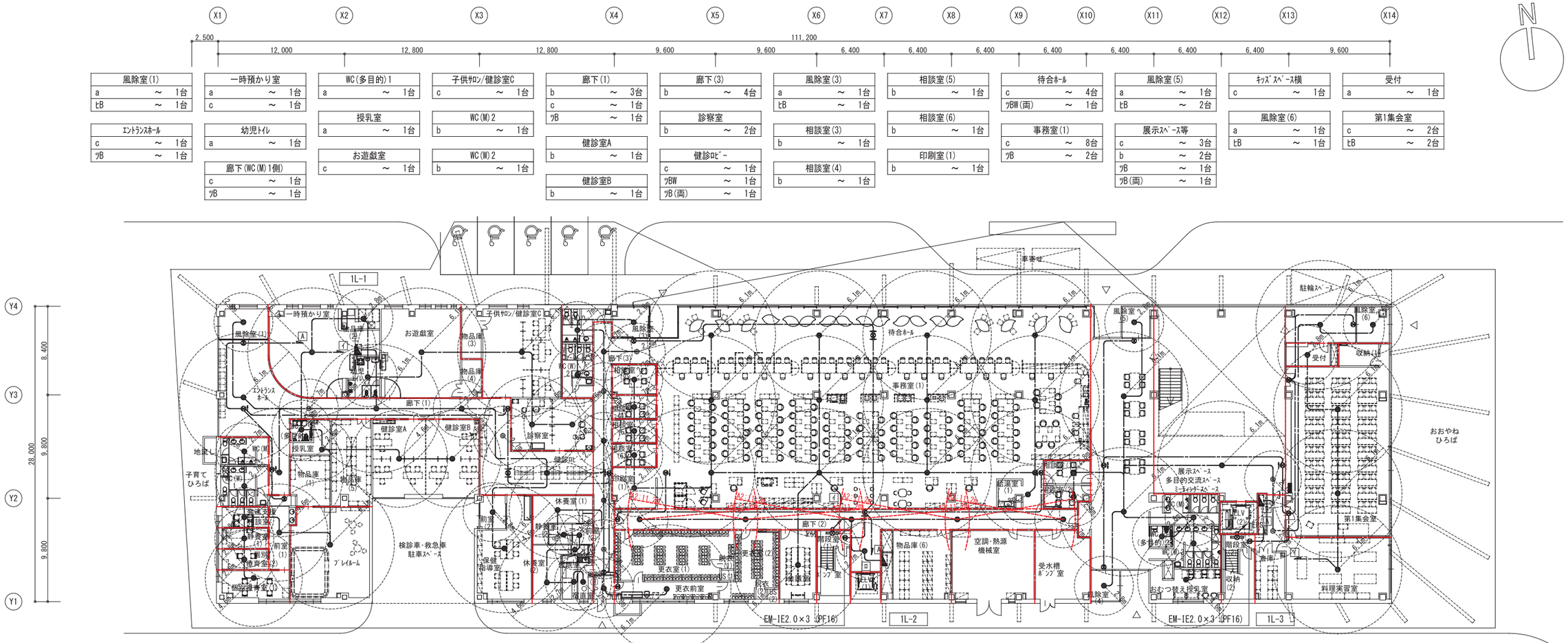

WC(M)1	
b	～ 1台

WC(W)1	
b	～ 1台

発達支援相談室	
a	～ 1台

静養室(1)	
a	～ 1台

個別療育室(2)	
a	～ 1台

個別療育室(1)	
b	～ 1台

前室(1)	
b	～ 1台
ﾋC	～ 1台

ﾌﾟﾚｲﾙｰﾑ	
c	～ 1台

前室(2)	
a	～ 1台

保健指導室	
c	～ 1台

廊下(休養室1側)	
b	～ 2台

休養室(1)	
b	～ 1台

静養室(2)	
a	～ 1台

前室(3)	
a	～ 1台

踏込	
a	～ 1台

休養室2	
b	～ 1台

仮眠室・宿直室	
b	～ 2台

風除(2)	
a	～ 1台
ﾋB	～ 1台

廊下(2)	
b	～ 6台
ﾋB	～ 1台
ｿB(両)	～ 1台

会議室	
C	～ 1台

階段室(1)	
SP-3	～ 1台
ﾋC	～ 1台

給湯室(1)	
a	～ 1台

相談室(1)	
a	～ 1台

相談室(2)	
a	～ 1台

風除室(4)	
a	～ 1台
ﾋB	～ 1台

WC(多目的)2	
a	～ 1台

WC(M)3	
b	～ 1台

WC(W)3	
b	～ 1台

おむつ替え授乳室	
b	～ 1台

階段室(2)	
SP-3	～ 1台
ﾋC	～ 1台

料理実習室	
c	～ 1台

風除室(1)	
a	～ 1台
ﾋB	～ 1台

エントランスホール	
c	～ 1台
ｿB	～ 1台

一時預かり室	
a	～ 1台
c	～ 1台

幼児トイレ	
a	～ 1台

廊下(WC(M)1側)	
c	～ 1台
ｿB	～ 1台

WC(多目的)1	
a	～ 1台

授乳室	
a	～ 1台

お遊戯室	
c	～ 1台

子供ﾛﾋﾞｰ/健診室C	
c	～ 1台

WC(M)2	
b	～ 1台

WC(W)2	
b	～ 1台

廊下(1)	
b	～ 3台
c	～ 1台
ｿB	～ 1台

健診室A	
b	～ 1台

健診室B	
b	～ 1台

廊下(3)	
b	～ 4台

診察室	
b	～ 2台

健診ﾛﾋﾞｰ	
c	～ 1台
ｿBW	～ 1台
ｿB(両)	～ 1台

風除室(3)	
a	～ 1台
ﾋB	～ 1台

相談室(3)	
b	～ 1台

相談室(4)	
b	～ 1台

相談室(5)	
b	～ 1台

相談室(6)	
b	～ 1台

印刷室(1)	
b	～ 1台

待合ﾎｰﾙ	
c	～ 4台
ｿBW(両)	～ 1台

事務室(1)	
c	～ 8台
ｿB	～ 2台

風除室(5)	
a	～ 1台
ﾋB	～ 2台

展示ｽﾍﾟｰｽ等	
c	～ 3台
b	～ 2台
ｿB	～ 1台
ｿB(両)	～ 1台

ｷｯｽﾞｽﾍﾟｰｽ横	
c	～ 1台

風除室(6)	
a	～ 1台
ﾋB	～ 1台

受付	
a	～ 1台

第1集会室	
c	～ 2台
ﾋB	～ 2台

電灯(非常照明・誘導灯)設備 1階平面図 S=1/200

〈配線凡例〉 特記なき配線サイズは下記による			〈凡例〉		
記 号	名 称	備 考	記 号	名 称	備 考
——-——	天井隠ぺいｹｰﾌﾞﾙ配線			電灯分電盤	
				LED照明器具(階段通路誘導灯・非常照明兼用型) ひとｾﾝｻ段調光	
——-——	EM-EEF2.0-2C 保護管(PF16)		●	LED非常照明器具 電池内蔵形	
—//——	EM-EEF2.0-3C 保護管(PF22)			LED避難口誘導灯 電池内蔵形	
				LED通路誘導灯 電池内蔵形	
———	防火区画(面積区画または竪穴区画)	1時間耐火処理			
—·—·—	主要構造部である間仕切壁(小屋裏まで)	1時間耐火処理			
—-—-—	主要構造部である間仕切壁(天井まで)	1時間耐火処理			
——-——	耐火遮音間仕切壁	1時間耐火+遮音処理			
	防火区画貫通処理(1時間耐火)				

注記)1.天井隠ぺいｹｰﾌﾞﾙ配線にて壁内引下げ部はPF管にて保護する。
2.防火区画及び主要構造部の間仕切壁、耐火遮音間仕切壁を貫通する箇所は国土交通大臣認定工法による貫通処理を行う。
また、上記間仕切壁に設置する位置ボックスは耐火ﾎﾞｯｸｽを用いること。(耐火遮音壁は遮音性能を有した耐火ﾎﾞｯｸｽを用いること)
3.送り端子のない器具は位置ﾎﾞｯｸｽとしてｼﾞｬﾝｸｼｮﾝﾎﾞｯｸｽを設け、分岐接続する。(端末器具は除く)

設計者に無断で複製を禁ず

二本柳慶一建築研究所・隈研吾建築都市設計事務所共同企業体

備考	管理建築士(企業体代表)	構造設計1級建築士	設備設計1級建築士	設計担当	工事名称	図面番号
	1級建築士事務所(渡)347号 1級建築士登録181500号 二 本 柳 慶 一	本図(仕様書)に記載された事項は構造関係規定に適合することを確認した。	本図(仕様書)に記載された事項は設備関係規定に適合することを確認した。	K. NIHONYANAGI A. KAWAMOTO 作図担当 Y. SATO	八雲町役場庁舎等建設工事実施設計 図面名称 電灯(非常照明・誘導灯)設備 1階平面図 縮尺 A1 S=1:200 A3 S=1:400	E-015 設計年月日 2024.05.01

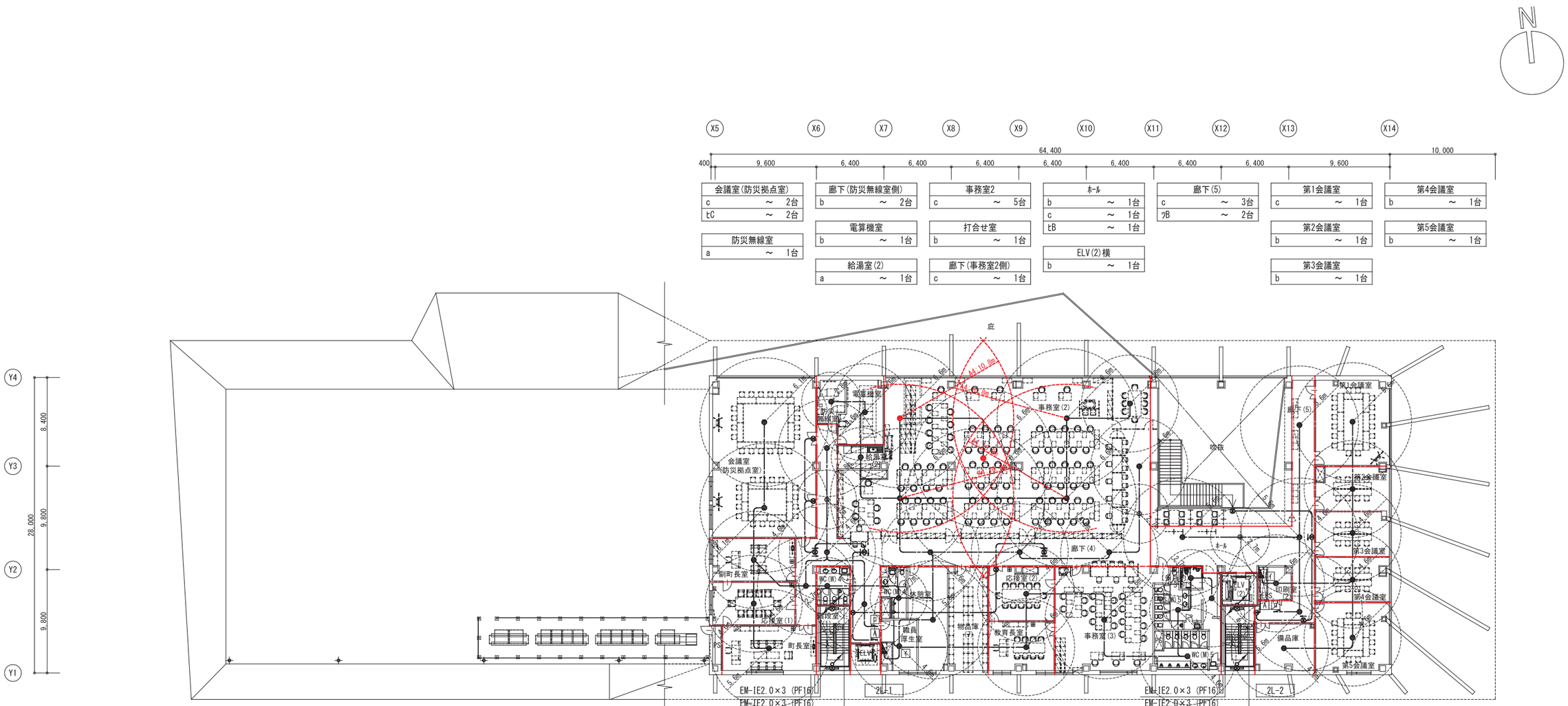

会議室(防災拠点室)	
c	～ 2台
ﾋC	～ 2台

防災無線室	
a	～ 1台

廊下(防災無線室側)	
b	～ 2台

電算機室	
b	～ 1台

給湯室(2)	
a	～ 1台

事務室2	
c	～ 5台

打合せ室	
b	～ 1台

廊下(事務室2側)	
c	～ 1台

ﾎｰﾙ	
b	～ 1台
c	～ 1台
ﾋB	～ 1台

ELV(2)横	
b	～ 1台

廊下(5)	
c	～ 3台
ﾂB	～ 2台

第1会議室	
c	～ 1台

第2会議室	
b	～ 1台

第3会議室	
b	～ 1台

第4会議室	
b	～ 1台

第5会議室	
b	～ 1台

副町長室	
b	～ 1台

応接室	
b	～ 1台

町長室	
c	～ 1台

WC(M)4	
b	～ 1台

WC(W)4	
b	～ 1台

階段室(1)	
SP-3	～ 2台
ﾋB	～ 1台

廊下(4)	
b	～ 7台
ﾂBW	～ 2台
ﾂBW(両)	～ 1台

職員厚生室	
b	～ 1台

休憩室	
c	～ 1台

応接室(2)	
b	～ 1台
ﾋC	～ 1台

教育長室	
b	～ 1台

事務室(3)	
c	～ 1台

WC(多目的)3	
b	～ 1台

WC(M)5	
b	～ 1台

WC(W)5	
b	～ 1台

階段室(2)	
SP-3	～ 2台
ﾋB	～ 1台

印刷室(2)	
b	～ 1台

備品庫	
b	～ 1台

電灯(非常照明･誘導灯)設備 2階平面図　S=1/200

設計者に無断で複製を禁ず

二本柳慶一建築研究所・隈研吾建築都市設計事務所共同企業体

備考	管理建築士（企業体代表）	構造設計1級建築士	設備設計1級建築士	設計担当	工事名称	図面番号
	1級建築士事務所(渡)347号 1級建築士登録181500号 二 本 柳 慶 一	本図(仕様書)に記載された事項は構造関係規定に適合することを確認した。	本図(仕様書)に記載された事項は設備関係規定に適合することを確認した。	K. NIHONYANAGI A. KAWAMOTO	八雲町役場庁舎等建設工事実施設計	E-016
				作図担当 Y. SATO	図面名称 電灯(非常照明･誘導灯)設備 2階平面図	縮尺 A1 S=1:200 A3 S=1:400
						設計年月日 2024.05.01

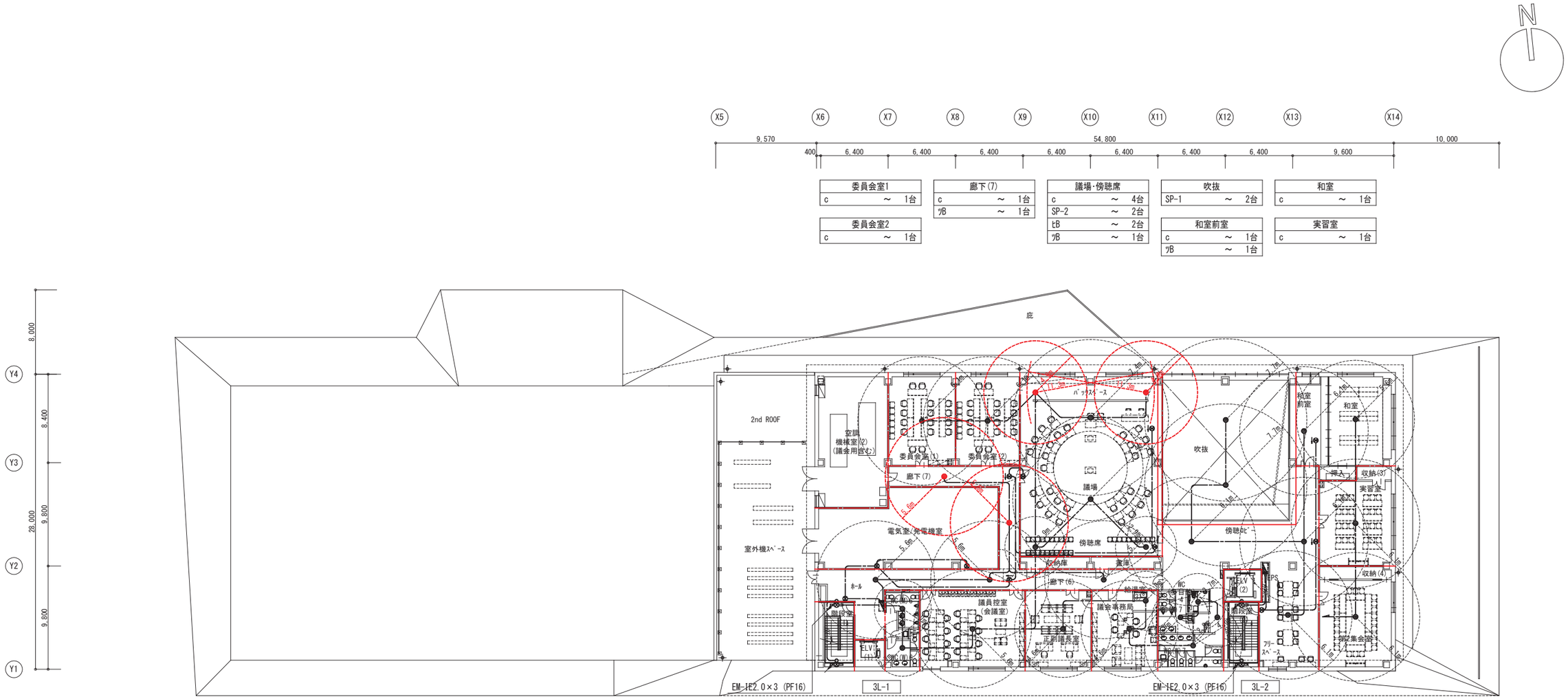

委員会室1	
c	～ 1台

委員会室2	
c	～ 1台

廊下(7)	
c	～ 1台
ﾂB	～ 1台

議場・傍聴席	
c	～ 4台
SP-2	～ 2台
ﾋB	～ 2台
ﾂB	～ 1台

吹抜	
SP-1	～ 2台

和室前室	
c	～ 1台
ﾂB	～ 1台

和室	
c	～ 1台

実習室	
c	～ 1台

電気室/発電機室	
ﾋC	～ 2台

廊下(電気室/発電機室側)	
c	～ 1台

階段室(1)	
SP-3	～ 2台
ﾋB	～ 1台

廊下(6)	
c	～ 3台
ﾂB	～ 1台

WC(W)6	
b	～ 1台

WC(M)6	
b	～ 1台

議員控室(会議室)	
c	～ 1台

正副議長室	
b	～ 1台

議会事務局	
b	～ 1台

傍聴ﾛﾋﾞｰ	
c	～ 2台
ﾂB	～ 1台

給湯室(3)	
a	～ 1台

WC(多目的)4	
b	～ 1台

WC(M)7	
b	～ 1台

WC(W)7	
b	～ 1台

階段室(2)	
SP-3	～ 2台
ﾋB	～ 1台

ﾌﾘｰｽﾍﾟｰｽ	
c	～ 1台

第2集会室	
c	～ 1台

電灯(非常照明・誘導灯)設備 3階平面図 S=1/200

設計者に無断で複製を禁ず

二本柳慶一建築研究所・隈研吾建築都市設計事務所共同企業体

備考	管理建築士（企業体代表）	構造設計1級建築士	設備設計1級建築士	設計担当	工事名称	図面番号
	1級建築士事務所(渡)347号 1級建築士登録181500号 二 本 柳 慶 一	本図(仕様書)に記載された事項は構造関係規定に適合することを確認した。	本図(仕様書)に記載された事項は設備関係規定に適合することを確認した。	K. NIHONYANAGI A. KAWAMOTO	八雲町役場庁舎等建設工事実施設計	E-017
				作図担当 Y. SATO	図面名称 電灯(非常照明・誘導灯)設備 3階平面図	縮尺 A1 S=1:200 A3 S=1:400	設計年月日 2024.05.01

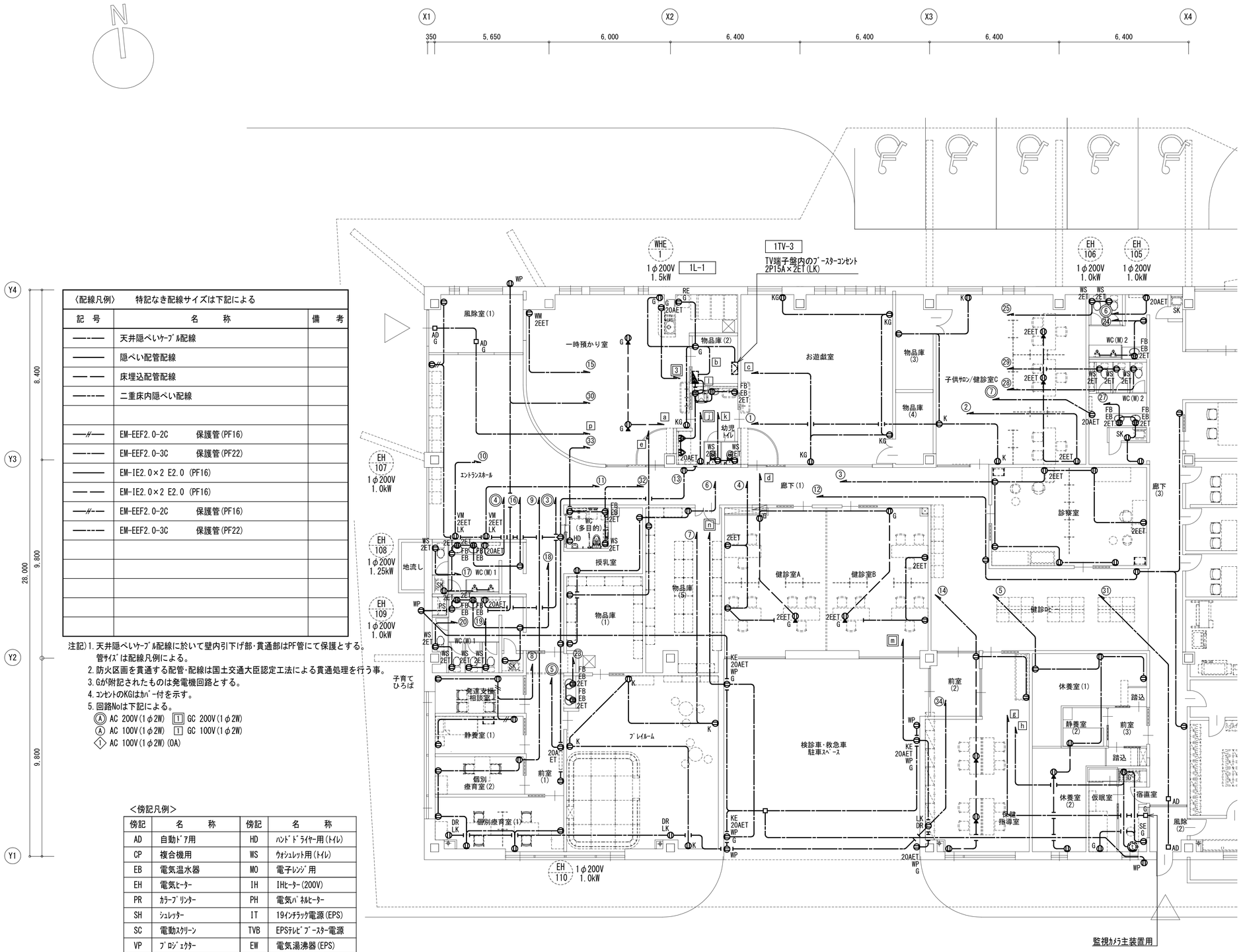

〈配線凡例〉　特記なき配線サイズは下記による

記号	名称	備考
—·—·—	天井隠ぺいｹｰﾌﾞﾙ配線	
———	隠ぺい配管配線	
— —	床埋込配管配線	
—··—	二重床内隠ぺい配線	
—//—	EM-EEF2.0-2C　保護管(PF16)	
—·—·—	EM-EEF2.0-3C　保護管(PF22)	
———	EM-IE2.0×2 E2.0 (PF16)	
— —	EM-IE2.0×2 E2.0 (PF16)	
—//—	EM-EEF2.0-2C　保護管(PF16)	
—··—	EM-EEF2.0-3C　保護管(PF22)	

注記)1.天井隠ぺいｹｰﾌﾞﾙ配線に於いて壁内引下げ部･貫通部はPF管にて保護とする。
管ｻｲｽﾞは配線凡例による。
2.防火区画を貫通する配管･配線は国土交通大臣認定工法による貫通処理を行う事。
3.Gが附記されたものは発電機回路とする。
4.ｺﾝｾﾝﾄのKGはｶﾊﾞｰ付を示す。
5.回路Noは下記による。
Ⓐ AC 200V(1φ2W)　1 GC 200V(1φ2W)
Ⓐ AC 100V(1φ2W)　1 GC 100V(1φ2W)
◇1 AC 100V(1φ2W)(OA)

＜傍記凡例＞

傍記	名称	傍記	名称
AD	自動ﾄﾞｱ用	HD	ﾊﾝﾄﾞﾄﾞﾗｲﾔｰ用(ﾄｲﾚ)
CP	複合機用	WS	ｳｫｼｭﾚｯﾄ用(ﾄｲﾚ)
EB	電気温水器	MO	電子ﾚﾝｼﾞ用
EH	電気ﾋｰﾀｰ	IH	IHﾋｰﾀｰ(200V)
PR	ｶﾗｰﾌﾟﾘﾝﾀｰ	PH	電気ﾊﾟﾈﾙﾋｰﾀｰ
SH	ｼｭﾚｯﾀｰ	IT	19ｲﾝﾁﾗｯｸ電源(EPS)
SC	電動ｽｸﾘｰﾝ	TVB	EPSﾃﾚﾋﾞﾌﾞｰｽﾀｰ電源
VP	ﾌﾟﾛｼﾞｪｸﾀｰ	EW	電気湯沸器(EPS)
VM	自販機用	FB	自動水洗(ﾄｲﾚ)
WM	洗濯機用	DR	凍結防止ﾋｰﾀｰ
RE	冷蔵庫用	KE	健診・救急専用
SE	防犯用		

〈凡例〉

記号	名称	備考
◪	電灯分電盤	
▨	弱電機器用盤	
S WP	手元開閉器 2P 20/50 防水 HDZT49	
⊕	埋込ｺﾝｾﾝﾄ 2P15A×2(接地極付)	
⊕ LK	埋込ｺﾝｾﾝﾄ 2P15A×1(抜止形)	
⊕ ET	埋込ｺﾝｾﾝﾄ 2P15A×1(接地端子付)	
⊕ 2ET	埋込ｺﾝｾﾝﾄ 2P15A×2(接地端子付)	
⊕ 2EET	埋込ｺﾝｾﾝﾄ 2P15A×2(接地端子付･接地極付)	
⊕ 2EET LK	埋込ｺﾝｾﾝﾄ 2P15A×2(接地端子付･接地極付)(抜止形)	
⊕ WP	埋込ｺﾝｾﾝﾄ 2P15A×1(接地極付)(防雨形)	
⊕ ET WP	埋込ｺﾝｾﾝﾄ 2P15A×1(接地端子付)(防雨形)	
⊕ K	埋込ｺﾝｾﾝﾄ 2P15A×2(鍵付ｶﾊﾞｰｺﾝｾﾝﾄ)	
⊕ 20AET	埋込ｺﾝｾﾝﾄ 2P20A 250V(接地端子付)×1 ﾌﾟﾗｸﾞ共	
⊕ 20AET WP	埋込ｺﾝｾﾝﾄ 2P20A 250V(接地端子付)×1 ﾌﾟﾗｸﾞ共 (防雨形)	
⊕ LK	天井ｺﾝｾﾝﾄ 2P15A×1(抜止形)	
⊕	床用ｺﾝｾﾝﾄ 2P15A×2(接地極付)	床面ﾌﾗｯﾄﾀｲﾌﾟ
⊕ 20A	床用ｺﾝｾﾝﾄ 2P20A×1(接地極付)	床面ﾌﾗｯﾄﾀｲﾌﾟ
⊕ 2EET	床用ｺﾝｾﾝﾄ 2P20A×2(接地端子付･接地極付)	床面ﾌﾗｯﾄﾀｲﾌﾟ
⊕ OA	接地付ﾃｰﾌﾞﾙﾀｯﾌﾟ 15A×4ｹ口 (抜止) 5m	
◎ 2C	2重床用ﾊｰﾈｽｼﾞｮｲﾝﾄﾎﾞｯｸｽ 電源×1、送り×1、分岐×2 2P+接地極付 2分岐20A×2	
◎ 4C	2重床用ﾊｰﾈｽｼﾞｮｲﾝﾄﾎﾞｯｸｽ 電源×1、送り×1、分岐×4 2P+接地極付 4分岐20A×4	
□	ｱｳﾄﾚｯﾄﾎﾞｯｸｽ	
□ JB	ｼﾞｬﾝｸｼｮﾝﾎﾞｯｸｽ	
⬚	ﾌﾗｯｼｭﾊﾞﾙﾌﾞ	機械設備工事
⬚	電気暖房器(EH)	

ｺﾝｾﾝﾄ設備 1階平面図(1)　S=1/100

二本柳慶一建築研究所・隈研吾建築都市設計事務所共同企業体

備考	管理建築士（企業体代表）	構造設計1級建築士	設備設計1級建築士	設計担当	工事名称	図面番号
	1級建築士事務所(渡)347号 1級建築士登録181500号 二 本 柳 慶 一	本図(仕様書)に記載された事項は構造関係規定に適合することを確認した。	本図(仕様書)に記載された事項は設備関係規定に適合することを確認した。	K. NIHONYANAGI A. KAWAMOTO	八雲町役場庁舎等建設工事実施設計	E-018
				作図担当 Y. SATO	図面名称 ｺﾝｾﾝﾄ設備 1階平面図(1) 縮尺 A1 S=1:100 A3 S=1:200	設計年月日 2024.05.01

設計者に無断で複製を禁ず

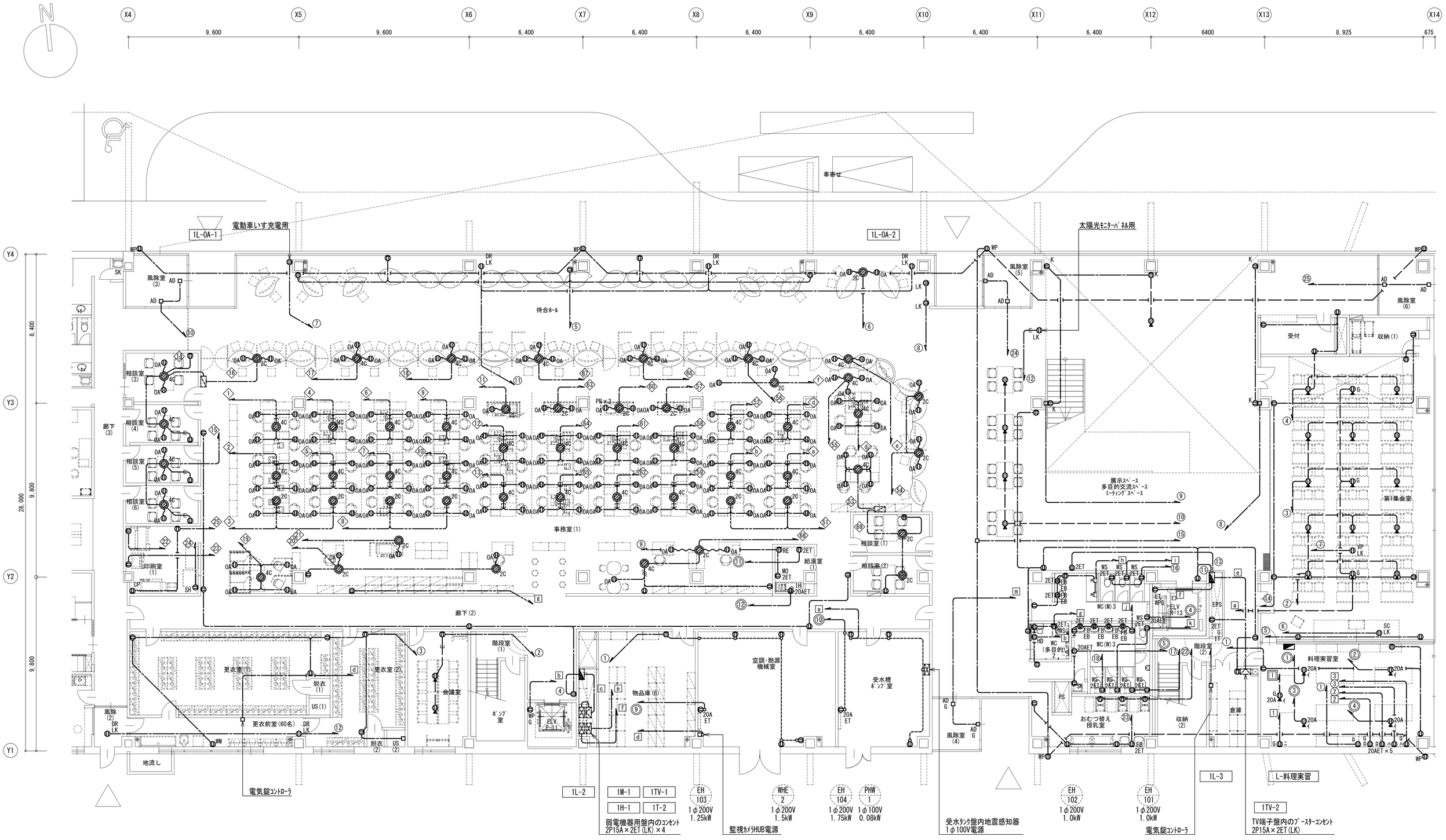

コンセント設備 1階平面図(2) S=1/100

調理機材リスト

No	調理機材名	容量	取付高
イ	IHヒーター	3,500W	床
ロ	電気炊飯器	1,400W	H=900
ハ	オーブンレンジ	1,500W	H=900
ニ	冷蔵庫	500W	H=1,800

設計者に無断で複製を禁ず

二本柳慶一建築研究所・隈研吾建築都市設計事務所共同企業体

備考	管理建築士（企業体代表）	構造設計1級建築士	設備設計1級建築士	設計担当	工事名称	図面番号
	1級建築士事務所(渡)347号 1級建築士登録181500号 二 本 柳 慶 一	本図(仕様書)に記載された事項は構造関係規定に適合することを確認した。	本図(仕様書)に記載された事項は設備関係規定に適合することを確認した。	K. NIHONYANAGI A. KAWAMOTO	八雲町役場庁舎等建設工事実施設計	E-019
				作図担当	図面名称 / 縮尺	設計年月日
				Y. SATO	コンセント設備 1階平面図(2) / A1 S=1:100 A3 S=1:200	2024. 05. 01

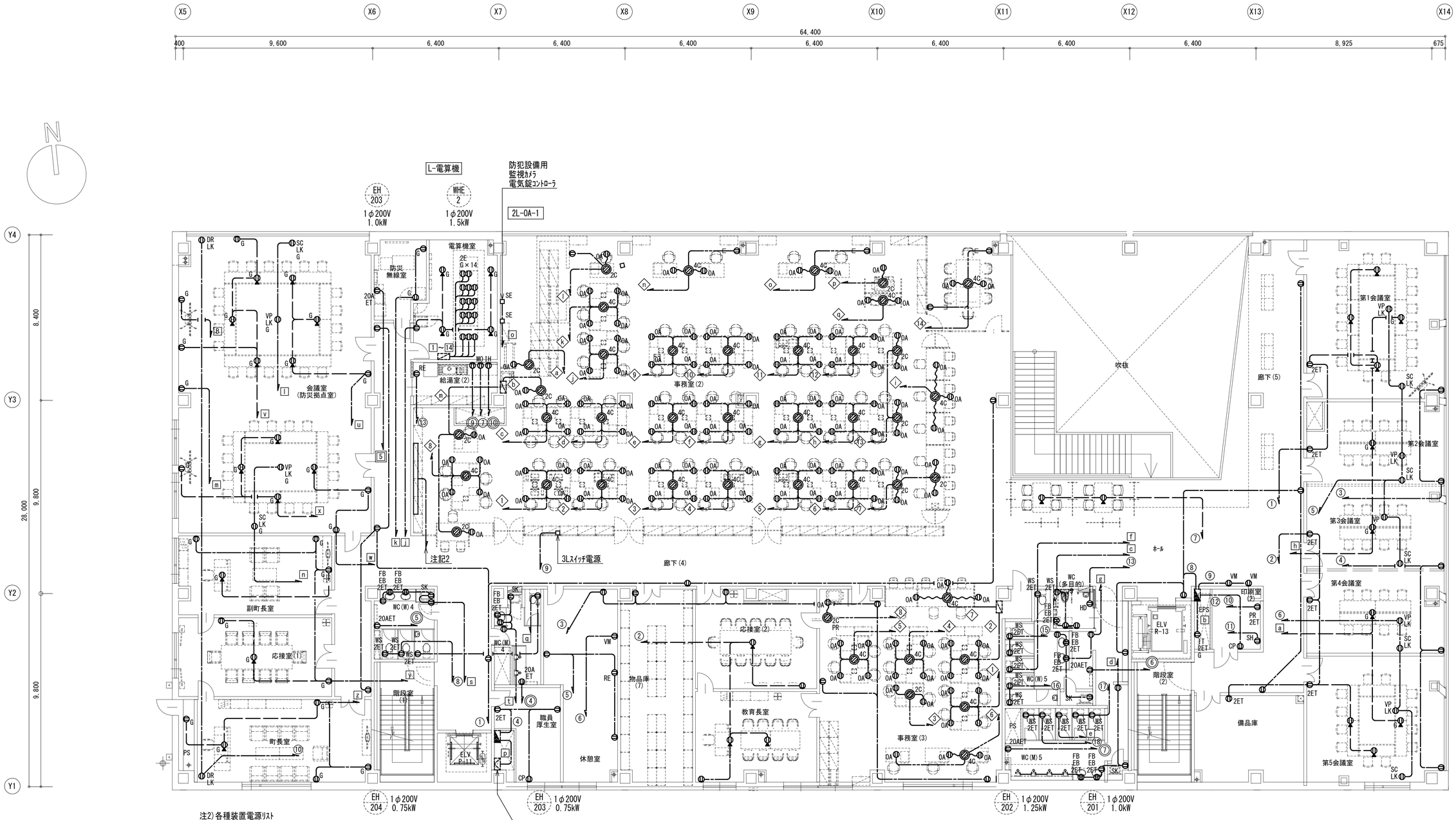

注2)各種装置電源リスト

記号	名　　称	容　量
a	中央監視装置	1000 W
b	自動火災報知	600 W
c	監視カメラ装置	500 W
d	放送設備	1200 W
e	防犯・入退出主装置	500 W
f	インターホン・便所呼出装置	600 W
g	太陽光発電設備	300 W
h	ELV監視盤	300 W
i	照明制御盤	300 W

コンセント設備 2階平面図　S=1/100

設計者に無断で複製を禁ず

二本柳慶一建築研究所・隈研吾建築都市設計事務所共同企業体

備考	管理建築士（企業体代表）	構造設計1級建築士	設備設計1級建築士	設計担当	工事名称	図面番号
	1級建築士事務所(渡)347号 1級建築士登録181500号 二 本 柳 慶 一	本図(仕様書)に記載された事項は構造関係規定に適合することを確認した。	本図(仕様書)に記載された事項は設備関係規定に適合することを確認した。	K. NIHONYANAGI A. KAWAMOTO	八雲町役場庁舎等建設工事実施設計	E-020
				作図担当	図面名称 / 縮尺	設計年月日
				Y. SATO	コンセント設備 2階平面図 / A1 S=1:100 A3 S=1:200	2024. 05. 01

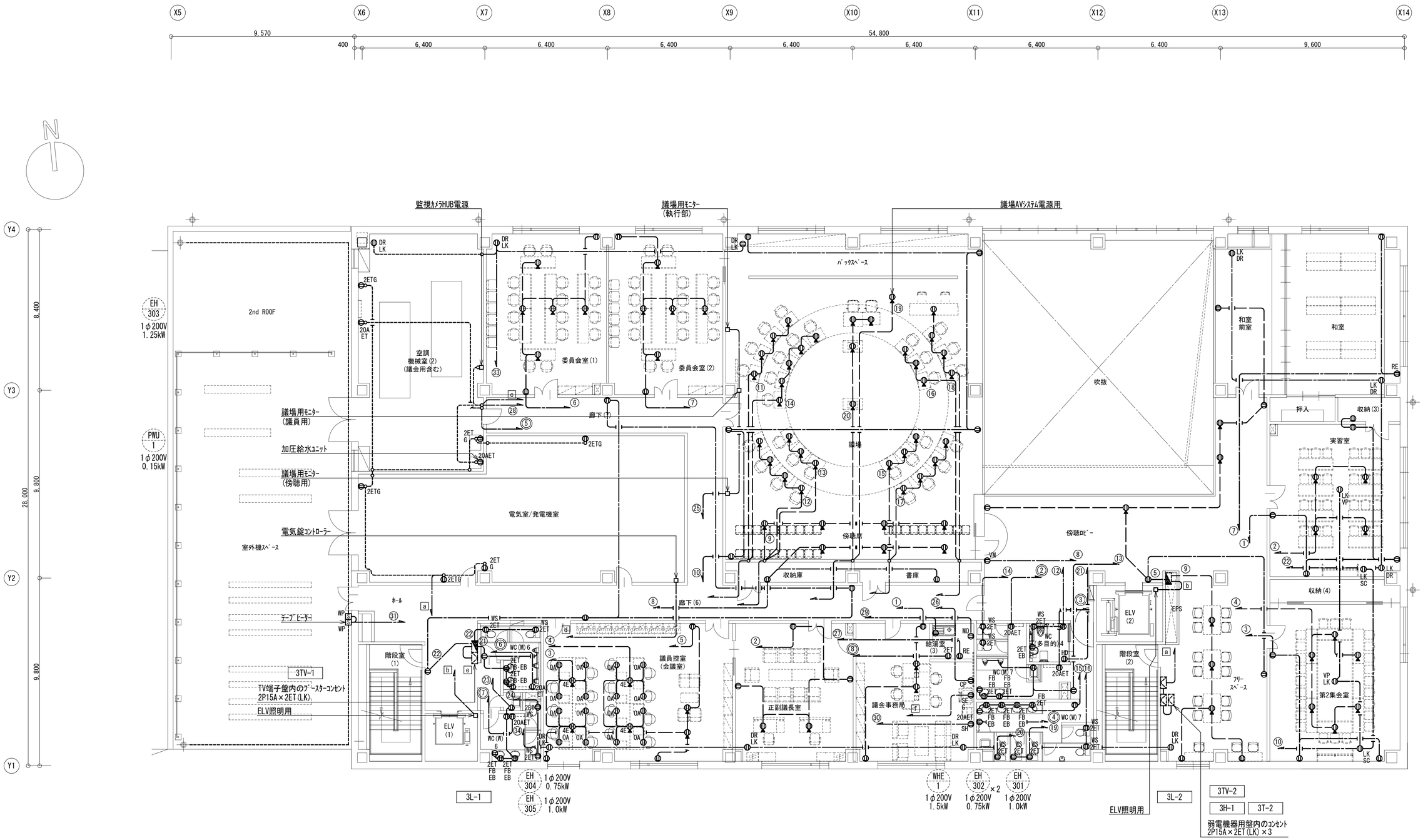

コンセント設備 3階平面図 S=1/100

設計者に無断で複製を禁ず

二本柳慶一建築研究所・隈研吾建築都市設計事務所共同企業体	備考	管理建築士（企業体代表） 1級建築士事務所(渡)347号 1級建築士登録181500号 二 本 柳 慶 一	構造設計1級建築士 本図(仕様書)に記載された事項は構造関係規定に適合することを確認した。	設備設計1級建築士 本図(仕様書)に記載された事項は設備関係規定に適合することを確認した。	設計担当 K.NIHONYANAGI A.KAWAMOTO 作図担当 Y.SATO	工事名称 八雲町役場庁舎等建設工事実施設計 図面名称 コンセント設備 3階平面図 縮尺 A1 S=1:100 A3 S=1:200	図面番号 E-021 設計年月日 2024.05.01

小屋裏界壁を貫通するｹｰﾌﾞﾙの防火処理例(参考図)

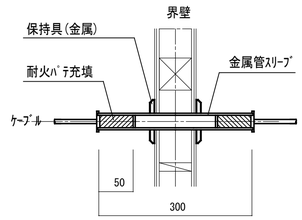

※国土交通大臣認定工法による。

ｹｰﾌﾞﾙﾗｯｸの防火区画貫通処理例(床用)

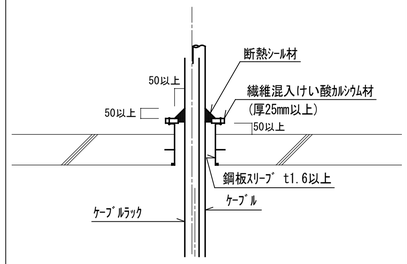

※国土交通大臣認定工法による。

ｹｰﾌﾞﾙﾗｯｸの防火区画貫通処理例(壁用)

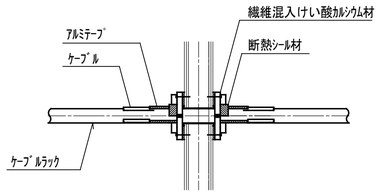

※国土交通大臣認定工法による。

〈凡例〉

記号	名称	備考
	電灯分電盤	
	動力制御盤	
	OA盤、その他専用盤 上下ﾜｲﾔﾘﾝｸﾞﾀﾞｸﾄ付	
	別途工事盤	
	接地端子盤	
	ﾌﾟﾙﾎﾞｯｸｽ	ｻｲｽﾞは図示
H	ﾊﾝﾄﾞﾎｰﾙ H2-9(R2K-75)	
	防火区画貫通処理	姿図参照
	ｹｰﾌﾞﾙﾗｯｸ	

注記)1.ｹｰﾌﾞﾙﾗｯｸは強・弱ｾﾊﾟﾚｰﾀｰ付とし、C種接地工事5.5sq以上を施す。
2.本工事全てのｹｰﾌﾞﾙﾗｯｸ上にED60sq、ED(ELB)60sqを接地母線として敷設し、盤・機器に分岐配線する。
3.高圧配管の管口に木栓等で垂直ｹｰﾌﾞﾙを指示する。又、P・Bには高圧危険シールを貼り付けること。
4.EPS内の縦ｹｰﾌﾞﾙﾗｯｸには耐震処置を施すこと。

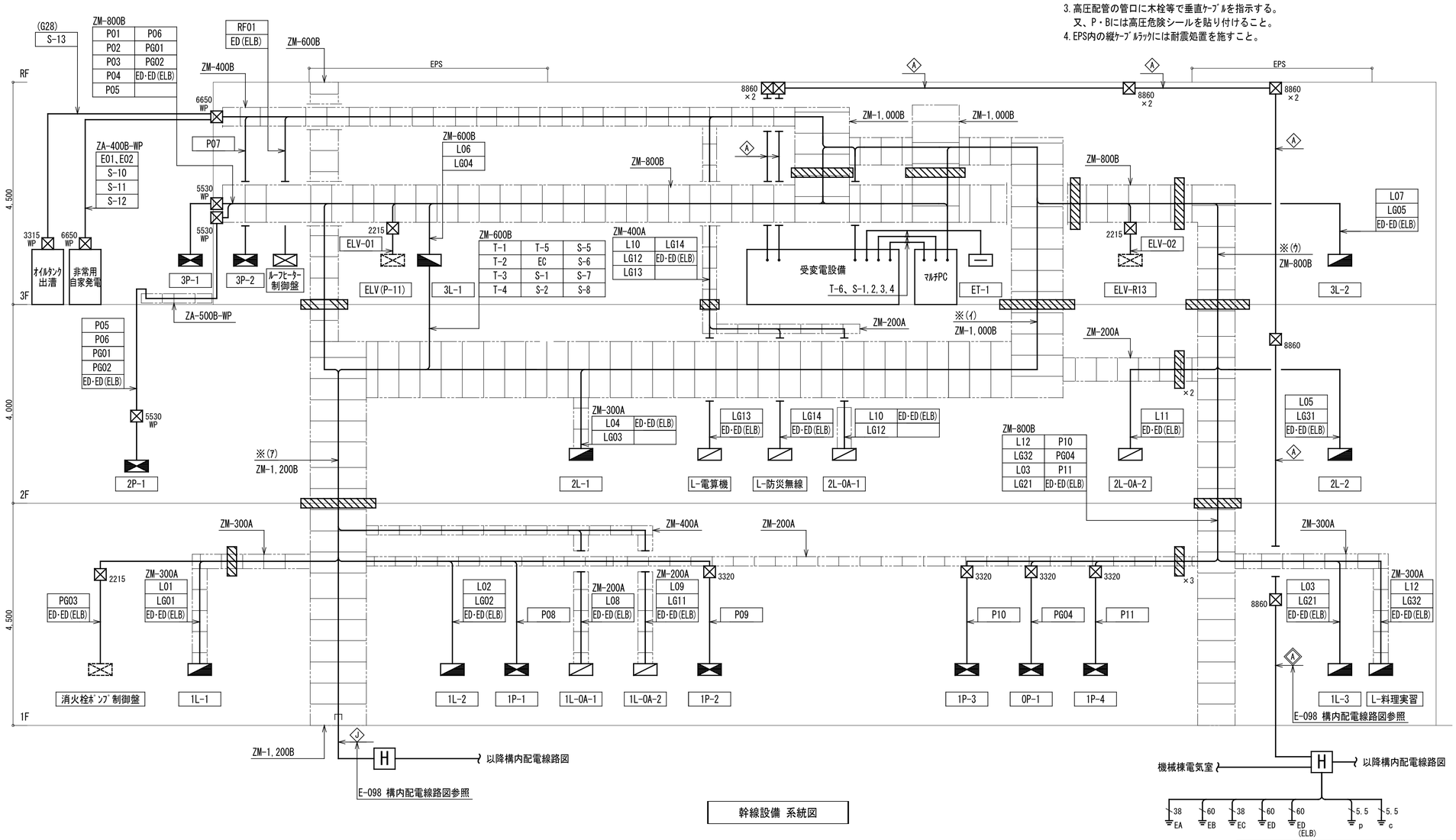

幹線設備 系統図

6kV EM-CET60sq (G82)	高圧引込線
6kV EM-CET38sq (G70)	機械棟高圧分岐線
(G82)	予備管
EM-CEE2sq-2C×2 (E31)	SOG警報
E60sq×3、E38sq×2、E5.5sq×2(VE54)	ET-1

〈幹線配線ﾘｽﾄ〉

幹線No	盤名称	配電盤	ｹｰﾌﾞﾙｻｲｽﾞ	配管	ED･ELB (接地分岐)
L01	1L-1	低圧電灯盤No.1	EM-CET 150sq	(E75)	IE14sq×2
L02	1L-2	低圧電灯盤No.1	EM-CET 100sq	(E75)	IE8sq×2
L03	1L-3	低圧電灯盤No.1	EM-CET 100sq	(E75)	IE8sq×2
L04	2L-1	低圧電灯盤No.1	EM-CET 38sq	(E51)	IE8sq×2
L05	2L-2	低圧電灯盤No.1	EM-CET 100sq	(E75)	IE8sq×2
L06	3L-1	低圧電灯盤No.2	EM-CET 100sq	(E75)	IE14sq×2
L07	3L-2	低圧電灯盤No.2	EM-CET 100sq	(E75)	IE8sq×2
L08	1L-OA-1	低圧電灯盤No.2	EM-CET 100sq	(E75)	IE8sq×2
L09	1L-OA-2	低圧電灯盤No.2	EM-CET 100sq	(E75)	IE8sq×2
L10	2L-OA-1	低圧電灯盤No.2	EM-CET 22sq	(E51)	IE5.5sq×2
L11	2L-OA-2	低圧電灯盤No.2	EM-CET 22sq	(E51)	IE5.5sq×2
L12	L-料理実習	低圧電灯盤No.2	EM-CET 38sq	(E51)	IE5.5sq×2
RF01	ﾙｰﾌﾋｰﾀｰ制御盤	低圧電灯盤No.1	EM-CE 60sq-2C	(E51)	IE8sq×2
LG01	1L-1(G)	ｽｺｯﾄ変圧器盤A相	EM-CET 100sq	(E75)	-
LG02	1L-2(G)	ｽｺｯﾄ変圧器盤A相	EM-CET 14sq	(E39)	-
LG03	2L-1(G)	ｽｺｯﾄ変圧器盤A相	EM-CET 100sq	(E75)	-
LG04	3L-1(G)	ｽｺｯﾄ変圧器盤A相	EM-CET 14sq	(E39)	-
LG05	3L-2(G)	ｽｺｯﾄ変圧器盤A相	EM-CET 14sq	(E39)	-
LG11	1L-OA-2(G)	ｽｺｯﾄ変圧器盤A相	EM-CET 22sq	(E39)	-
LG12	2L-OA-1(G)	ｽｺｯﾄ変圧器盤B相	EM-CET 22sq	(E51)	-
LG13	L-電算室	ｽｺｯﾄ変圧器盤B相	EM-CET 60sq	(E75)	IE8sq×2
LG14	L-防災無線	ｽｺｯﾄ変圧器盤B相	EM-CET 22sq	(E39)	IE5.5sq×2
LG21	1L-3(G)	3階 電気室ﾏﾙﾁﾊﾟﾜｺﾝ	EM-CET 38sq	(E51)	-
LG22	LP-公用車車庫	3階 電気室ﾏﾙﾁﾊﾟﾜｺﾝ	EM-CET 22sq	(E39)	IE5.5sq×2
LG31	2L-2(G)	3階 電気室ﾏﾙﾁﾊﾟﾜｺﾝ	EM-CET 22sq	(E39)	-
LG32	L-料理実習	3階 電気室ﾏﾙﾁﾊﾟﾜｺﾝ	EM-CET 22sq	(E39)	-
E01、E02	自家発電機	非常・保安動力電灯盤	EM-FP-CT 325sq～2	ﾗｯｸ	IE60sq×2
P01	3P-1	低圧動力盤No.1	EM-CET 60sq	(G54)	IE22sq×2
P02	3P-1	低圧動力盤No.1	EM-CET 60sq	(G54)	兼用
P03	3P-1	低圧動力盤No.1	EM-CET 100sq	(G70)	兼用
P04	3P-1	低圧動力盤No.1	EM-CET 60sq	(G54)	兼用
P05	2P-1	低圧動力盤No.1	EM-CET 60sq	(G54)	IE22sq×2
P06	2P-1	低圧動力盤No.1	EM-CET 100sq	(G70)	兼用
P07	3P-2	低圧動力盤No.1	EM-CET 22sq	(E39)	IE8sq×2
P08	1P-1	低圧動力盤No.1	EM-CET 22sq	(E39)	IE5.5sq×2
P09	1P-2	低圧動力盤No.2	EM-CET 38sq	(E51)	IE8sq×2
P10	1P-3	低圧動力盤No.2	EM-CET 38sq	(E51)	IE5.5sq×2
P11	1P-4	低圧動力盤No.2	EM-CET 38sq	(E51)	IE8sq×2(※)
P12	LP-公用車車庫	低圧動力盤No.2	EM-CE 8sq-3C	(E31)	-
PG01	2P-1	非常・保安動力電灯盤	EM-CET 150sq	(G82)	(※)に含む
PG02	2P-1	非常・保安動力電灯盤	EM-CET 100sq	(G70)	(※)に含む
PG03	PFU-1(消火P)	非常・保安動力電灯盤	EM-FP-C 22sq-3C	(E51)	IE5.5sq×1
PG04	OP-1	非常・保安動力電灯盤	EM-FP-C8sq-3C	(E39)	IE5.5sq×1
ELV-01	ELVP-R11	非常・保安動力電灯盤	EM-CE 14sq-3C	(E31)	(※)に含む
ELV-02	ELVP-R13	非常・保安動力電灯盤	EM-CE 14sq-3C	(E31)	(※)に含む
T-1	太陽光交流集電箱	低圧動力盤No.2	EM-CET 250sq	建屋内ﾗｯｸ	-
T-2	太陽光交流集電箱	低圧動力盤No.2	EM-CET 250sq	建屋内ﾗｯｸ	-
T-3	太陽光交流集電箱	低圧動力盤No.2	EM-CET 250sq	建屋内ﾗｯｸ	-
T-4	太陽光接続箱	3階 電気室ﾏﾙﾁﾊﾟﾜｺﾝ	EM-CE60sq-2C	建屋内ﾗｯｸ	-
T-5	車庫充電器箱	3階 電気室ﾏﾙﾁﾊﾟﾜｺﾝ	EM-CED 100sq	ﾗｯｸ	-
T-6	低圧動力配電盤No.2	3階 電気室ﾏﾙﾁﾊﾟﾜｺﾝ	EM-CET 200sq	ﾗｯｸ	-
S-1	受電盤 PRP	3階 電気室ﾏﾙﾁﾊﾟﾜｺﾝ	EM-CEE-S 2sq-2C	ﾗｯｸ	
	3階 電気室ﾏﾙﾁﾊﾟﾜｺﾝ	太陽光(B)ﾊﾟﾜｺﾝNo.9	EM-CEE-S 2sq-2C	ﾗｯｸ	
S-2	受変電 OVGR	3階 電気室ﾏﾙﾁﾊﾟﾜｺﾝ	EM-CEE-S 2sq-2C	ﾗｯｸ	
	3階 電気室ﾏﾙﾁﾊﾟﾜｺﾝ	太陽光(B)ﾊﾟﾜｺﾝNo.9	EM-CEE-S 2sq-2C	ﾗｯｸ	
S-3	3階 電気室ﾏﾙﾁﾊﾟﾜｺﾝ	受変電ﾊﾟﾙｽ変換器	EM-CEE-S 2sq-2C	ﾗｯｸ	
S-4	3階 電気室ﾏﾙﾁﾊﾟﾜｺﾝ	受変電 電力ﾄﾗﾝﾃﾞｭｰｻ	EM-CEE-S 2sq-2C	ﾗｯｸ	
S-5	3階 電気室ﾏﾙﾁﾊﾟﾜｺﾝ	屋外 公用車庫接続箱	EM-UTP 0.5-4P(Cat6)	ﾗｯｸ	
S-6	3階 電気室ﾏﾙﾁﾊﾟﾜｺﾝ	屋外 計測監視装置	EM-UTP 0.5-4P(Cat6)	ﾗｯｸ	
S-7	3階 電気室ﾏﾙﾁﾊﾟﾜｺﾝ	屋外 計測監視装置	EM-UTP 0.5-4P(Cat6)	ﾗｯｸ	
S-8	3階 電気室ﾏﾙﾁﾊﾟﾜｺﾝ	ｱﾚｲ(A) ﾌﾞﾗｯｸｽﾀｰﾄ電源	PV-CC 5.5sq-1C	ﾗｯｸ	
S-9	屋外監視装置	1階 展示ﾙｰﾑ 計測表示ﾓﾆﾀ	EM-UTP 0.5-4P(Cat6)	ﾗｯｸ	
S-10	非常保安動力盤	発電機	EM-CE 5.5sq-2C	ﾗｯｸ	
S-11	非常保安動力盤	補機(各充電電源)	EM-CE 5.5sq-2C	ﾗｯｸ	
S-12	非常保安動力盤	受変電 停電信号(UVR)	EM-CEE-S 2sq-2C	ﾗｯｸ	
S-13	屋外 ｵｲﾙ制御盤 OP-1	屋上ｵｲﾙﾀﾝｸ	EM-CEE-S 2sq-5C	ﾗｯｸ	

※(7)ZM-1,200B

T-1	L08
T-2	L09
T-3	LG11
T-4	L02
T-5	LG02
制御線S-3	P08
EC	P09
L01	PG03
LG01	ED･ED(ELB)

※(ｲ)ZM-1,000B

L01	P09
LG01	L04
L08	LG04
L09	LG11
L02	PG03
LG02	ED･ED(ELB)
P08	

※(ｳ)ZM-800B

L11
L05
LG31
L12
LG32
L03
LG21
P10
PG04
P11
ED･ED(ELB)

設計者に無断で複製を禁ず

二本柳慶一建築研究所・隈研吾建築都市設計事務所共同企業体	備考	管理建築士(企業体代表) 1級建築士事務所(渡)347号 1級建築士登録181500号 二本柳慶一	構造設計1級建築士 本図(仕様書)に記載された事項は構造関係規定に適合することを確認した。	設備設計1級建築士 本図(仕様書)に記載された事項は設備関係規定に適合することを確認した。	設計担当 K. NIHONYANAGI A. KAWAMOTO 作図担当 Y. SATO	工事名称 八雲町役場庁舎等建設工事実施設計 図面名称 幹線設備 系統図	図面番号 E-022 縮尺 A1 S=N/S A3 S=N/S 設計年月日 2024.05.01

◇A	6kV EM-CET60sq (G82LT)	高圧引込線
	6kV EM-CET38sq (G70LT)	機械棟高圧分岐線
	——C—— (G82LT)	予備管
	EM-CEE2sq-2C (G28LT)	SOG警報
	E60sq×3、E38sq×2、E5.5sq×2 保護管横引き・立上り(VE54)	ET-1

◇A	6kV EM-CET60sq (G82)	高圧引込線
	6kV EM-CET38sq (G70)	機械棟高圧分岐線
	——C—— (G82)	予備管
	EM-CEE2sq-2C×2 (E31)	SOG警報
	E60sq×3、E38sq×2、E5.5sq×2(VE54)	ET-1

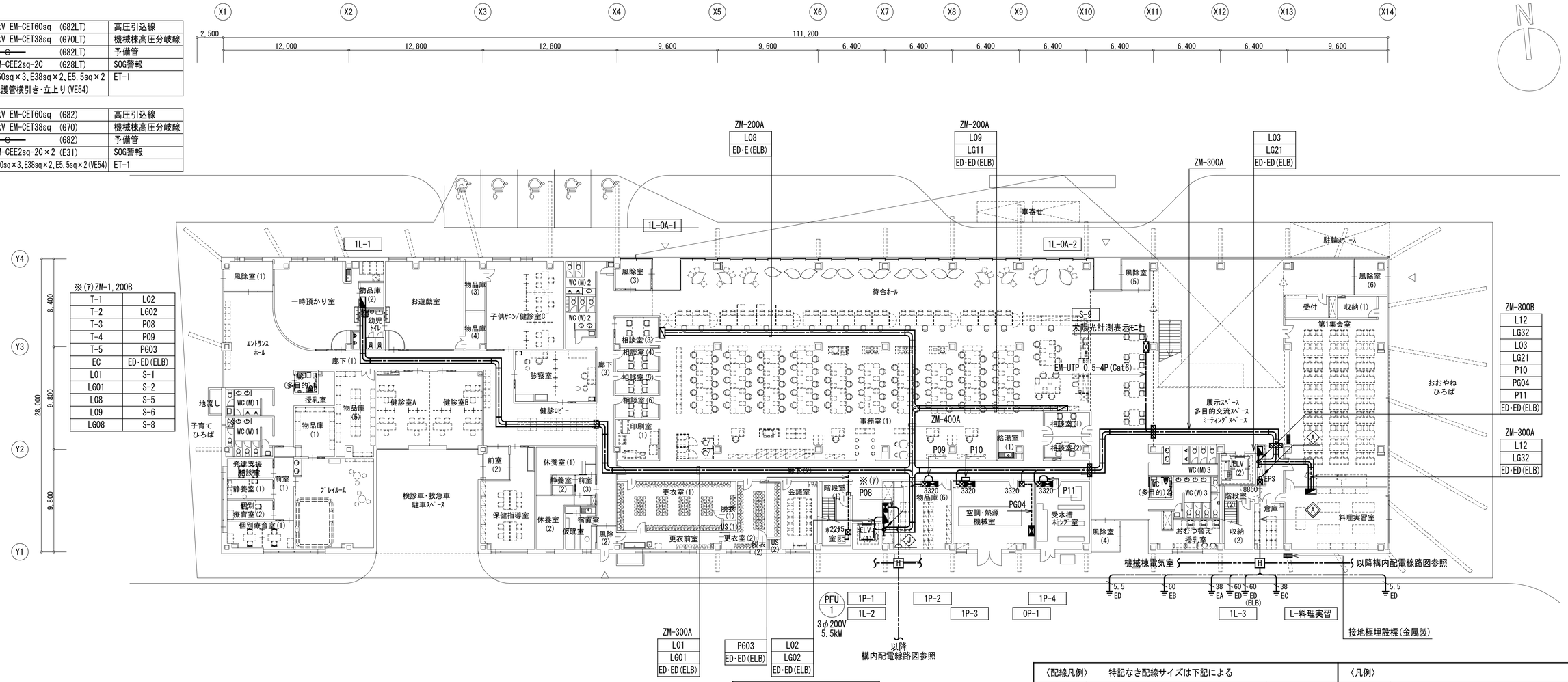

幹線設備 1階平面図 S=1/200

※(7)ZM-1,200B

T-1	L02
T-2	LG02
T-3	P08
T-4	P09
T-5	PG03
EC	ED・ED(ELB)
L01	S-1
LG01	S-2
L08	S-5
L09	S-6
LG08	S-8

〈幹線配線ﾘｽﾄ〉

幹線No	盤名称	配電盤	ｹｰﾌﾞﾙｻｲｽﾞ	配管	ED・ELB (接地分岐)	幹線No	盤名称	配電盤	ｹｰﾌﾞﾙｻｲｽﾞ	配管	ED・ELB (接地分岐)
L01	1L-1	低圧電灯盤No.1	EM-CET 150sq	(E75)	IE14sq×2	P01	3P-1	低圧動力盤No.1	EM-CET 60sq	(G54)	IE22sq×2
L02	1L-2	低圧電灯盤No.1	EM-CET 100sq	(E75)	IE8sq×2	P02	3P-1	低圧動力盤No.1	EM-CET 60sq	(G54)	兼用
L03	1L-3	低圧電灯盤No.1	EM-CET 100sq	(E75)	IE8sq×2	P03	3P-1	低圧動力盤No.1	EM-CET 100sq	(G70)	兼用
L04	2L-1	低圧電灯盤No.1	EM-CET 38sq	(E51)	IE8sq×2	P04	3P-1	低圧動力盤No.1	EM-CET 60sq	(G54)	兼用
L05	2L-2	低圧電灯盤No.1	EM-CET 100sq	(E75)	IE8sq×2	P05	2P-1	低圧動力盤No.1	EM-CET 60sq	(G54)	IE22sq×2
L06	3L-1	低圧電灯盤No.2	EM-CET 100sq	(E75)	IE14sq×2	P06	2P-1	低圧動力盤No.1	EM-CET 100sq	(G70)	兼用
L07	3L-2	低圧電灯盤No.2	EM-CET 100sq	(E75)	IE8sq×2	P07	3P-2	低圧動力盤No.1	EM-CET 22sq	(E39)	IE8sq×2
L08	1L-0A-1	低圧電灯盤No.2	EM-CET 100sq	(E75)	IE8sq×2	P08	1P-1	低圧動力盤No.1	EM-CET 22sq	(E39)	IE5.5sq×2
L09	1L-0A-2	低圧電灯盤No.2	EM-CET 100sq	(E75)	IE8sq×2	P09	1P-2	低圧動力盤No.2	EM-CET 38sq	(E51)	IE8sq×2
L10	2L-0A-1	低圧電灯盤No.2	EM-CET 22sq	(E51)	IE5.5sq×2	P10	1P-3	低圧動力盤No.2	EM-CET 38sq	(E51)	IE5.5sq×2
L11	2L-0A-2	低圧電灯盤No.2	EM-CET 22sq	(E51)	IE5.5sq×2	P11	1P-4	低圧動力盤No.2	EM-CET 38sq	(E51)	IE8sq×2(※)
L12	L-料理実習	低圧電灯盤No.2	EM-CET 38sq	(E51)	IE5.5sq×2	P12	LP-公用車車庫	低圧動力盤No.2	EM-CE 8sq-3C	(E31)	-
RF01	ﾙｰﾌﾋｰﾀｰ制御盤	低圧電灯盤No.1	EM-CE 60sq-2C	(E51)	IE8sq×2						
						PG01	2P-1	非常・保安動力電灯盤	EM-CET 150sq	(G82)	(※)に含む
LG01	1L-1(G)	ｽｺｯﾄ変圧器盤A相	EM-CET 100sq	(E75)	-	PG02	2P-1	非常・保安動力電灯盤	EM-CET 100sq	(G70)	(※)に含む
LG02	1L-2(G)	ｽｺｯﾄ変圧器盤A相	EM-CET 14sq	(E39)	-	PG03	PFU-1(消火P)	非常・保安動力電灯盤	EM-FP-C 22sq-3C	(E51)	IE5.5sq×1
LG03	2L-1(G)	ｽｺｯﾄ変圧器盤A相	EM-CET 100sq	(E75)	-	PG04	OP-1	非常・保安動力電灯盤	EM-FP-C8sq-3C	(E39)	IE5.5sq×1
LG04	3L-1(G)	ｽｺｯﾄ変圧器盤A相	EM-CET 14sq	(E39)	-						
LG05	3L-2(G)	ｽｺｯﾄ変圧器盤A相	EM-CET 14sq	(E39)	-	ELV-01	ELVP-R11	非常・保安動力電灯盤	EM-CE 14sq-3C	(E31)	(※)に含む
LG11	1L-0A-2(G)	ｽｺｯﾄ変圧器盤A相	EM-CET 22sq	(E39)	-	ELV-02	ELVP-R13	非常・保安動力電灯盤	EM-CE 14sq-3C	(E31)	(※)に含む
LG12	2L-0A-1(G)	ｽｺｯﾄ変圧器盤B相	EM-CET 22sq	(E51)	-						
LG13	L-電算室	ｽｺｯﾄ変圧器盤B相	EM-CET 60sq	(E75)	-	T-1	太陽光交流集電箱	低圧動力盤No.2	EM-CET 250sq	建屋内ﾗｯｸ	-
LG14	L-防災無線	ｽｺｯﾄ変圧器盤B相	EM-CET 22sq	(E39)	-	T-2	太陽光交流集電箱	低圧動力盤No.2	EM-CET 250sq	建屋内ﾗｯｸ	-
LG21	1L-3(G)	3階 電気室ﾏﾙﾁﾊﾞﾜｺﾝ	EM-CET 38sq	(E51)	-	T-3	太陽光交流集電箱	低圧動力盤No.2	EM-CET 250sq	建屋内ﾗｯｸ	-
LG22	LP-公用車車庫	3階 電気室ﾏﾙﾁﾊﾞﾜｺﾝ	EM-CET 22sq	(E39)	-	T-4	太陽光接続箱	3階 電気室ﾏﾙﾁﾊﾞﾜｺﾝ	EM-CE60sq-2C	建屋内ﾗｯｸ	-
LG31	2L-2(G)	3階 電気室ﾏﾙﾁﾊﾞﾜｺﾝ	EM-CET 22sq	(E39)	-	T-5	車庫充電器箱	3階 電気室ﾏﾙﾁﾊﾞﾜｺﾝ	EM-CED 100sq	ﾗｯｸ	-
LG32	L-料理実習	3階 電気室ﾏﾙﾁﾊﾞﾜｺﾝ	EM-CET 22sq	(E39)	IE5.5sq×2	T-6	低圧動力配電盤No.2	3階 電気室ﾏﾙﾁﾊﾞﾜｺﾝ	EM-CET 200sq	ﾗｯｸ	-
E01、E02	自家発電機	非常・保安動力電灯盤	EM-FP-CT 325sq～2	ﾗｯｸ	IE60sq×2						

制御No	自（制御装置）	至（制御対象）	ｹｰﾌﾞﾙｻｲｽﾞ	配管
S-1	受電盤 PRP	3階 電気室ﾏﾙﾁﾊﾞﾜｺﾝ	EM-CEE-S 2sq-2C	ﾗｯｸ
	3階 電気室ﾏﾙﾁﾊﾞﾜｺﾝ	太陽光(B)ﾊﾞﾜｺﾝNo.9	EM-CEE-S 2sq-2C	ﾗｯｸ
S-2	受変電 OVGR	3階 電気室ﾏﾙﾁﾊﾞﾜｺﾝ	EM-CEE-S 2sq-2C	ﾗｯｸ
	3階 電気室ﾏﾙﾁﾊﾞﾜｺﾝ	太陽光(B)ﾊﾞﾜｺﾝNo.9	EM-CEE-S 2sq-2C	ﾗｯｸ
S-3	3階 電気室ﾏﾙﾁﾊﾞﾜｺﾝ	受変電ﾊﾞﾙｽ変換器	EM-CEE-S 2sq-2C	ﾗｯｸ
S-4	3階 電気室ﾏﾙﾁﾊﾞﾜｺﾝ	受変電 電力ﾄﾗﾝﾃﾞｭｰｻ	EM-CEE-S 2sq-2C	ﾗｯｸ
S-5	3階 電気室ﾏﾙﾁﾊﾞﾜｺﾝ	屋外 公用車庫接続箱	EM-UTP 0.5-4P(Cat6)	ﾗｯｸ
S-6	3階 電気室ﾏﾙﾁﾊﾞﾜｺﾝ	屋外 計測監視装置	EM-UTP 0.5-4P(Cat6)	ﾗｯｸ
S-7	3階 電気室ﾏﾙﾁﾊﾞﾜｺﾝ	屋外 計測監視装置	EM-UTP 0.5-4P(Cat6)	ﾗｯｸ
S-8	3階 電気室ﾏﾙﾁﾊﾞﾜｺﾝ	ｱﾚｲ(A) ﾌﾞﾗｯｸｽﾀｰﾄ電源	PV-CC 5.5sq-1C	ﾗｯｸ
S-9	屋外監視装置	1階 展示ﾙｰﾑ 計測表示ﾓﾆﾀ	EM-UTP 0.5-4P(Cat6)	ﾗｯｸ
S-10	非常保安動力盤	発電機	EM-CE 5.5sq-2C	ﾗｯｸ
S-11	非常保安動力盤	補機(各充電電源)	EM-CE 5.5sq-2C	ﾗｯｸ
S-12	非常保安動力盤	受変電 停電信号(UVR)	EM-CEE-S 2sq-2C	ﾗｯｸ
S-13	屋外 ｵｲﾙ制御盤 OP-1	屋上ｵｲﾙﾀﾝｸ	EM-CEE-S 2sq-5C	ﾗｯｸ

〈配線凡例〉 特記なき配線サイズは下記による

記号	名称	備考
—·—·—	天井隠ぺいｹｰﾌﾞﾙ配線	
———	隠ぺい配管配線	
--------	露出配管配線	
═══	ｹｰﾌﾞﾙﾗｯｸ配線	
—··—··—	地中埋設配管配線	
H	ﾊﾝﾄﾞﾎｰﾙ H2-9(R2K-75)	
▧	防火区画貫通処理	

〈凡例〉

記号	名称	備考
◪	電灯分電盤	
▣	動力制御盤	
▨	OA盤 上下ﾌｧｲﾔﾘﾝｸﾞﾀﾞｸﾄ付	
▭	接地端子盤	
⊠	別途工事盤	
⊠2215	ﾌﾟﾙﾎﾞｯｸｽ SS200×200×150	
⊠3320	ﾌﾟﾙﾎﾞｯｸｽ SS30×300×200	
⊠8860	ﾌﾟﾙﾎﾞｯｸｽ SS800×800×600	
⊠3315 WP	ﾌﾟﾙﾎﾞｯｸｽ SS300×300×150WP-Z35	
⊠5530 WP	ﾌﾟﾙﾎﾞｯｸｽ SS500×500×300WP-Z35	
⊠6650 WP	ﾌﾟﾙﾎﾞｯｸｽ SS600×600×500WP-Z35	

注記)1.ｹｰﾌﾞﾙ配線の立上げ引下げ及び壁・梁貫通部分は、電線管にて保護する事。
2.防火区画及び防火上主要な間仕切の貫通部は、
下記、国土交通大臣認定工法により、耐火処理を施す事。
建築基準法施行令第112条第20項に規定する国土交通大臣認定工法、又は
建築基準法施行令第129条の2の4第七号に規定する国土交通大臣認定工法。
3.ｹｰﾌﾞﾙﾗｯｸにはｾﾊﾞﾚｰﾀｰ(溶融亜鉛ﾒｯｷ H=70)を見込む。
4.強電・弱電ｾﾊﾞﾚｰﾀｰにはC種接地工事5.5mm 以上を施す。
5.全てのｹｰﾌﾞﾙﾗｯｸ上に接地母線ED22sq 、ED(ELB)22sqを敷設する。
又、盤・機器類には配線ﾘｽﾄに示す分岐接地線を接地母線から分岐する。
6.高圧配管の最上部及びﾌﾟﾙﾎﾞｯｸｽ内上部には本栓等で垂直ｹｰﾌﾞﾙを保護する。
7.各階EPSの天井部にｹｰﾌﾞﾙﾗｯｸZM-400Aを1.5mほど見込む。

設計者に無断で複製を禁ず

二本柳慶一建築研究所・隈研吾建築都市設計事務所共同企業体

備考

管理建築士（企業体代表）
1級建築士事務所(渡)347号
1級建築士登録181500号
二 本 柳 慶 一

構造設計1級建築士
本図(仕様書)に記載された事項は構造関係規定に適合することを確認した。

設備設計1級建築士
本図(仕様書)に記載された事項は設備関係規定に適合することを確認した。

設計担当 K.NIHONYANAGI A.KAWAMOTO
作図担当 Y.SATO

工事名称 八雲町役場庁舎等建設工事実施設計
図面名称 幹線設備 1階平面図
縮尺 A1 S=1:200 A3 S=1:400

図面番号 E-023
設計年月日 2024.05.01

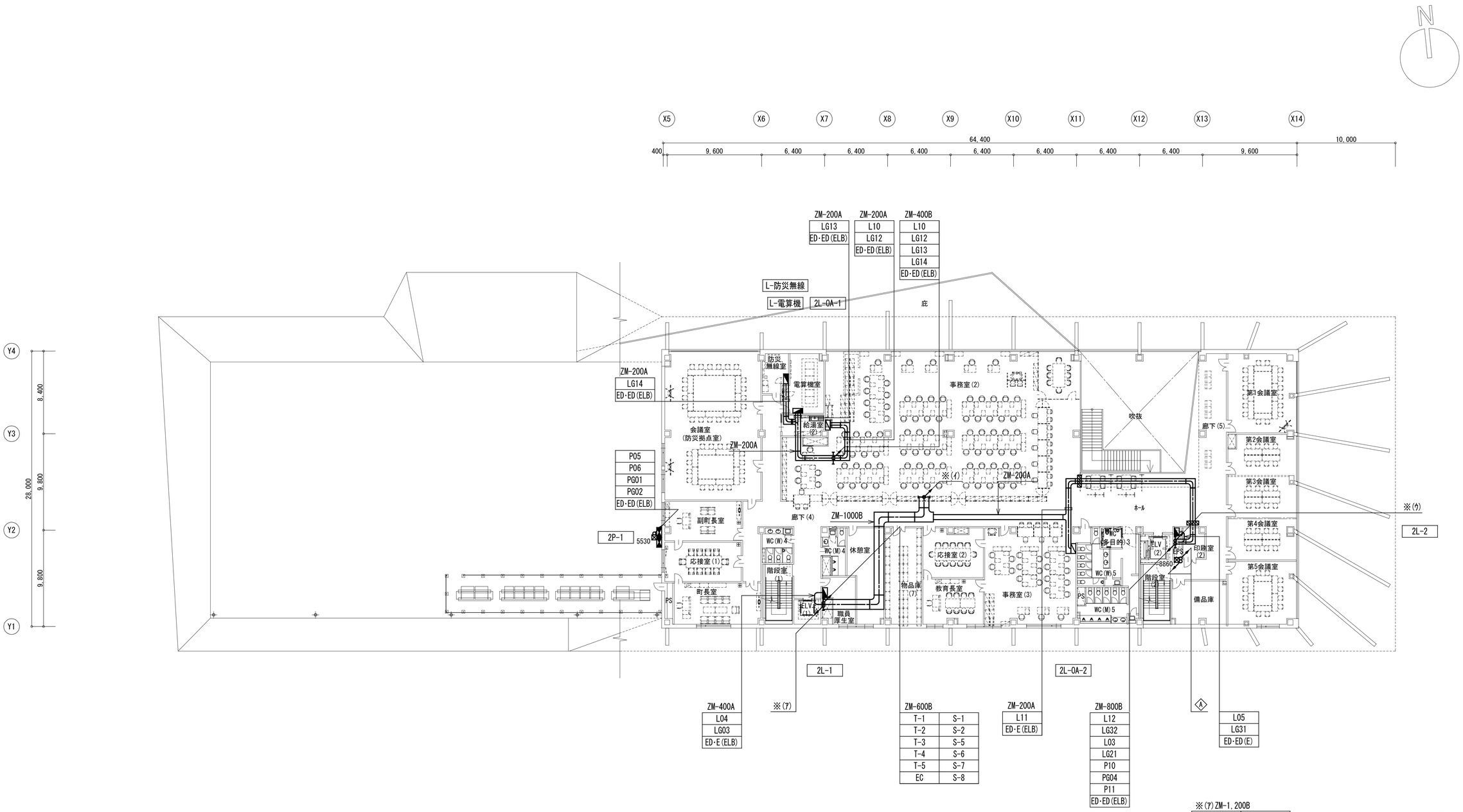

幹線設備 2階平面図 S=1/200

Ⓐ	6kV EM-CET60sq (G82)	高圧引込線
	6kV EM-CET38sq (G70)	機械棟高圧分岐線
	―C― (G82)	予備管
	EM-CEE2sq-2C (E31)	SOG警報
	E60sq×3,E38sq×2,E5.5sq×2(VE54)	ET-1

※(ア)ZM-1,200B

T-1	L02
T-2	LG02
T-3	P08
T-4	P09
T-5	PG03
制御線S-3	ED・ED(ELB)
EC	S-1
L01	S-2
LG01	S-5
L08	S-6
L09	S-7
LG11	S-8

※(イ)ZM-1,000B

L01	LG04
LG01	LG11
L08	PG03
L09	ED・ED(ELB)・EC
L02	S-1
LG02	S-2
P08	S-5
P09	S-6
L04	S-8

※(ウ)ZM-800B

L11
L05
LG31
L12
LG32
L03
LG21
P10
P11
PG04
ED・ED(ELB)

設計者に無断で複製を禁ず

二本柳慶一建築研究所・隈研吾建築都市設計事務所共同企業体

備考	管理建築士（企業体代表）	構造設計1級建築士	設備設計1級建築士	設計担当	工事名称	図面番号
	1級建築士事務所(渡)347号 1級建築士登録181500号 二 本 柳 慶 一	本図(仕様書)に記載された事項は構造関係規定に適合することを確認した。	本図(仕様書)に記載された事項は設備関係規定に適合することを確認した。	K. NIHONYANAGI A. KAWAMOTO	八雲町役場庁舎等建設工事実施設計	E-024
				作図担当 Y. SATO	図面名称 幹線設備 2階平面図	縮尺 A1 S=1:200 A3 S=1:400
						設計年月日 2024.05.01

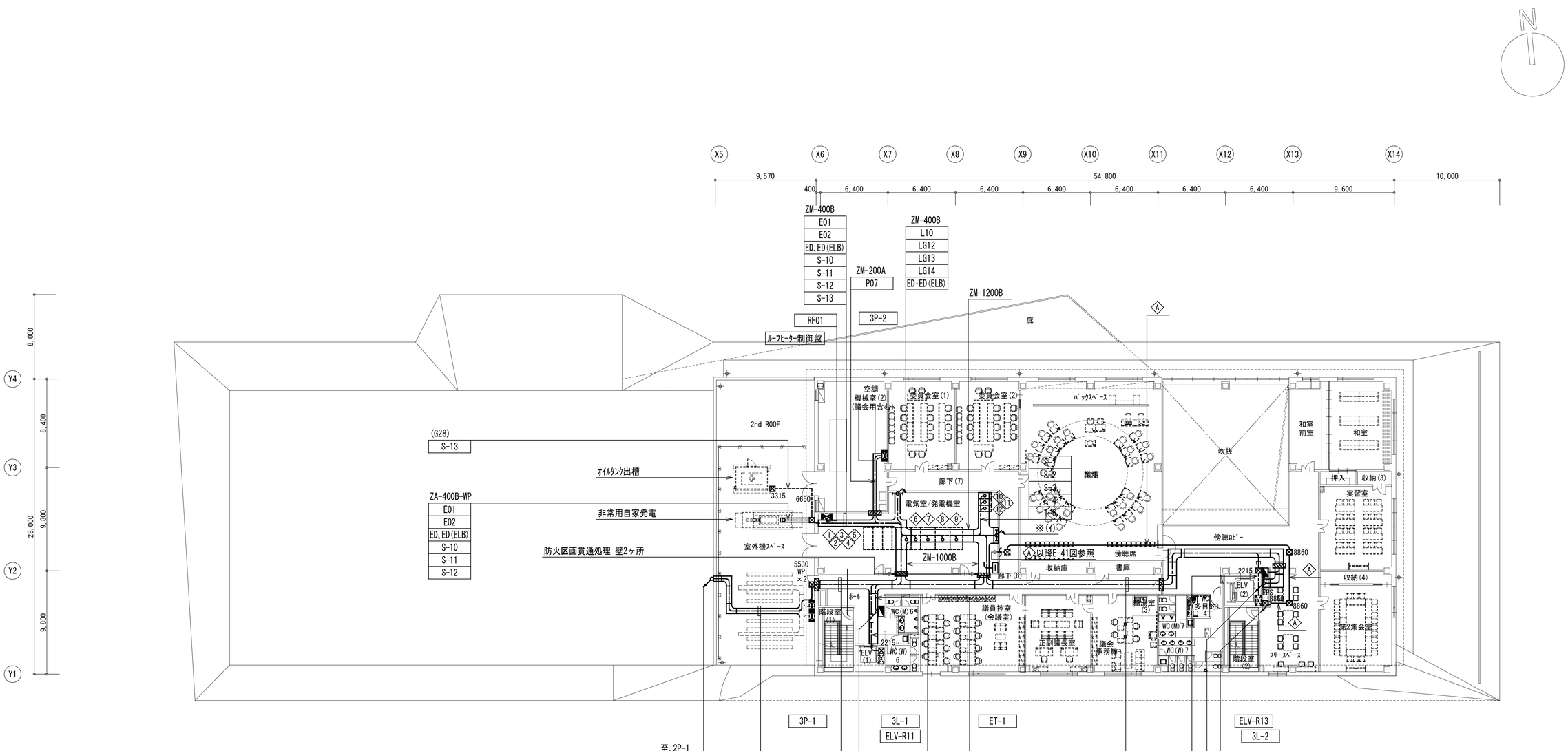

番号	名称等	番号	名称等
1	高圧受電盤	8	低圧動力盤No.2
2	機械棟分岐盤	9	非常保安動力電灯盤
3	高圧ｺﾝﾃﾞﾝｻｰ盤No.1	10	ﾏﾙﾁﾊﾞﾜｺﾝ操作・端子盤
4	高圧ｺﾝﾃﾞﾝｻｰ盤No.2	11	ﾏﾙﾁﾊﾞﾜｺﾝ変換器盤
5	低圧電灯盤No.1	12	ﾏﾙﾁﾊﾞﾜｺﾝ蓄電池盤
6	低圧電灯盤No.2		
7	低圧動力盤No.1		

幹線設備 3階平面図 S=1/200

A	6kV EM-CET60sq (G82)	高圧引込線
	6kV EM-CET38sq (G70)	機械棟高圧分岐線
	——C—— (G82)	予備管
	EM-CEE2sq-2C×2 (E31)	SOG警報
	E60sq×3、E38sq×2、E5.5sq×2(VE54)	ET-1

※(ｲ)ZM-1000B

L01	P09
LG01	L04
L08	LG04
L09	LG11
L02	PG03
LG02	ED・ED(ELB)・EC
P08	

※(ｳ)ZM-800B

L11
L05
LG31
L12
LG32
L03
LG21
P10
P11
PG04
ED・ED(ELB)

設計者に無断で複製を禁ず

二本柳慶一建築研究所・隈研吾建築都市設計事務所共同企業体

備考	管理建築士（企業体代表）	構造設計1級建築士	設備設計1級建築士	設計担当	工事名称	図面番号
	1級建築士事務所(渡)347号 1級建築士登録181500号 二 本 柳 慶 一	本図(仕様書)に記載された事項は構造関係規定に適合することを確認した。	本図(仕様書)に記載された事項は設備関係規定に適合することを確認した。	K. NIHONYANAGI A. KAWAMOTO	八雲町役場庁舎等建設工事実施設計	E-025
				作図担当 Y. SATO	図面名称 幹線設備 3階平面図	縮尺 A1 S=1:200 A3 S=1:400
						設計年月日 2024.05.01

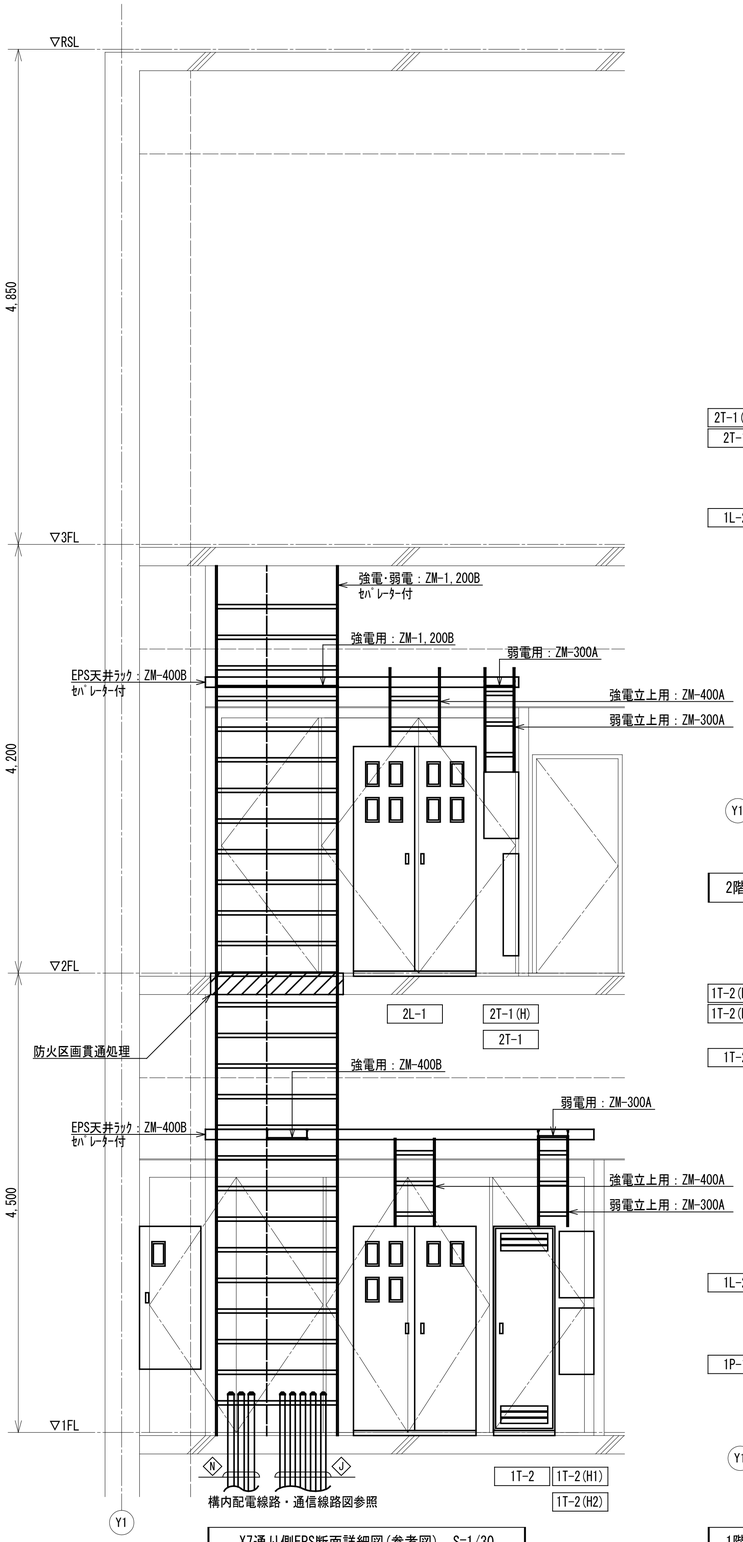

X7通り側EPS断面詳細図(参考図)　S=1/30

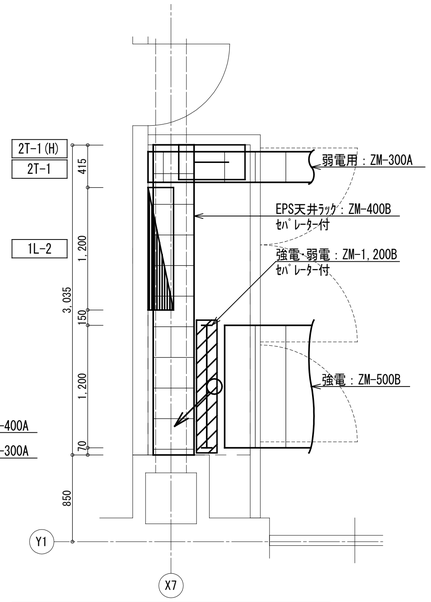

2階 X7通り側EPS平面詳細図(参考図)　S=1/30

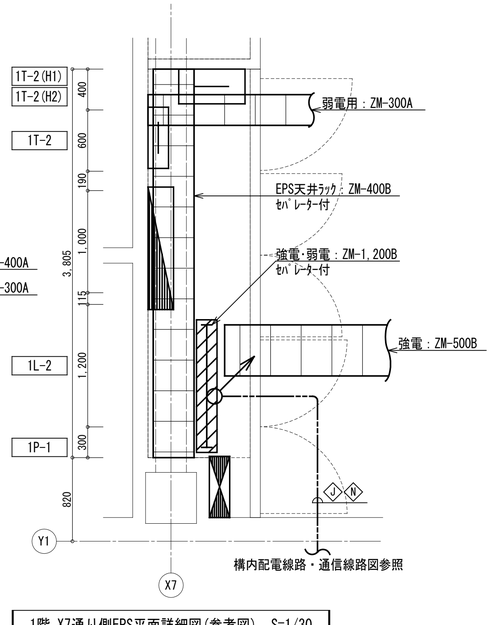

1階 X7通り側EPS平面詳細図(参考図)　S=1/30

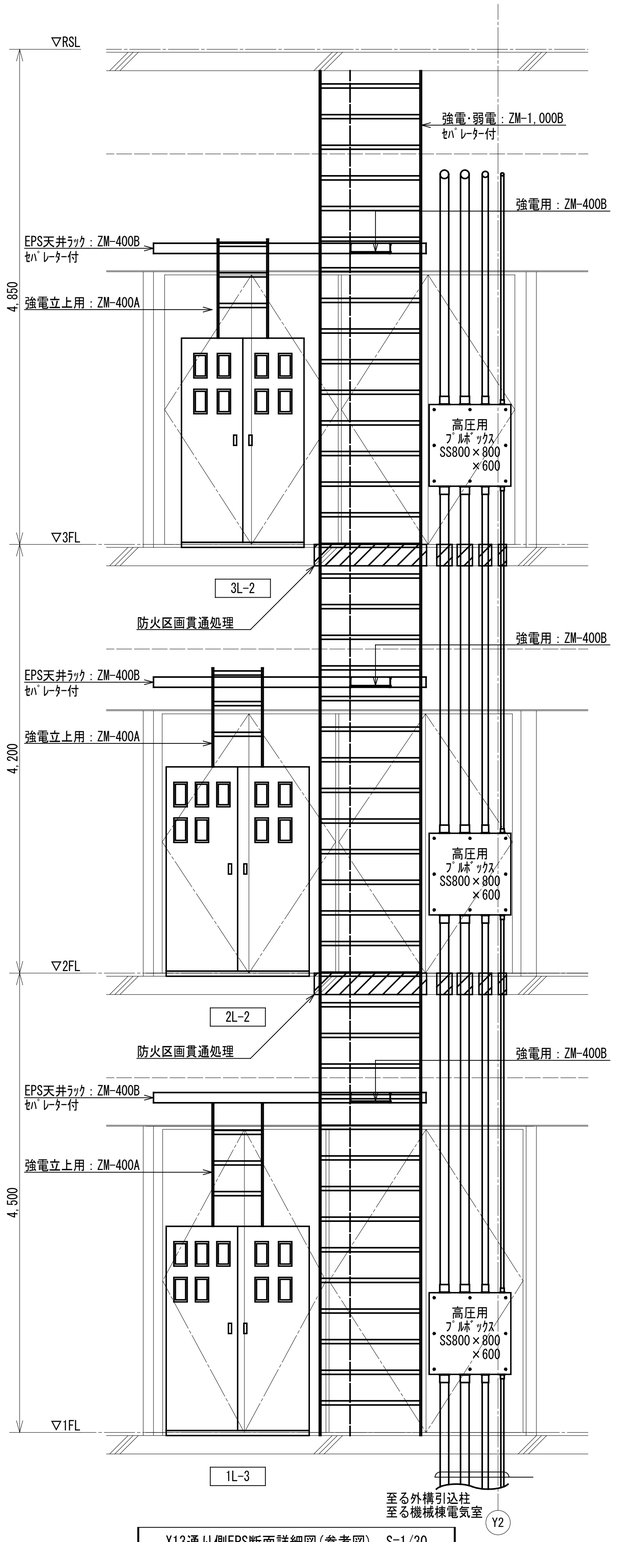

X13通り側EPS断面詳細図(参考図)　S=1/30

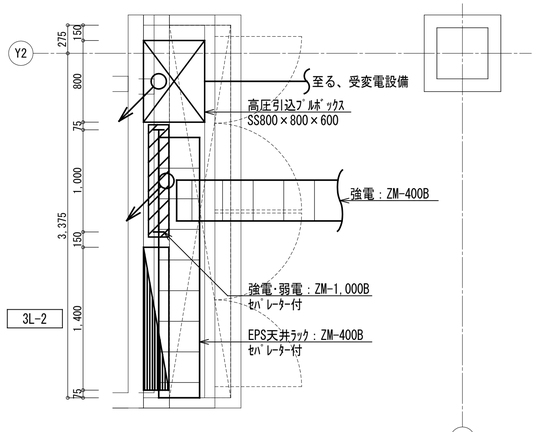

3階 X13通り側EPS平面詳細図(参考図)　S=1/30

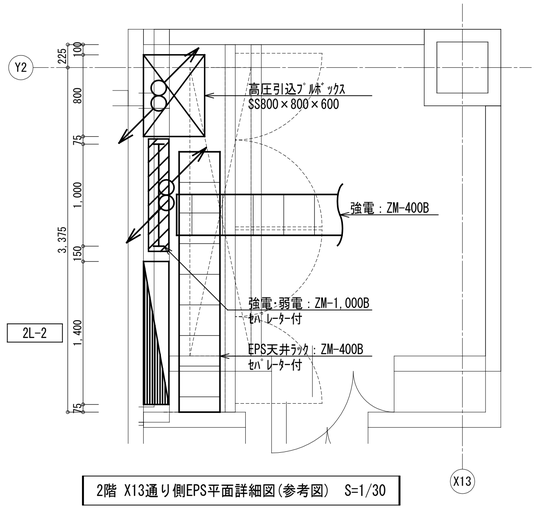

2階 X13通り側EPS平面詳細図(参考図)　S=1/30

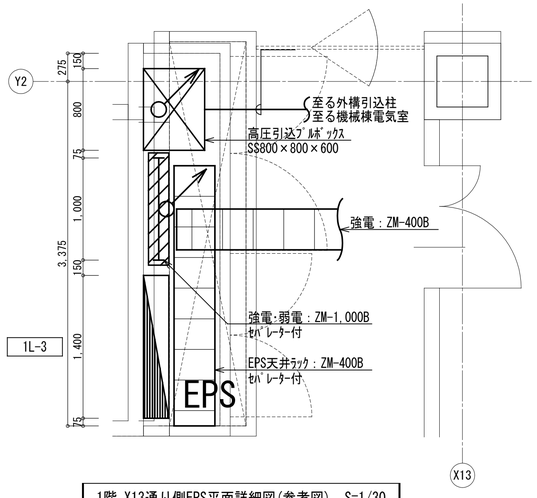

1階 X13通り側EPS平面詳細図(参考図)　S=1/30

設計者に無断で複製を禁ず

二本柳慶一建築研究所・隈研吾建築都市設計事務所共同企業体	備考	管理建築士（企業体代表） 1級建築士事務所(渡)347号 1級建築士登録181500号 二 本 柳 慶 一	構造設計1級建築士 本図(仕様書)に記載された事項は構造関係規定に適合することを確認した。	設備設計1級建築士 本図(仕様書)に記載された事項は設備関係規定に適合することを確認した。	設計担当 K. NIHONYANAGI A. KAWAMOTO 作図担当 Y. SATO	工事名称 八雲町役場庁舎等建設工事実施設計 図面名称 1～3階EPS平面詳細図 縮尺 A1 S=1:30 A3 S=1:60	図面番号 E-026 設計年月日 2024.05.01

1　システム概要

（１）本システムは設備制御監視と照明制御を１台のコントローラにより総合管理を可能にするものである。
（２）本システムはＷｅｂ技術を利用したコントローラにより専用センター装置を必要とせず、ブラウザソフトを搭載した管理パソコンからの操作、設定、表示が行えるものである。
（３）信号授受は、ローカル側に端末器を設置し、コントローラと多重伝送により行う方式とする。
端末器は現地盤組込み分散設置方式、及びＲＳ盤組込み集合設置方式とする。
（４）分散設置方式の端末器は盤工事への支給品とする。
（５）Ｐ・ＴＥＭ自動計測システムサービス（有償）の設定費用を見込むこと。

2　機能仕様

１．システム運用機能
（１）管理点数
系統１：設備監視５００点　　系統２：照明制御２５６回路（点）
系統３：電力計測３２点
（２）オペレータアクセス設定
オペレータ毎にユーザＩＤ、パスワードを設定することにより、画面の表示や操作等のアクセスに関する制限を行えるものとする。
・ユーザー登録：１５００人
（３）代表表示
オペレータの操作が必要な重要項目に関して管理パソコンに代表表示を行えるものとする。
・項目内容：警報発生、未確認警報、火災発生、停電発生
（４）アナンシェータ
アナンシェータ窓に登録した機器の現在状態をＬＥＤにより表示できるものとする。
また対象機器に対する発停操作、設定操作を行えるものとする。
（表示方法）　運転：赤点灯　停止：緑点灯　警報：赤点滅
計測・計量・スケジュール時刻：７セグ表示部に値を表示

２．監視機能
（１）状態監視
機器の個別、グループ、パターンの各状態、各種計測値、計量値の監視を行えるものとする。
（２）警報監視
機器の警報の発生と復旧を監視し、警報発生時には管理パソコンのブラウザが起動中であればブザーを鳴動させるものとする。現在発生中の警報については最新警報順に一覧表示を行えるものとする。
また、アラームユニットを接続することにより、警報の鳴動を行えるものとする。
また、警報発生後オペレータが警報確認操作を行っていない警報を、未確認警報として一覧表示できるものとする。
（３）システム異常監視
システム本体に異常や故障がないかを監視できるものとする。
・監視項目：端末器異常、伝送線異常、バックアップ電池異常、伝送ＣＰＵ異常、時計ＩＣ異常、ウォッチドッグ異常
（４）計測上下限監視
計測ポイントが予め設定しておいた上下限値を逸脱した場合に警報発生として処理を行えるものとする。
（５）計測偏差監視
計測ポイントが予め設定しておいた設定値（ＡＯ機器）を基準とした温度幅を逸脱した場合に、警報発生として処理を行えるものとする。
（６）計量上限監視
計量ポイントの設定時間当たりの積算値が予め設定した上限値を超えた場合に、警報発生として処理を行えるものとする。
・積算時間：５／１０／１５／３０／６０分

３．表示機能
（１）グラフィック表示機能
各管理点情報を地図画面などのグラフィック画面で制御監視を行えるものとする。（５枚）
（２）警報インストラクション
故障、警報ポイントに対して処置メッセージなどの表示を行えるものとする。　・５０メッセージ

４．操作機能
（１）個別発停操作
画面操作により、設備機器に対して発停操作を行えるものとする。
（２）個別設定操作
画面操作により、温度設定、湿度設定の操作を行えるものとする。

５．制御機能
（１）グループ制御
使用目的に合わせて予め登録した個別機器をグループとして一括ＯＮ／ＯＦＦ制御を行えるものとする。
・グループ数：２５６（系統２）
（２）パターン制御
個別回路単位にＯＮ設定、ＯＦＦ設定、エリア外設定を行い、点滅シーンを切り替える制御を行えるものとする。
・パターン数：７２（系統２）
（３）壁スイッチ制御
壁スイッチにより照明及び設備機器の発停制御を行えるものとする。
（４）スケジュール制御
各種設備機器を予め設定した運転スケジュールに従って自動的にＯＮ／ＯＦＦ制御を行えるものとする。
・年間カレンダーを有するものとする。
・各地域の日の出、日の入時刻（ソーラータイマー）を内蔵し、スケジュール時刻として設定できるものとする。
＜グループ＞　・ＯＮもしくはＯＦＦを１日８回　・スケジュールグループ数：２００
＜パターン＞　・１日８回シーン切り替え　　・スケジュールパターン数：５０

（５）間欠運転制御
スケジュールグループ運転ＯＮ時間帯でＯＮ制御されたポイントに対して一定周期に一定時間ＯＦＦ制御を行い、省エネを図るものとする。
（６）連動制御
各種設備機器の状態変化、警報の発生／復旧に連動して、予め登録した関連機器に対して連動制御を行えるものとする。
・連動制御グループ数：３００グループ（入力グループと出力グループ）
・入力グループ：２０点の状態／警報ポイント　ＡＮＤ，ＯＲの選択が可能
出力グループ：２０点の発停ポイント
（７）計測連動制御
温度などの計測値に連動してあらかじめ登録した関連機器に対して連動制御を行えるものとする。
（８）火災連動制御
火災信号が入力された場合、予め設定されている管理点を強制的にＯＮ／ＯＦＦ制御が行えるものとする。
（９）復電制御
停電により停止していた機器を復電時にオペレータの操作（手動復旧）もしくは自動復旧により、現在の制御状態に戻す再起動制御が行えるものとする。
（１０）デマンド監視制御
受電電力量が契約電力を超過しないように監視を行い、超過の傾向にある場合は警報発生として処理を行い、任意に登録した負荷を優先順位に従い、停止制御及び照明の減光制御を行えるものとする。
デマンド時限終了時には、自動的に負荷に対して復帰制御を行えるものとする。
デマンド値を蓄積し、履歴としてＣＳＶファイルに保存できるものとする。
・日データ：過去２４時間（３０分単位）、月データ：過去１ヶ月（１日単位）

６．データ管理支援機能
（１）トレース記録
状態変化、警報発生復旧、設定操作などを記憶できるものとする。
また、自動／手動でＣＳＶファイルに保存できるものとする。
・記録数：３０００件
・ＣＳＶ記録数：最大３００００件（３０００件／ファイル ×１０ファイル）
（２）運転時間／発停回数積算
状態監視を行っている機器の運転時間と発停回数を積算し、設備メンテナンスのデータを提供できるものとする。予め設定された上限値を超えた場合、警報発生として処理を行えるものとする。
また、積算データはＣＳＶファイルに保存できるものとする。
・運転時間：１分毎に状態監視にて積算　　・発停回数：ＯＦＦからＯＮへの状態変化毎に積算
（３）警報回数積算
各設備機器の警報、異常などの警報発生回数を積算できるものとする。
（４）日報データ収集
予め登録した計測、計量点の毎正時の瞬時値、積算値を収集できるものとする。
また、ＣＳＶファイルに保存できるものとする。（登録可能点数：１２０点）
（５）月報データ収集
予め登録した計測の日平均値（もしくは日最大、日最小から選択）、計量点の日合計の値を月毎に収集できるものとする。（日報の対象点のみ）
また、ＣＳＶファイルに保存できるものとする。（登録可能点数：１２０点）
（６）年報データ収集
予め登録した計測の月平均値（もしくは月最大、月最小から選択）、計量点の月合計の値を年毎に収集できるものとする。（日報の対象点のみ）
また、ＣＳＶファイルに保存できるものとする。（登録可能点数：１２０点）
（７）トレンド収集
予め登録したトレンド対象ポイントのデータを折れ線、棒、バー（帯）グラフで管理パソコンに表示できるものとする。また、ＣＳＶファイルに保存できるものとする。
・トレンド点数：１００グループ（重複登録も可能）
・１グループ：計測点もしくは計量点　３点　状態点　２点
・サンプリング周期：１／２／５／１０／１５／３０／６０分（選択）
・サンプリング数：７２０サンプル
・データ保存期間：１グループにつき最新１６ファイル保存
・デイリ設定機能：サンプリングする時間帯の設定が可能
（８）集中検針
電力、ガス、水道などのメーター値を検針し、使用量の計算を行えるものとする。
また、ＣＳＶファイルに保存できるものとする。
・対象ポイント数：最大５００ポイント
（９）データ保存
各種のビル管理データをオペレータが操作することにより、ＵＳＢメモリ（別途）に保存できるものとする。
・対象データ：トレース、日報、月報、年報、集中検針、簡易課金、トレンド
・データ形式：ＣＳＶ方式
（１０）電力計測機能
多回路エネルギーモニタを接続することにより、各種電力計測、計量値を計測できるものとする。
・登録可能点数：３２点　（計測・計量内容：消費電力量、電流値、電圧値、瞬時電力、力率）
また、過電流警報（プレアラーム）をブラウザ画面に表示できるものとする。

７．その他機能
（１）クラウドサービス機能（有償サービス）
・アクセス機能：利用者のＩＤ、パスワードにより、ログインを行う。
・ポイント種別：計量ポイント及び計測ポイントとする。
・グラフ表示最小単位：１０分単位のエネルギー使用量を表示する。
・データ保存：６０分単位のデータを５年間サーバーに保存し、取り出すことが出来る。
・登録ポイント数：１０００ポイント

3　システムブロック図

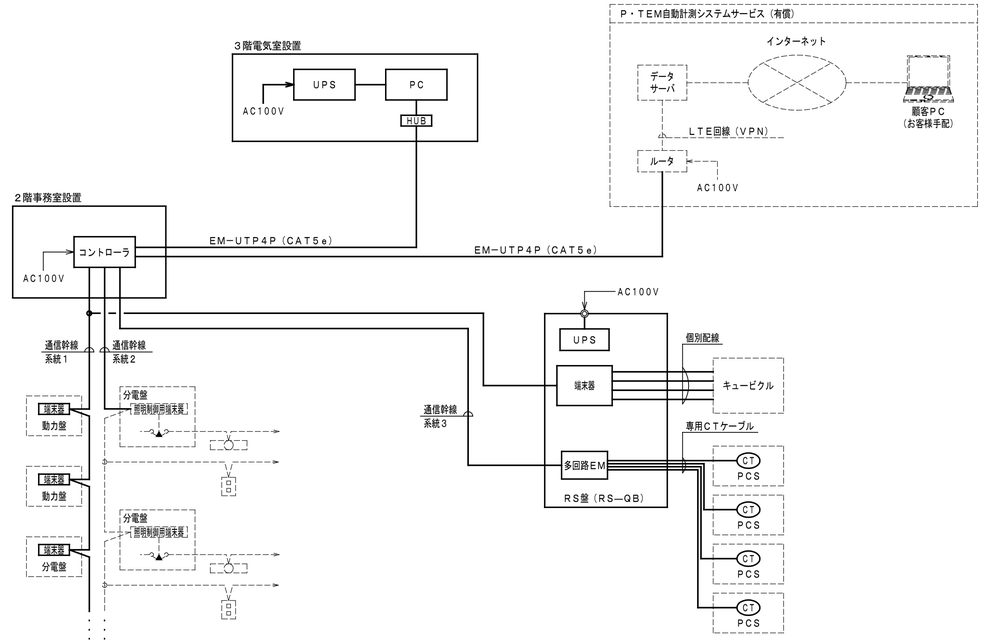

4　機器参考姿図　　＊寸法は、参考値とする。

PC　管理パソコン

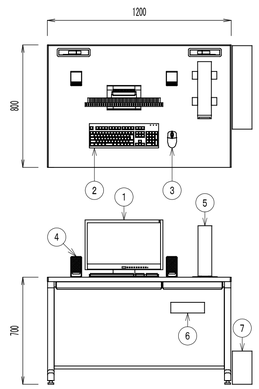

（３階電気室設置）
※デスク、イスを１組見込む

番号	名　称	仕　様	
1	ＬＣＤ カラー液晶ディスプレイ	画面サイズ	２１．５型相当
		解像度	１９２０ドット×１０８０以上
		消費電力	最大５３ＶＡ相当
2	ＫＢ　キーボード	キー種	１０９キー
3	ＭＳ　マウス	方式	光センサ
4	ＳＰ　ブザーユニット	出力	１．８Ｗ＋１．８Ｗ
5	ＰＣ クライアントＰＣ	ＣＰＵ	Ｗｉｎｄｏｗｓ　１０
		ＯＳ	４ＧＢ以上
		メモリ容量	２ＧＢ以上推奨
		グラフィック	１０２４×７６８ドット（ＸＧＡ）　２５６色表示以上
		ＬＡＮポート	イーサネットに接続するためのモジュラコード挿入口
6	ＨＵＢ	ポート	８ポート
7	ＵＰＳ 無停電電源装置	出力容量	１．５ｋＶＡ
		停電補償時間	１．０ｋＶＡ負荷時約１０分（１．５ｋＶＡ負荷時約６分）

コントローラ

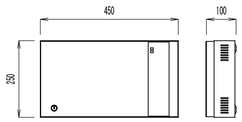

（２階事務室設置）

電源	ＡＣ100Ｖ±10％ ５０／６０Ｈｚ、８０ＶＡ
主処理装置	３２ビットＣＰＵ
接続方式	１０ＢＡＳＥ-Ｔ／１００ＢＡＳＥ-ＴＸ
ポート数	２ポート　ポート１：ＰＣ用、ポート２：ＡＮＮ用
通信速度	１０／１００Ｍｂｐｓ（自動選択）
通信規格	ＩＥＥＥ８０２．３準拠
プロトコル	ＰＣ用：ＨＴＴＰＳ、ＡＮＮ用：オリジナル
暗号化方式	ＳＳＬ３．０

RS　リモートステーション盤（ＲＳ−ＱＢ）

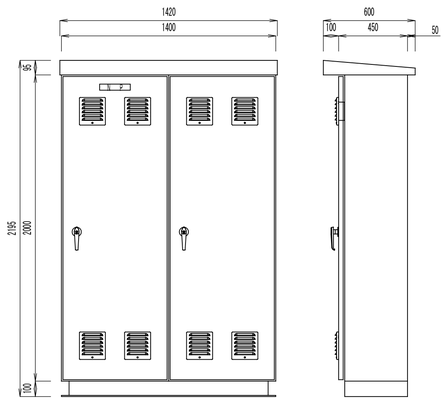

屋外自立型　　※ＵＰＳ６００ＶＡ内蔵すること

設計者に無断で複製を禁ず

二本柳慶一建築研究所・隈研吾建築都市設計事務所共同企業体

備考	管理建築士（企業体代表）	構造設計1級建築士	設備設計1級建築士	設計担当	工事名称	図面番号
	1級建築士事務所(渡)347号 1級建築士登録181500号 二 本 柳 慶 一	本図(仕様書)に記載された事項は構造関係規定に適合することを確認した。	本図(仕様書)に記載された事項は設備関係規定に適合することを確認した。	K.NIHONYANAGI A.KAWAMOTO	八雲町役場庁舎等建設工事実施設計	E-027
				作図担当 Y.SATO	図面名称 中央監視設備 仕様書・ｼｽﾃﾑ図 / 縮尺 A1 S=N/S A3 S=N/S	設計年月日 2024.05.01

凡 例

記号	名　　称
	コントローラ
PC	管理パソコン
RS	リモートステーション盤
	動力盤
	分電盤

注）特記無き配線は下記とする。

UTP ：EM−UTP0．5−4P（CAT6）

：通信幹線（系統1：設備監視）EM−FCPEE　1．2−3P

：通信幹線（系統1：設備監視）EM−FCPEE　1．2−3P
通信幹線（系統2：照明）　EM−FCPEE　1．2−3P

：通信幹線（系統1：設備監視）EM−FCPEE　1．2−3P
通信幹線（系統2：照明）　EM−FCPEE　1．2−3P
通信幹線（系統3：電力計測）EM−FCPEE　1．2−3P
※通信幹線（系統3）の配線はRS485とする。

nP ：個別配線　EM−FCPEE　0．9−nP

SnP ：個別配線　EM−FCPEE　0．9−nP

CT ：専用CTケーブル

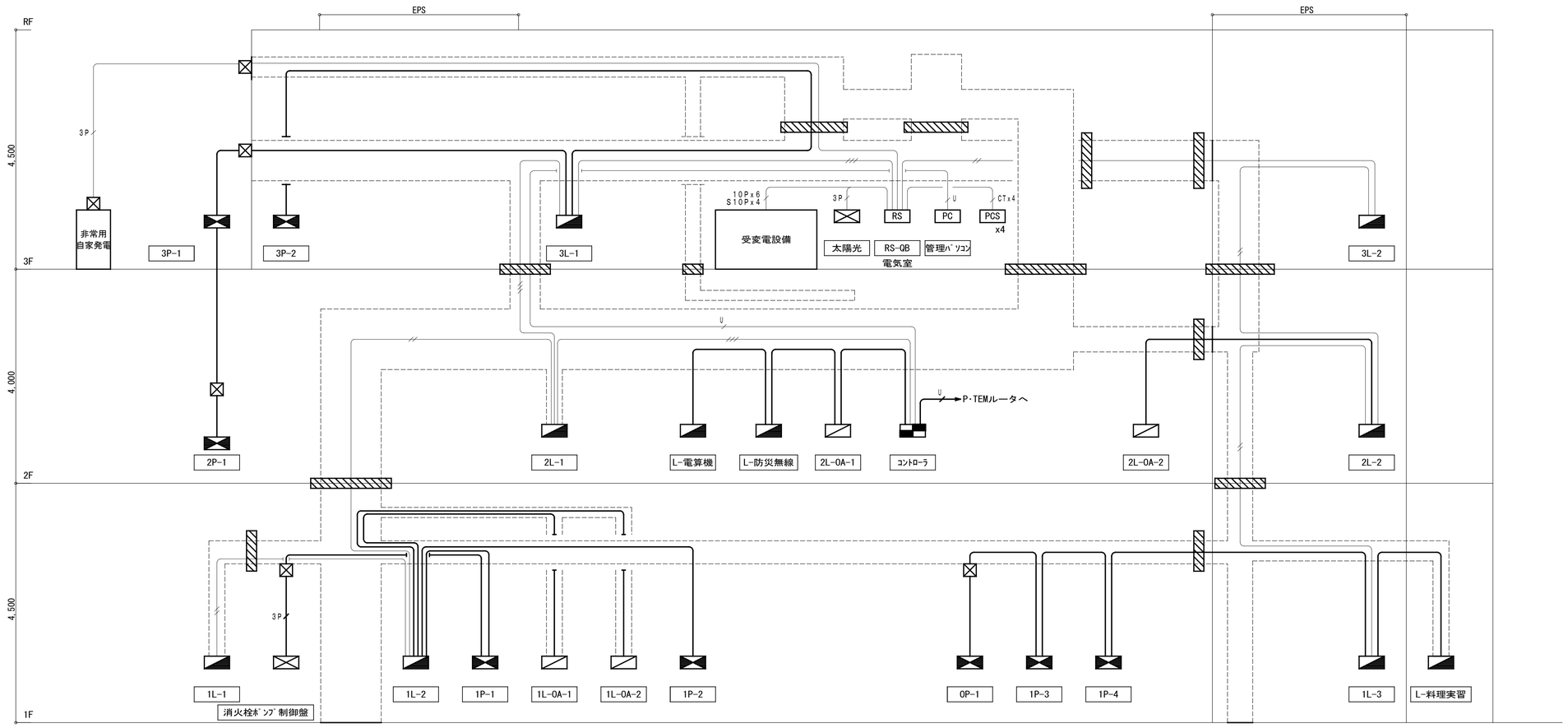

設計者に無断で複製を禁ず

二本柳慶一建築研究所・隈研吾建築都市設計事務所共同企業体	備考	管理建築士（企業体代表） 1級建築士事務所(渡)347号 1級建築士登録181500号 二 本 柳 慶 一	構造設計1級建築士 本図(仕様書)に記載された事項は構造関係規定に適合することを確認した。	設備設計1級建築士 本図(仕様書)に記載された事項は設備関係規定に適合することを確認した。	設計担当 K. NIHONYANAGI A. KAWAMOTO 作図担当 Y. SATO	工事名称 八雲町役場庁舎等建設工事実施設計 図面名称 中央監視設備 系統図 縮尺 A1 S=N/S A3 S=N/S	図面番号 E-028 設計年月日 2024.05.01

6　信号授受表・機器姿図

＜ＲＳ盤組込（集合型）＞

結線記号	a	d	f	j
用　途	制御・状態監視・故障監視（1a＋1aパルス出力：集合タイプ）	状態監視・故障監視（集合タイプ）	計量	電流・電圧計測（集合タイプ）
信号授受	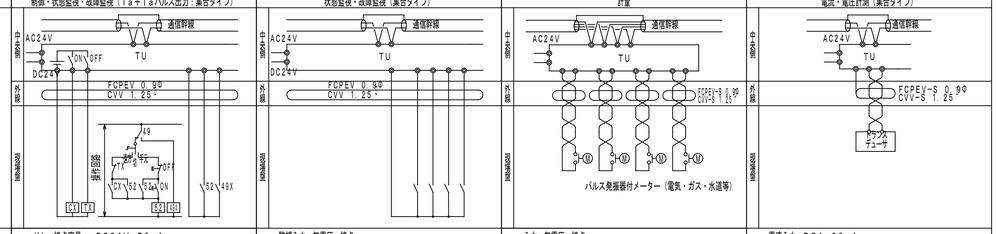			
備　考	リレー接点容量　：DC24V　50mA 制御出力　ON：有電圧a接点出力（パルス幅　1sec） OFF：有電圧a接点パルス出力（パルス幅　1sec） 監視入力　：無電圧a接点 制御配線長　：最大100m 監視配線長　：最大100m	監視入力：無電圧a接点 接続距離：最大100m	入力：無電圧a接点 パルス幅20ms以上 パルスサイクル40ms以上 入力引出距離：最大100m	電流入力：DC4～20mA 電圧入力：DC0～100mV 分解能：1／1000 入力インピーダンス：電流入力50Ω以下／電圧入力100KΩ以上 入力引出距離：最大100m

＜現地盤組込（分散型）＞

結線記号	A	D	E	F
用　途	制御・状態監視・故障監視（1a＋1aパルス出力：プラグインタイプ）	状態監視・故障監視（プラグインタイプ）	計測（プラグインタイプ）	計量
信号授受	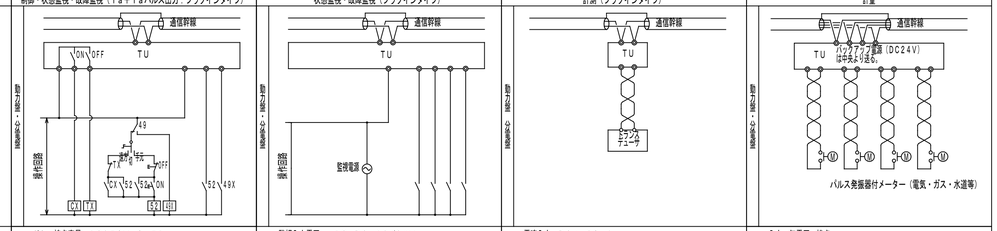			
備　考	リレー接点容量：AC250V　0．5A （無電圧接点）：DC30V　2A ：パルス幅　0．9～1．5sec 監視入力電圧　：AC・DC12／24V、AC100V、AC200V 制御配線長　：最大300m 監視配線長　：最大100m（12／24V） ：最大20m（100／200V）	監視入力電圧　：AC，DC　12／24V 監視配線長　：最大100m（12／24V）	電流入力：DC4～20mA 電圧入力：DC0～10V 分解能：1／2000 入力インピーダンス：電流入力100Ω以下／電圧入力10KΩ以上 入力引出距離：最大10m	入力：無電圧a接点 パルス幅20ms以上 パルスサイクル40ms以上 入力引出距離：最大100m

結線記号	G
用　途	リモコンリレー・リモコンブレーカー制御
信号授受	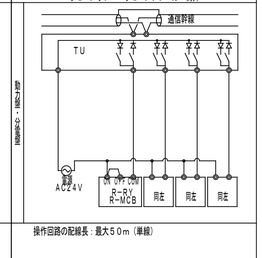
備　考	操作回路の配線長：最大50m（単線）

端末器（ＴＵ）一覧

タイプ1
プラグイン型ＴＵ　結線記号：A～E

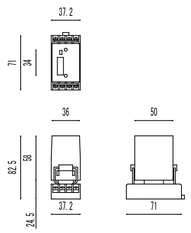

タイプ2
計量ＴＵ　結線記号：F

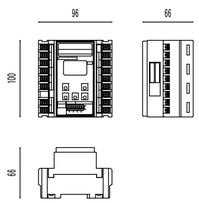

タイプ3
リモコンリレーＴＵ　結線記号：G

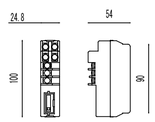

タイプ4
集合型ＴＵ

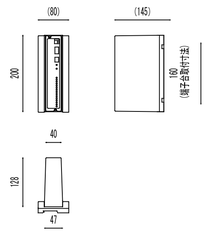

★１６監視ＴＵ　結線記号：d
★８ＡＩＴＵ
ＤＣ０～１００ｍＶＸ８
ＤＣ４～２０ｍＡＸ８
結線記号：J

増幅器

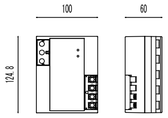

※必要台数を見込むこと

■多回路エネルギーモニタ参考姿図

EM　本体ユニット

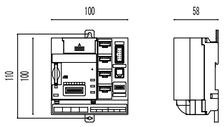

※表示設定ユニットを１台見込むこと

計測回路数	４回路
定格入力電圧	単相２線、３線：１００／２００Ｖ
	三相３線：１１０／２２０Ｖ
パルス入力方式	無電圧ａ接点またはオープンコレクタ
	接点条件：ＤＣ１０Ｖ、１０ｍＡ以上
定格入力電流	５Ａ/５０Ａ/１００Ａ/２５０Ａ/４００Ａ/６００：標準ＣＴ
	３０Ａ：カンタッチブレーカＣＴ内蔵
	１００Ａ/２５０Ａ：カンタッチバー専用ＣＴ/５ＡＣＴ
	/５ＡＣＴは２次側５Ａ定格の汎用ＣＴと組合せて使用
定格消費電力	９ＶＡ

CT　ＣＴ

定格一次電流	５０／１００／２５０／４００／６００Ａ

ＣＴケーブル

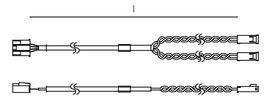

長さ	Ｌ＝１０ｍ、２０ｍ／Ｌ＝３０ｍ、５０ｍ

7　入出力点数表（１）

リモート盤	対応盤	管理対象：機器記号	管理対象：機器名称	接続記号	操作：発停状態故障	操作：発停状態	操作：設定	監視：状態故障	監視：状態	監視：状態or警報	計測：温度（Ｐｔ）	計測：アナログ	計量：パルス	備考
ＲＳ－ＱＢ	高圧受変電設備		高圧受変電設備　受電引込ＳＯＧ故障	d						1				
			高圧受変電設備　主遮断器ＶＣＢ	a		1								
			高圧受変電設備　機械棟分岐盤ＶＣＢ	d						1				
			高圧受変電設備　デマンド監視	d						1				
			高圧受変電設備　受電電力	e								1		
			高圧受変電設備　受電不足電圧	d						1				
			高圧受変電設備　過電流継電器	d						1				
			高圧受変電設備　受電電圧計	e								1		
			高圧受変電設備　受電電流計	e								1		
			高圧受変電設備　受電電力計	f									1	
			高圧受変電設備　受電力率調整期ＡＰＦＣ	d					1					
			高圧受変電設備　力率	e								1		
			高圧受変電設備　地絡過電圧継電器	d					1					
			高圧受変電設備　ＨＡ（高調波検出）	e								1		
			高圧進相コンデンサー　真空接触器ＶＭＣ	d						3				
			高圧進相コンデンサー　リアクトル異常	d						3				
			高圧進相コンデンサー　コンデンサ異常	d						3				
			低圧電灯、動力盤　ＬＢＳ	d						5				５面
			低圧電灯、動力盤　変圧器温度上昇	d						5				５面
			低圧電灯、動力盤　熱動型過電流	d						5				５面
			低圧電灯、動力盤　低圧地絡継電器	d						4				５面
			低圧電灯、動力盤　マルチメーター（電圧）	e								7		５面
			低圧電灯、動力盤　マルチメーター（電流）	e								7		５面
			低圧電灯、動力盤　マルチメーター（電力）	e								6		５面
			低圧電灯、動力盤　ＭＣＣＢトリップ一括	d						7				５面
	非常用発電機		非常用発電機　重故障	d						1				
			非常用発電機　中故障	d						1				
			非常用発電機　軽故障	d						1				
	太陽光設備		太陽光発電　一括警報	d						1				
（以下、現地盤組込）	１Ｌ－１		主幹トリップ	D						2				
		WHM	電力量（ＡＣ・ＡＣ－ＧＣ）	F									10	
	１Ｌ－２		主幹トリップ	D						2				
		WHM	電力量（ＡＣ・ＡＣ－ＧＣ）	F									6	
	１Ｌ－３		主幹トリップ	D						2				
		WHM	電力量（ＡＣ・ＡＣ－ＧＣ）	F									9	
	２Ｌ－１		主幹トリップ	D						2				
		WHM	電力量（ＡＣ・ＡＣ－ＧＣ）	F									10	
	２Ｌ－２		主幹トリップ	D						2				
		WHM	電力量（ＡＣ・ＡＣ－ＧＣ）	F									9	
	３Ｌ－１		主幹トリップ	D						2				
		WHM	電力量（ＡＣ・ＡＣ－ＧＣ）	F									9	
	３Ｌ－２		主幹トリップ	D						2				
		WHM	電力量（ＡＣ・ＡＣ－ＧＣ）	F									8	
	１Ｌ－ＯＡ－１		主幹トリップ	D						1				
		WHM	電力量（ＡＣ・ＡＣ－ＧＣ）	F									2	
	１Ｌ－ＯＡ－２		主幹トリップ	D						2				
		WHM	電力量（ＡＣ・ＡＣ－ＧＣ）	F									2	
	２Ｌ－ＯＡ－１		主幹トリップ	D						2				
		WHM	電力量（ＡＣ）	F									3	
	２Ｌ－ＯＡ－２		主幹トリップ	D						2				
		WHM	電力量（ＡＣ）	F									1	
	Ｌ－料理実習		主幹トリップ	D						1				
			主幹トリップ	D						1				
		WHM	電力量（ＡＣ）	F									2	

設計者に無断で複製を禁ず

二本柳慶一建築研究所・隈研吾建築都市設計事務所共同企業体

備考	管理建築士（企業体代表）	構造設計1級建築士	設備設計1級建築士	設計担当	工事名称	図面番号
	1級建築士事務所(渡)347号 1級建築士登録181500号 二 本 柳 慶 一	本図(仕様書)に記載された事項は構造関係規定に適合することを確認した。	本図(仕様書)に記載された事項は設備関係規定に適合することを確認した。	K. NIHONYANAGI A. KAWAMOTO 作図担当 Y. SATO	八雲町役場庁舎等建設工事実施設計 図面名称：中央監視設備　点数表(1) 縮尺：A1 S=N/S　A3 S=N/S	E-029 設計年月日 2024. 05. 01

7　入出力点数表（２）

対応盤	管理対象 機器記号	管理対象 機器名称	接続記号	操作 発停状態故障	操作 発停状態	操作 設定	監視 状態故障	監視 状態	監視 状態or警報	計測 温度（Ｐｔ）	計測 アナログ	計量 パルス	備考
Ｌ－電算機		主幹トリップ	D						2				
		主幹トリップ	D						2				
	WHM	電力量（ＧＣ）	F									1	
Ｌ－防災無線		主幹トリップ	D						2				
		主幹トリップ	D						2				
	WHM	電力量（ＡＣ）	F									1	
１Ｐ－１		温水循環ポンプ	A		1								
		温水循環ポンプ　故障監視	D						2				
	WHM	電力量	F									1	
		消火栓ポンプ制御盤　一括故障	D						1				消火栓ポンプ制御盤より信号入力
１Ｐ－２	WHM	電力量	F									1	
１Ｐ－３		ＩＮＣ回路（ＡＣ－１）・空調・熱源室　吸排気	A		4								
		ＩＮＣ回路（ＡＣ－１）・空調・熱源室　吸排気	D						4				
	WHM	電力量	F									2	
１Ｐ－４		受水槽・受水槽ポンプ室　吸排気	D						１０				
	WHM	電力量	F									2	
２Ｐ－１	WHM	電力量	F									6	
３Ｐ－１	WHM	電力量	F									5	
３Ｐ－２		ＩＮＣ回路（ＡＣ－２・３）・空調室・熱源室　吸排気	D						１２				
	WHM	電力量	F									2	
オイルギアポンプ盤	ＯＰ－１	主燃料層　満減油警報	D						1				
		３階屋上燃料小出し槽　満減油警報	D						1				
ルーフヒーター制御盤		主幹トリップ	D						1				
エレベーター制御盤（1）	WHM	電力量	F						1			1	
エレベーター制御盤（2）	WHM	電力量	F						1			1	
蓄電池盤	WHM	電力量（充電、放電）	F						2			2	

対応盤	管理対象 機器記号	管理対象 機器名称	接続記号	操作 発停状態故障	操作 発停状態	操作 設定	監視 状態故障	監視 状態	監視 状態or警報	計測 温度（Ｐｔ）	計測 アナログ	計量 パルス	備考

照明制御点数表

盤名称	リモコンリレー 回路数	リモコンリレー 端末器数	幹線系統Ｎｏ．	備考
１Ｌ－１	3	1	2	
１Ｌ－３	4	1		
３Ｌ－１	8	2		
合　計	１５	4	－	

電力計測点数表

盤名称	計測ポイント	多回路エネルギーモニタ 本体ユニット	CT ５０Ａ	CT １００Ａ	CT ２５０Ａ	CT ４００Ａ	CTケーブル	幹線系統Ｎｏ．
ＲＳ－ＱＢ	4	1			8		4	3
合　計	4	1			8		4	－

設計者に無断で複製を禁ず

二本柳慶一建築研究所・隈研吾建築都市設計事務所共同企業体

備考

管理建築士（企業体代表）
1級建築士事務所(渡)347号
1級建築士登録181500号
二 本 柳 慶 一

構造設計1級建築士
本図(仕様書)に記載された事項は構造関係規定に適合することを確認した。

設備設計1級建築士
本図(仕様書)に記載された事項は設備関係規定に適合することを確認した。

設計担当 K.NIHONYANAGI A.KAWAMOTO
作図担当 Y.SATO

工事名称 八雲町役場庁舎等建設工事実施設計
図面名称 中央監視設備 点数表(2)
縮尺 A1 S=N/S A3 S=N/S
図面番号 E-030
設計年月日 2024.05.01

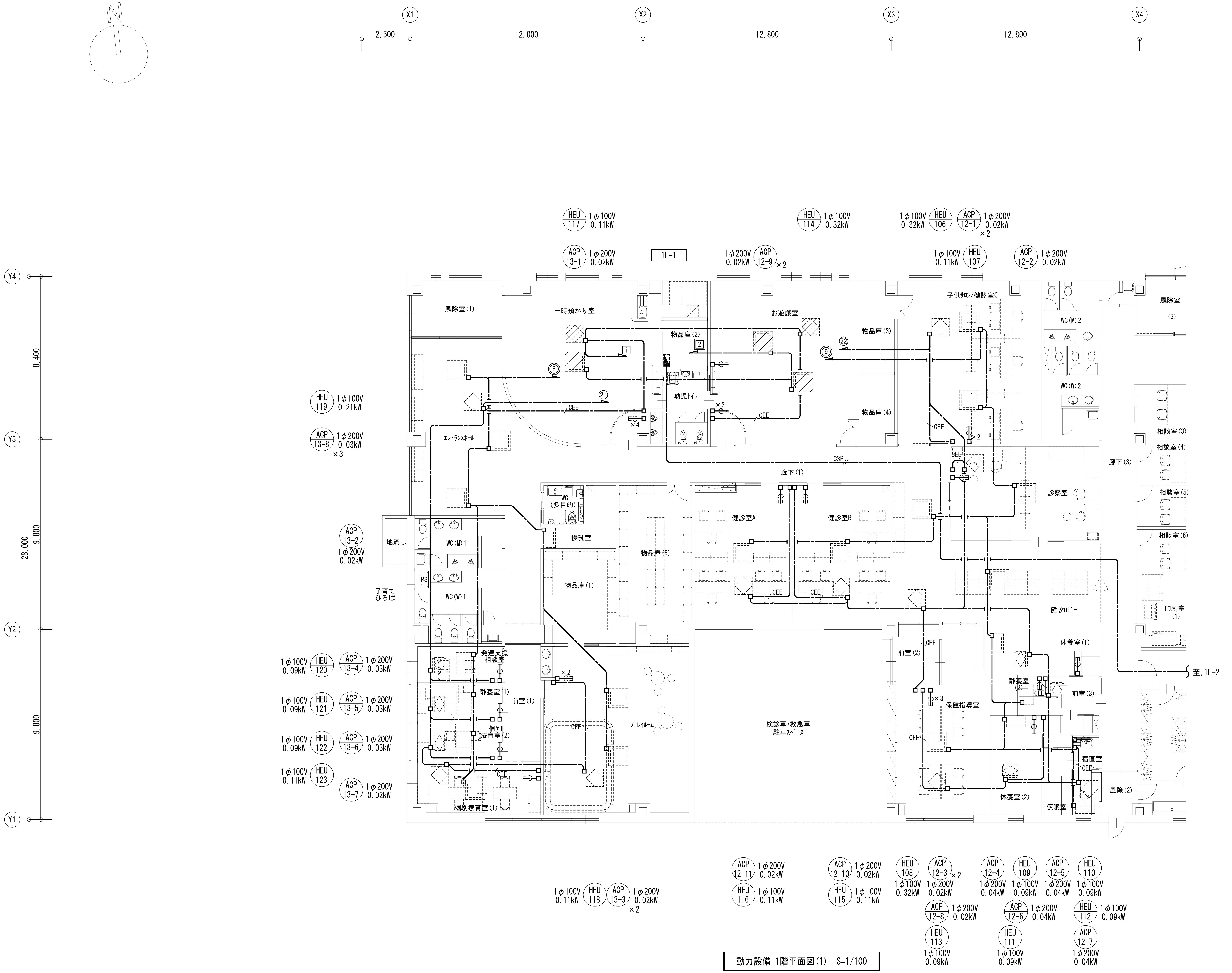

動力設備 1階平面図(1) S=1/100

〈配線凡例〉 特記なき配線サイズは下記による

記 号	名 称	備 考
―・―	天井隠ぺいｹｰﾌﾞﾙ配線	
―――	隠ぺい配管配線	
--------	露出配管配線	
―・―	EM-EEF2.0-3C 保護管(PF22)	
―/4―	EM-EEF2.0-4C 保護管(PF22)	
―/CEE―	EM-CEE1.25sq-5C 保護管(PF22)	
―――	EM-IE2.0×2 E2.0 (PF16)	
--------	EM-IE2.0×2 E2.0 (E19)	
C3P/	EM-FCPEE 1.2-3P 保護管(PF22)	
C3P//	EM-FCPEE 1.2-3P ～2 保護管(PF22)	
C3P///	EM-FCPEE 1.2-3P ～3 保護管(PF22)	
C3P////	EM-FCPEE 1.2-3P ～4 保護管(PF28)	
C3P/////	EM-FCPEE 1.2-3P ～5 保護管(PF28)	
UTP/	EM-UTP 0.5-4P(Cat6) 保護管(PF16)	
CT/	専用CTｹｰﾌﾞﾙ 保護管(PF22)	

〈凡例〉

記 号	名 称	備 考
	電灯分電盤	
	動力制御盤	
S WP	手元開閉器(防水) MCCB3P 100AF/100AT	
	ﾏﾙﾁﾊﾟｯｹｰｼﾞ形空気調和機 室内機(ACP)	
	輻射ﾊﾟﾈﾙ組込空気調和機 室内機(ACE)	
	ﾕﾆｯﾄ形空気調和機 室内機(AC)	
	全熱交換ﾕﾆｯﾄ(HEU)	
	圧力換気扇(VS・VE)	
	露出防水ｺﾝｾﾝﾄ 2P15A×1(接地端子付)	冷媒管ﾋｰﾀｰ用
□	ｱｳﾄﾚｯﾄﾎﾞｯｸｽ 又は 露出ｽｲｯﾁﾎﾞｯｸｽ	
⊠221	ﾌﾟﾙﾎﾞｯｸｽ SS200×200×100	
⊠2215	ﾌﾟﾙﾎﾞｯｸｽ SS200×200×150	
⊠443	ﾌﾟﾙﾎﾞｯｸｽ SS400×400×300WP-Z35	
Ⓜ SSF	電動ｼｬｯﾀｰ	建築工事

注記) 1. 天井隠ぺいｹｰﾌﾞﾙ配線に於いて壁内引下げ部・貫通部はPF管にて保護とする。
管ｻｲｽﾞは配線凡例による。
2. 防火区画を貫通する配管・配線は国土交通大臣認定工法による貫通処理を行う事。
3. 斜線入りｼﾝﾎﾞﾙ又は、Gが附記されたものは発電機系とする。
4. 回路Noは下記による。
Ⓐ AC 200V(1φ2W) 1 GC 200V(1φ2W)
Ⓐ AC 100V(1φ2W) 1 GC 100V(1φ2W)
◇1 AC 200V(3φ3W)
5. 圧力換気扇の接続は、盤からの配線を位置ﾎﾞｯｸｽに取込み後ﾉｽﾞﾙﾌﾟﾚｰﾄを介して接続する。
(ｹｰﾌﾞﾙ使用)

設計者に無断で複製を禁ず

二本柳慶一建築研究所・隈研吾建築都市設計事務所共同企業体	備考	管理建築士（企業体代表） 1級建築士事務所(渡)347号 1級建築士登録181500号 二 本 柳 慶 一	構造設計1級建築士 本図(仕様書)に記載された事項は構造関係規定に適合することを確認した。	設備設計1級建築士 本図(仕様書)に記載された事項は設備関係規定に適合することを確認した。	設計担当 K.NIHONYANAGI A.KAWAMOTO 作図担当 Y.SATO	工事名称 八雲町役場庁舎等建設工事実施設計
						図面名称 動力・中央監視設備 1階平面図(1) 縮尺 A1 S=1:100 A3 S=1:200
						図面番号 E-031 設計年月日 2024.05.01

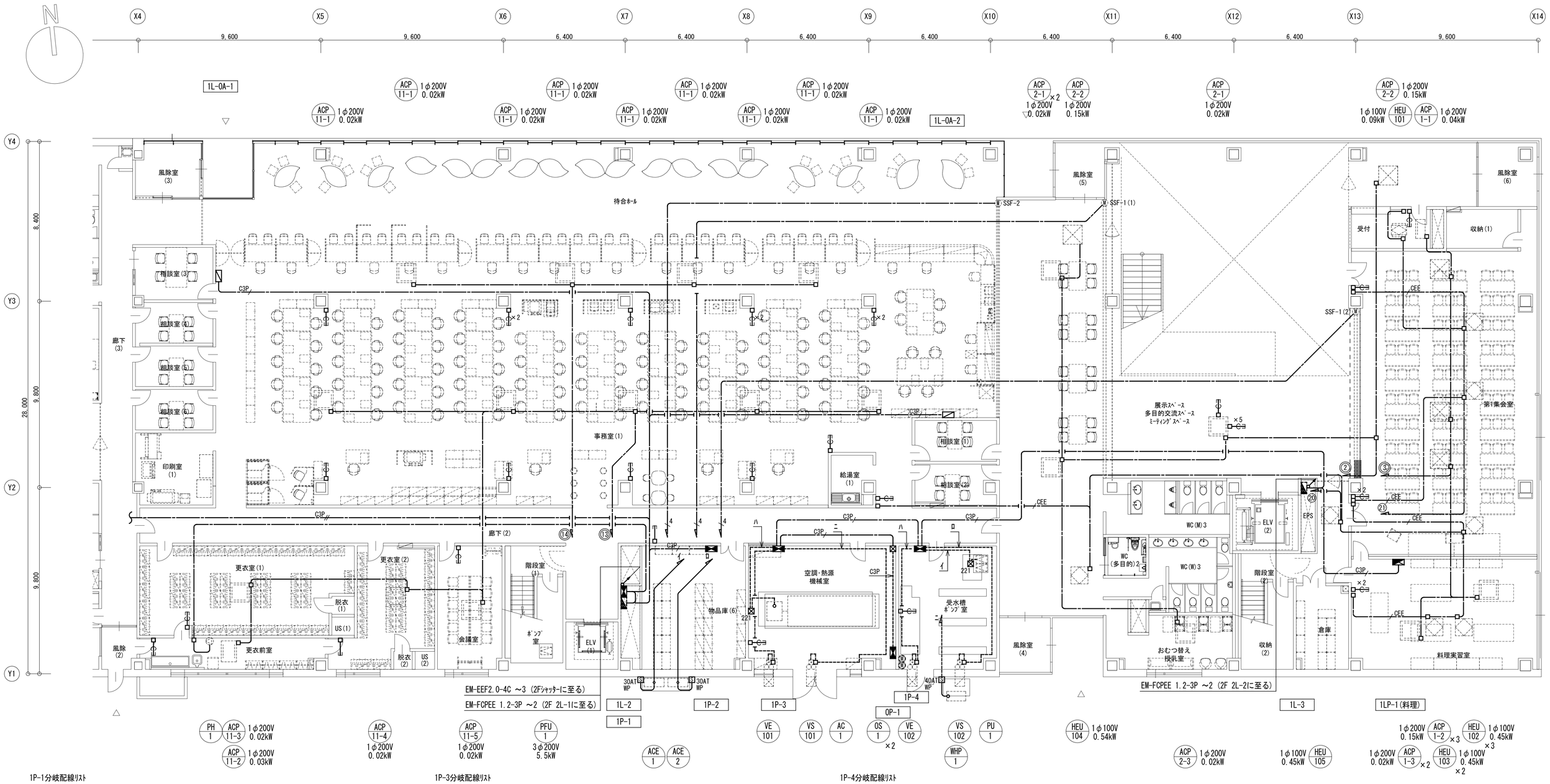

1P-1分岐配線ﾘｽﾄ

NO	名　　称	電気方式	容　量	電線ｻｲｽﾞ	保護管	電動機等接続
PH-1	温水循環ﾎﾟﾝﾌﾟ	1φ200V	0.75kW	EM-CE3.5sq-3C E1.6	PF22	F2(24)
1F SSF-2	電動ｼｬｯﾀｰ	3φ200V	0.4 kW	EM-EEF2.0-4C	PF22	
1F SSF-1(1)	電動ｼｬｯﾀｰ	3φ200V	0.4 kW	EM-EEF2.0-4C	PF22	
1F SSF-1(2)	電動ｼｬｯﾀｰ	3φ200V	0.4 kW	EM-EEF2.0-4C	PF22	
2F SSF-3(1)	電動ｼｬｯﾀｰ	3φ200V	0.4 kW	EM-EEF2.0-4C	PF22	
2F SSF-3(2)	電動ｼｬｯﾀｰ	3φ200V	0.4 kW	EM-EEF2.0-4C	PF22	
2F SSF-4	電動ｼｬｯﾀｰ	3φ200V	0.4 kW	EM-EEF2.0-4C	PF22	

1P-2分岐配線ﾘｽﾄ

	NO	名　　称	電気方式	容　量	電線ｻｲｽﾞ	保護管	電動機等接続
イ	ACE-1	輻射ﾊﾟﾈﾙ組込空気調和機　室外機	3φ200V	6.25kW	EM-IE5.5sq×3 E5.5sq	PF22	F2(24)
ロ	ACE-2	輻射ﾊﾟﾈﾙ組込空気調和機　室外機	3φ200V	6.79kW	EM-IE5.5sq×3 E5.5sq	PF22	F2(24)

1P-3分岐配線ﾘｽﾄ

	NO	名　　称	電気方式	容　量	電線ｻｲｽﾞ	保護管	電動機等接続
イ	AC-1	ﾕﾆｯﾄ形空気調和機(送風機)	3φ200V	3.7 kW	EM-IE2.0×3 E1.6	E25	F2(24)
ロ		(還風機)	3φ200V	3.7 kW	EM-IE2.0×3 E1.6	E25	F2(24)
ハ	VE-101	圧力換気扇	3φ200V	0.04kW	EM-IE1.6×3 E1.6	E19	
ニ	VS-101	圧力換気扇	3φ200V	0.04kW	EM-IE1.6×3 E1.6	E19	
ホ	制御	AC-1、VS、VE連動制御				E19	F2(17)
	OS-1	ｵｲﾙﾎﾟﾝﾌﾟ	3φ200V	0.2 kW	EM-FP2sq-4C(1CE)	E19	F2(17)

1P-4分岐配線ﾘｽﾄ

	NO	名　　称	電気方式	容　量	電線ｻｲｽﾞ	保護管	電動機等接続
イ	PU-1	小型給水加圧ﾎﾟﾝﾌﾟ	3φ200V	5.0 kW	EM-IE8sq×3 E5.5sq	E31	F2W(24)
ロ	VS-102	圧力換気扇	3φ200V	0.04kW	EM-IE1.6×3 E1.6	E19	
ハ	VE-102	圧力換気扇	3φ200V	0.04kW	EM-IE1.6×3 E1.6	E19	
ニ	WHP-1	ﾋｰﾄﾎﾟﾝﾌﾟ給湯機	1φ100V	3.6 kW	EM-CE5.5sq-3C E8sq	E31	F2W(30)

動力設備 1階平面図(2)　S=1/100

設計者に無断で複製を禁ず

二本柳慶一建築研究所・隈研吾建築都市設計事務所共同企業体

備考	管理建築士(企業体代表)	構造設計1級建築士	設備設計1級建築士	設計担当	工事名称	図面番号
	1級建築士事務所(渡)347号 1級建築士登録181500号 二 本 柳 慶 一	本図(仕様書)に記載された事項は構造関係規定に適合することを確認した。	本図(仕様書)に記載された事項は設備関係規定に適合することを確認した。	K. NIHONYANAGI A. KAWAMOTO	八雲町役場庁舎等建設工事実施設計	E-032
				作図担当	図面名称 / 縮尺	設計年月日
				Y. SATO	動力・中央監視設備 1階平面図(2) A1 S=1:100 A3 S=1:200	2024.05.01

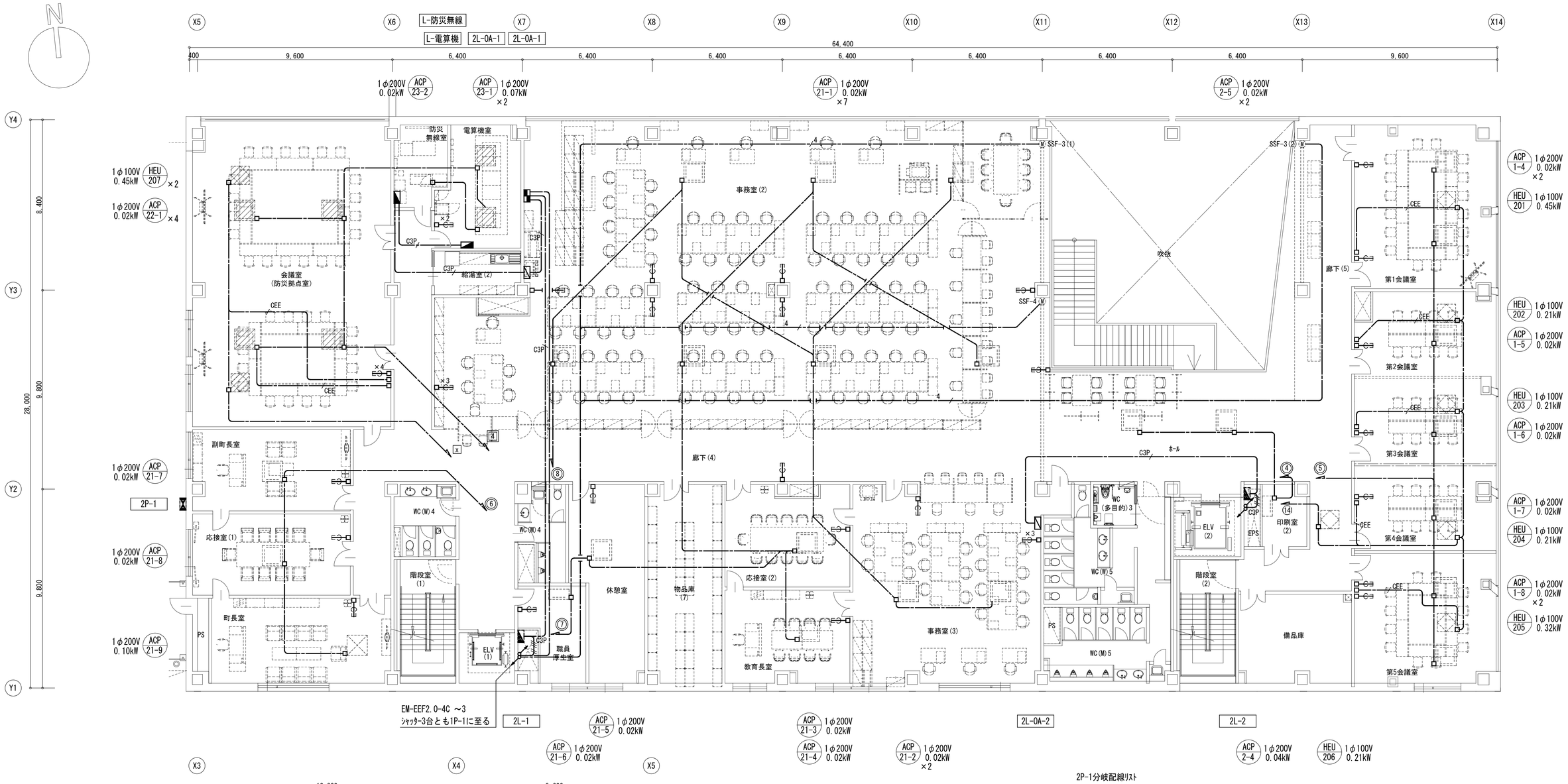

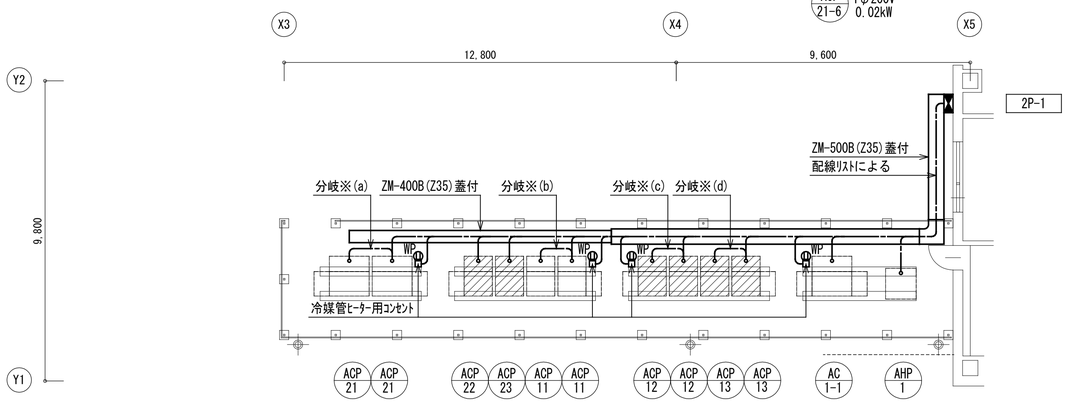

動力設備 2階平面図 S=1/100

2P-1分岐配線ﾘｽﾄ

NO	名　　称	電気方式	容　量	電線ｻｲｽﾞ	保護管	電動機等接続
ACP-11	ﾏﾙﾁﾊﾟｯｹｰｼﾞ形 空気調和機　室外機	3φ200V	20.31kW	EM-CET38sq E8sq		F2W(63)
				分岐(※b)EM-CET14sq E8sq		F2W(50)
ACP-12	ﾏﾙﾁﾊﾟｯｹｰｼﾞ形 空気調和機　室外機	3φ200V	22.69kW	EM-CET38sq E8sq		F2W(63)
				分岐(※c)EM-CET14sq E8sq		F2W(50)
ACP-13	ﾏﾙﾁﾊﾟｯｹｰｼﾞ形 空気調和機　室外機	3φ200V	20.31kW	EM-CET38sq E8sq		F2W(63)
				分岐(※d)EM-CET14sq E8sq		F2W(50)
ACP-21	ﾏﾙﾁﾊﾟｯｹｰｼﾞ形 空気調和機　室外機	3φ200V	33.42kW	EM-CET60sq E8sq		F2W(63)
				分岐(※a)EM-CET22sq E8sq		F2W(50)
ACP-22	ﾏﾙﾁﾊﾟｯｹｰｼﾞ形 空気調和機　室外機	3φ200V	9.65 kW	EM-CET14sq E5.5sq		F2W(50)
ACP-23	ﾏﾙﾁﾊﾟｯｹｰｼﾞ形 空気調和機　室外機	3φ200V	12.55kW	EM-CET14sq E5.5sq		F2W(50)
AC-1-1	ﾕﾆｯﾄ形空気調和機 (室外機冷却)	3φ200V	9.6 kW	EM-CET14sq E8sq		F2W(50)
	(室外機加熱)	3φ200V	11.1kW	EM-CET22sq		
AHP-1	空気熱源 ﾋｰﾄﾎﾟﾝﾌﾟﾕﾆｯﾄ	3φ200V	6.6 kW	EM-CET14sq E8sq		F2W(50)

設計者に無断で複製を禁ず

二本柳慶一建築研究所・隈研吾建築都市設計事務所共同企業体

備考	管理建築士（企業体代表）	構造設計1級建築士	設備設計1級建築士	設計担当	工事名称	図面番号
	1級建築士事務所(渡)347号 1級建築士登録181500号 二 本 柳 慶 一	本図(仕様書)に記載された事項は構造関係規定に適合することを確認した。	本図(仕様書)に記載された事項は設備関係規定に適合することを確認した。	K. NIHONYANAGI A. KAWAMOTO 作図担当 Y. SATO	八雲町役場庁舎等建設工事実施設計 図面名称 動力・中央監視設備 2階平面図 縮尺 A1 S=1:100 A3 S=1:200	E-033 設計年月日 2024.05.01

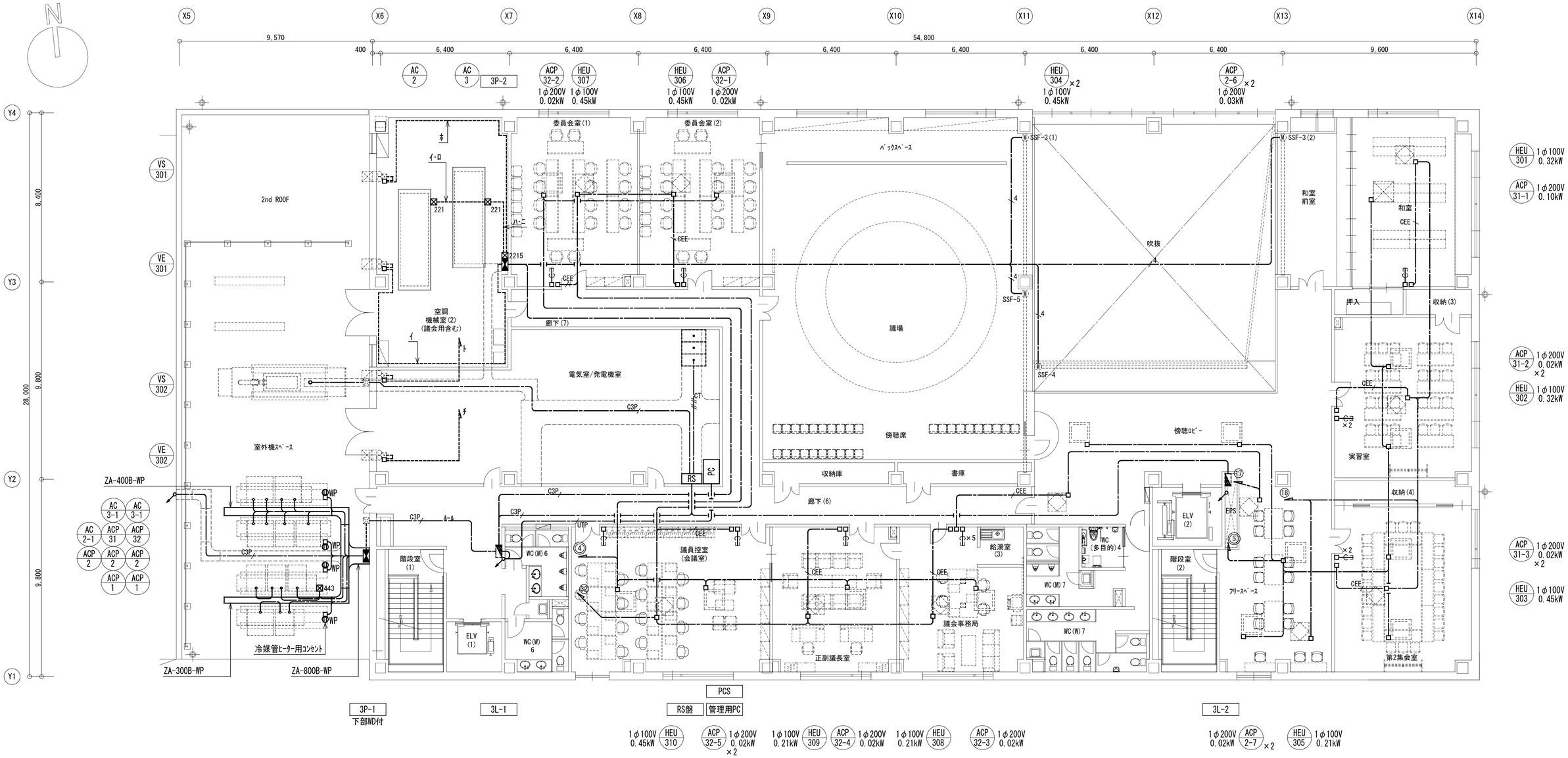

3P-1分岐配線ﾘｽﾄ

NO	名　　称	電気方式	容　量	電線ｻｲｽﾞ	保護管	電動機等接続
ACP-1	ﾏﾙﾁﾊﾟｯｹｰｼﾞ形 空気調和機　室外機	3φ200V	28.71kW	EM-CET60sq E8sq		F2W(63)
				分岐(※d)EM-CET14sq E8sq		F2W(50)
ACP-2	ﾏﾙﾁﾊﾟｯｹｰｼﾞ形 空気調和機　室外機	3φ200V	37.18kW	EM-CET100sq E14sq		F2W(80)
				分岐(※a)EM-CET22sq E14sq		F2W(50)
				分岐(※b)EM-CET38sq E14sq		F2W(63)
				分岐(※c)EM-CET22sq E14sq		F2W(50)
ACP-31	ﾏﾙﾁﾊﾟｯｹｰｼﾞ形 空気調和機　室外機	3φ200V	12.55kW	EM-CET22sq E5.5sq		F2W(50)
ACP-32	ﾏﾙﾁﾊﾟｯｹｰｼﾞ形 空気調和機　室外機	3φ200V	15.31kW	EM-CET22sq E5.5sq		F2W(50)
AC-2-1	ﾕﾆｯﾄ形空気調和機 (室外機冷却)	3φ200V	6.8 kW	EM-CE5.5sq-3C E8sq		F2W(30)
	(室外機加熱)	3φ200V	6.6 kW	EM-CE5.5sq-3C E8sq		F2W(30)
AC-3-1	ﾕﾆｯﾄ形空気調和機 (室外機冷却)	3φ200V	5.7 kW	EM-CE5.5sq-3C E5.5sq		F2W(30)
	(室外機加熱)	3φ200V	5.2 kW	EM-CE5.5sq-3C E5.5sq		F2W(30)

3P-2分岐配線ﾘｽﾄ

NO	名　　称	電気方式	容　量	電線ｻｲｽﾞ	保護管	電動機等接続
AC-2	ﾕﾆｯﾄ形空気調和機 (送風機)	3φ200V	2.2 kW	EM-IE2.0×3 E1.6	E25	F2W(24)
	(還風機)	3φ200V	0.75kW	EM-IE2.0×3 E1.6	E25	F2W(24)
AC-3	ﾕﾆｯﾄ形空気調和機 (送風機)	3φ200V	1.5 kW	EM-IE2.0×3 E1.6	E25	F2W(24)
	(還風機)	3φ200V	1.5 kW	EM-IE2.0×3 E1.6	E25	F2W(24)
VE-301	圧力換気扇	3φ200V	0.10kW	EM-IE2.0×3 E1.6	E25	
VE-302	斜流ﾌｧﾝ	3φ200V	0.25kW	EM-IE2.0×3 E1.6	E25	
VS-301	圧力換気扇	3φ200V	0.10kW	EM-IE2.0×3 E1.6	E25	
VS-302	圧力換気扇	3φ200V	0.26kW	EM-IE2.0×3 E1.6	E25	
3F SSF-3(1)	電動ｼｬｯﾀｰ	3φ200V	0.4 kW	EM-EEF2.0-4C	PF22	
3F SSF-1(2)	電動ｼｬｯﾀｰ	3φ200V	0.4 kW	EM-EEF2.0-4C	PF22	
3F SSF-4	電動ｼｬｯﾀｰ	3φ200V	0.4 kW	EM-EEF2.0-4C	PF22	
3F SSF-5	電動ｼｬｯﾀｰ	3φ200V	0.4 kW	EM-EEF2.0-4C	PF22	

動力設備 3階平面図　S=1/100

設計者に無断で複製を禁ず

二本柳慶一建築研究所・隈研吾建築都市設計事務所共同企業体

備考	管理建築士（企業体代表）	構造設計1級建築士	設備設計1級建築士	設計担当	工事名称	図面番号
	1級建築士事務所(渡)347号 1級建築士登録181500号 二 本 柳 慶 一	本図(仕様書)に記載された事項は構造関係規定に適合することを確認した。	本図(仕様書)に記載された事項は設備関係規定に適合することを確認した。	K. NIHONYANAGI A. KAWAMOTO	八雲町役場庁舎等建設工事実施設計	E-034
				作図担当 Y. SATO	図面名称 動力・中央監視設備 3階平面図	縮尺 A1 S=1:100 A3 S=1:200	設計年月日 2024.05.01

分電盤結線図(AC)

盤名称 盤形状	幹線No. 電源種別 (容量KVA)	結線	回路番号	負荷名称	電圧(V)	分岐開閉器 種別	P	AF	AT	付属品	負荷容量 電灯	コンセント	空調・換気	OAコンセント	その他	専用負荷	備考
1L-1	幹線番号L01 AC1φ3W 200/100V(50Hz) EM-CET150sq E14sq×2 MCCB3P 225AF/200AT PL		◎1	物品庫(2)、(2)-2、(2)-3、子供ｻﾛﾝ/診療室C、診察室、保険指導室、保養室、休養室1、2、宿直室照明	200	MCCB	2	50	20		1,870						
			◎2	物品庫(3)、健診室A、B、物品庫(1)、相談室、静養室、個別療育室(1)、(2)照明	200	MCCB	2	50	20		1,009						
			ⓐ	多目的1、授乳室、ﾌﾟﾚｲﾙｰﾑ、前室2、踏込、静養室、踏込照明	100	MCCB	2	50	20		484						
			ⓑ	廊下(3)・廊下(1)壁間接照明、健診ﾛﾋﾞｰ、天井・壁間接照明	100	MCCB	2	50	20		1,321						
			ⓒ	廊下(1)・廊下(3)照明、ｴﾝﾄﾗﾝｽﾎｰﾙ照明、廊下照明(SDL2ww×49個)	100	MCCB	2	50	20		652						盤外に照明制御ﾓｼﾞｭｰﾙ設置
			ⓓ	WC(M)1・WC(W)2照明	100	MCCB	2	50	20		508						
			◎3	電気ﾊﾟﾈﾙﾋｰﾀｰ-WC(M)1 (EH109)	200	ELCB	2	50	20						1,000		
			◎4	電気ﾊﾟﾈﾙﾋｰﾀｰ-WC(W)1 (EH108)	200	ELCB	2	50	20						1,250		
			◎5	電気ﾊﾟﾈﾙﾋｰﾀｰ-前室(1) (EH110)	200	ELCB	2	50	20						1,000		
			◎6	電気ﾊﾟﾈﾙﾋｰﾀｰ-WC(M)2(EH105)	200	ELCB	2	50	20						1,000		
			◎7	電気ﾊﾟﾈﾙﾋｰﾀｰ-WC(W)2(EH106)	200	ELCB	2	50	20						1,000		
			◎8	空調室内機～10台(ACP-14系統)	200	MCCB	2	50	20				260				
			◎9	空調室内機～12台(ACP-13系統)	200	MCCB	2	50	20				320				
			◎10	予備	200	MCCB	2	50	20								
			㉑	全熱交換器HEU118～123(6台)	100	MCCB	2	50	20				700				
			㉒	全熱交換器HEU106～113(8台)、HEU115、116(2台)	100	MCCB	2	50	20				1,380				
			⑯	WC(M)1ｺﾝｾﾝﾄ電気温水器×2	100	ELCB	2	50	20			300			700		
			㉓	廊下ｺﾝｾﾝﾄ電気温水器×2	100	ELCB	2	50	20						600		
			㉔	WC(M)2ｺﾝｾﾝﾄ節水器、電気温水器	100	ELCB	2	50	20			100			400		
			㉗	WC(W)2ｺﾝｾﾝﾄ電気温水器×2	100	ELCB	2	50	20			200			600		
			①	物品庫(2)-2・3、子供ｻﾛﾝ壁ｺﾝｾﾝﾄ	100	ELCB	2	50	20			400					
			②	子供ｻﾛﾝ/健診室C壁、床ｺﾝｾﾝﾄ	100	ELCB	2	50	20			300					
			③	診察室壁ｺﾝｾﾝﾄ	100	ELCB	2	50	20			700					
			④	健診室A・B壁ｺﾝｾﾝﾄ	100	MCCB	2	50	20			400					
			⑤	休養室1・2、静養室壁、宿直室壁ｺﾝｾﾝﾄ	100	ELCB	2	50	20			500					
			⑥	物品庫(3)、授乳室、物品庫(1)壁ｺﾝｾﾝﾄ	100	MCCB	2	50	20			400					
			⑦	ﾌﾟﾚｲﾙｰﾑ壁ｺﾝｾﾝﾄ	100	ELCB	2	50	20			400					
			⑧	相談室、静養室壁ｺﾝｾﾝﾄ	100	MCCB	2	50	20			400					
			⑨	個別療養室(1)・(2)壁ｺﾝｾﾝﾄ	100	MCCB	2	50	20			600					
			⑩	ｴﾝﾄﾗﾝｽﾎｰﾙ自動販売機(想定)ｺﾝｾﾝﾄ	100	ELCB	2	50	20							800	
			⑪	ｴﾝﾄﾗﾝｽﾎｰﾙ自動販売機(想定)ｺﾝｾﾝﾄ	100	ELCB	2	50	20							800	
			⑫	廊下ｺﾝｾﾝﾄ	100	MCCB	2	50	20			400					
			⑬	廊下ｺﾝｾﾝﾄ	100	ELCB	2	50	20			600					
			⑭	保険指導室ｺﾝｾﾝﾄ壁、床ｺﾝｾﾝﾄ	100	ELCB	2	50	20			500					
			⑮	洗濯機ｺﾝｾﾝﾄ	100	ELCB	2	50	20						1,500		
			⑰	WC(M)1ｺﾝｾﾝﾄｳｫｼｭﾚｯﾄ×1	100	ELCB	2	50	20						800		
			⑱	WC(W)1ｺﾝｾﾝﾄ	100	ELCB	2	50	20			300			600		
			⑲	WC(W)1ｺﾝｾﾝﾄｳｫｼｭﾚｯﾄ×2	100	ELCB	2	50	20						1,600		
			⑳	WC(W)1ｳｫｼｭﾚｯﾄ×2	100	ELCB	2	50	20						1,600		
			㉕	WC(W)2ｺﾝｾﾝﾄｳｫｼｭﾚｯﾄ×2	100	MCCB	2	50	20						1,600		
			㉘	WC(W)2ｺﾝｾﾝﾄｳｵｼｭﾚｯﾄ×1	100	ELCB	2	50	20						800		
			㉙	WC(W)3ｺﾝｾﾝﾄｳｵｼｭﾚｯﾄ×2	100	ELCB	2	50	20						1,600		
			㉚	屋外ｺﾝｾﾝﾄ 健診車/救急車	100	ELCB	2	50	20			500					
			㉛	X4通り自動ﾄﾞｱ	100	ELCB	2	50	20							1200	
			㉜	多目的ﾄｲﾚ1ｺﾝｾﾝﾄ、ｳｵｼｭﾚｯﾄ×1	100	ELCB	2	50	20			100			1,200		
			㉝	多目的ﾄｲﾚ1ﾊﾝﾄﾞｳｫｯｼｬｰ×1	100	ELCB	2	50	20						1,000		
			㉞	ﾙｰﾌﾄﾞﾚﾝ管凍結防止(3箇所)	100	ELCB	2	50	20							900	
			㉟	予備	100	MCCB	2	50	20								
			㊱	予備	100	MCCB	2	50	20								
			㊲	予備	100	MCCB	2	50	20								
			㊳	予備	100	MCCB	2	50	20								
負荷合計(VA)	39,154	196									5,844	7,100	2,660	0	19,850	3,700	

分電盤結線図(AC-GC)

盤名称 盤形状	幹線No. 電源種別 (容量KVA)	結線	回路番号	負荷名称	電圧(V)	分岐開閉器 種別	P	AF	AT	付属品	負荷容量 電灯	コンセント	空調・換気	OAコンセント	その他	専用負荷	備考
1L-1 2次ﾊﾞｯｸｱｯﾌﾟ電源 太陽光+蓄電池(AC-DC)	幹線番号LG01 GC1φ3W 200/100V(50Hz) EM-CET100sq MCCB3P 100AF/100AT PL		[[1]]	健診室A・B照明	200	MCCB	2	50	20		344						
			[1]	一時預かり室照明	100	MCCB	2	50	20		832						
			[2]	お遊戯室照明	100	MCCB	2	50	20		942						
			[3]	風除室(1)、(2)、廊下ﾀﾞｳﾝﾗｲﾄ 健診車/救急車(屋外)照明LSS1MP-4-46×6台	100	ELCB	2	50	20		468						盤外に照明制御ﾓｼﾞｭｰﾙ設置
			[[2]]	空調室内機～3台(ACP13～2台、ACP14～1台)	200	MCCB	2	50	20				60				
			[[j]]	幼児ﾄｲﾚ電気ﾊﾟﾈﾙﾋｰﾀｰ-幼児ﾄｲﾚ EH107	200	MCCB	2	50	20				1,000		1,000		
			[i]	全熱交換器HEU114、117(2台)	100	MCCB	2	50	20				430				
			[[3]]	一時預かり室電気温水器WHE-1	200	ELCB	2	50	20						1,500		
			[[m]]	健診車用ｺﾝｾﾝﾄ×2	200	ELCB	2	50	20							1,500	
			[[n]]	健診車用ｺﾝｾﾝﾄ×2	200	ELCB	2	50	20							1,500	
			[A]	誘導灯	100	MCCB	2	50	20	ﾄﾘｯﾌﾟ防止付	21.0						
			[ｲ]	非常照明(居室廻り)	100	MCCB	2	50	20	↓	36.7						
			[ﾛ]	非常照明(廊下廻り)	100	MCCB	2	50	20	↓	14.5						
			[l]	幼児ﾄｲﾚｺﾝｾﾝﾄ、小便器節水器×2	100	ELCB	2	50	20			300			300		
			[a]	一時預かり室床ｺﾝｾﾝﾄ	100	ELCB	2	50	20			200					
			[b]	物品庫(2)-1、一時預かり室壁ｺﾝｾﾝﾄ	100	ELCB	2	50	20			300				550	
			[c]	お遊戯室壁ｺﾝｾﾝﾄ	100	ELCB	2	50	20			400					
			[d]	健診室A・B床、壁ｺﾝｾﾝﾄ	100	ELCB	2	50	20			400					
			[e]	ﾜｸﾁﾝ収蔵冷蔵庫	100	ELCB	2	50	20							400	
			[g]	宿直室監視ｶﾒﾗ主装置電源(ﾎﾞｯｸｽ止め)	100	MCCB	2	50	20							1,500	
			[h]	宿直室壁ｺﾝｾﾝﾄ	100	ELCB	2	50	20			300					
			[k]	幼児ﾄｲﾚｳｵｼｭﾚｯﾄ×2	100	ELCB	2	50	20						1,600		
			[p]	X1通り自動ﾄﾞｱ×2	100	ELCB	2	50	20							1,200	
			(AP)	無線調光ｼｽﾃﾑWi-Fiﾙｰﾀｰ/ｱｸｾｽﾎﾟｲﾝﾄ	100	MCCB	2	50	20						200		
			[q]	予備	100	MCCB	2	50	20								
			[r]	予備	100	MCCB	2	50	20								
			[s]	予備	100	MCCB	2	50	20								
負荷合計(VA)	17,299	86									2,659	1,900	1,490	0	4,600	6,650	

分電盤結線図(AC)

盤名称 盤形状	幹線No. 電源種別 (容量KVA)	結線	回路番号	負荷名称	電圧(V)	分岐開閉器 種別	P	AF	AT	付属品	負荷容量 電灯	コンセント	空調・換気	OAコンセント	その他	専用負荷	備考
1L-2	幹線番号L02 AC1φ3W 200/100V(50Hz) EM-CET100sq E8sq×2 MCCB3P 225AF/175AT PL		◎1	事務室(1)照明 7～9通り	200	MCCB	2	50	20		1,088						盤外に照明制御ﾓｼﾞｭｰﾙ設置
			◎2	事務室(1)照明 5/6～7通り	200	MCCB	2	50	20		1,560						盤外に照明制御ﾓｼﾞｭｰﾙ設置
			◎3	事務室(2)照明 4/5～5/6、相談室3～6、印刷室(1)通り1800×4、1500×4	200	MCCB	2	50	20		1,618						盤外に照明制御ﾓｼﾞｭｰﾙ設置
			◎4	物品庫4、空調・熱源機械室、会議室、更衣室1、2、更衣前室照明	200	MCCB	2	50	20		1,370						
			ⓐ	総合窓口、相談室1、2、給湯(1)照明	100	MCCB	2	50	20		567						
			ⓑ	待合ﾎｰﾙ8～10照明	100	MCCB	2	50	20		330						
			ⓒ	待合ﾎｰﾙ6～8照明	100	MCCB	2	50	20		248						
			ⓓ	待合ﾎｰﾙ4～6照明	100	MCCB	2	50	20		179						
			ⓔ	廊下(2)壁、ｴﾚﾍﾞｰﾀｰﾎｰﾙ壁 間接照明	100	MCCB	2	50	20		1,201						盤外に照明制御ﾓｼﾞｭｰﾙ設置
			ⓕ	廊下(2)天井照明	100	MCCB	2	50	20		156						盤外に照明制御ﾓｼﾞｭｰﾙ設置
			ⓖ	おおやね広場軒下照明	100	ELCB	2	50	20	※	390						※照明制御ﾓｼﾞｭｰﾙ組込み
			◎9	電気ﾊﾟﾈﾙﾋｰﾀｰ-空調熱源室 (EH103) 1.25kW	200	ELCB	2	50	20				1,250				
			◎10	電気ﾊﾟﾈﾙﾋｰﾀｰ-受水槽、ﾎﾟﾝﾌﾟ室(EH103) 1.75kW	200	ELCB	2	50	20				1,750				
			◎13	空調室内機～ACP6台(ACP11系統)	200	MCCB	2	50	20				120				
			◎14	空調室内機～ACP9台(ACP12系統)	200	MCCB	2	50	20				280				
			◎11	給湯室(1)貯湯式電気温水器WHE-2	200	ELCB	2	50	20						1,500		
			◎16	予備	200	ELCB	2	50	20								
			⑤	待合ﾎｰﾙ壁ｺﾝｾﾝﾄ、ﾃﾞｽｸ上ｺﾝｾﾝﾄ	100	MCCB	2	50	20			300		400			
			⑥	待合ﾎｰﾙOA床ｺﾝｾﾝﾄ	100	ELCB	2	50	20					400			
			◎12	給湯室(1)IHﾋｰﾀｰ電源	200	ELCB	2	50	20							1,400	
			◎15	外灯R1～R8、残置灯	200	ELCB	2	50	20	※	1,620						※照明制御ﾓｼﾞｭｰﾙ組込み
			ⓖ	おおやね広場軒下照明	100	ELCB	2	50	20	※	390						※照明制御ﾓｼﾞｭｰﾙ組込み
			①	物品庫4、空調・熱源機械室ｺﾝｾﾝﾄ	100	MCCB	2	50	20			500					
			②	会議室壁床ｺﾝｾﾝﾄ	100	ELCB	2	50	20			300					
			③	更衣室(1)、(2)、更衣室前室ｺﾝｾﾝﾄ、洗濯機、ﾕﾆｯﾄﾊﾞｽ電源	100	ELCB	2	50	20			600				1,000	
			④	廊下(2)壁ｺﾝｾﾝﾄ	100	MCCB	2	50	20			600					
			⑦	待合ﾎｰﾙ電動椅子充電用ｺﾝｾﾝﾄ	100	ELCB	2	50	20							1,000	
			⑧	自動販売機ｺﾝｾﾝﾄ×2台	100	ELCB	2	50	20							1,600	
			⑨	給湯室(1)電子ﾚﾝｼﾞ電源、冷蔵庫	100	ELCB	2	50	20							1,500	
			⑩	風除室(3)自動ﾄﾞｱ×2	100	ELCB	2	50	20							1,200	
			⑪	ﾙｰﾌﾄﾞﾚﾝ管凍結防止ﾋｰﾀｰ(3箇所)	100	ELCB	2	50	20							900	
			⑫	ﾙｰﾌﾄﾞﾚﾝ管凍結防止ﾋｰﾀｰ(4箇所)	100	ELCB	2	50	20							1,200	
			⑬	予備	100	MCCB	2	50	20								
			⑭	予備	100	MCCB	2	50	20								
			⑮	予備	100	MCCB	2	50	20								
負荷合計(VA)	28,128	140.6									10,328	2,300	3,400	800	1,500	9,800	

分電盤結線図(AC-GC)

盤名称 盤形状	幹線No. 電源種別 (容量KVA)	結線	回路番号	負荷名称	電圧(V)	分岐開閉器 種別	P	AF	AT	付属品	負荷容量 電灯	コンセント	空調・換気	OAコンセント	その他	専用負荷	備考
1L-2	幹線番号LG02 GC1φ3W 200/100V(50Hz) EM-CET14sq MCCB3P 100AF/50AT PL		[[1]]	事務室(1)照明(8～9)、受水槽ﾎﾟﾝﾌﾟ室	200	MCCB	2	50	20		808						
			[1]	総合窓口、相談室1、2前通路照明、事務室	100	MCCB	2	50	20		304						
			[[2]]	予備	200	MCCB	2	50	20								
			[A]	誘導灯	100	MCCB	2	50	20	ﾄﾘｯﾌﾟ防止付	21.0						
			[ｲ]	非常照明(居室廻り)	100	MCCB	2	50	20	↓	30.1						
			[ﾛ]	非常照明(廊下廻り)	100	MCCB	2	50	20	↓	7.2						
			[ﾊ]	予備	100	MCCB	2	50	20								
			[a]	受水槽ﾎﾟﾝﾌﾟ室ｺﾝｾﾝﾄ、PHW-1給湯循環ﾎﾟﾝﾌﾟ、受水ﾀﾝｸ制御盤内地震感知器	100	ELCB	2	50	20			300			80		
			[b]	ｴﾚﾍﾞｰﾀｰ点検用ｺﾝｾﾝﾄ	100	ELCB	2	50	20			100					
			[c]	EPS弱電装置電源(HUB等)L2ｽｲｯﾁ、TV機器(無線ｽｲｯﾁﾝｸﾞHUB)	100	ELCB	2	50	20							1,550	
			[d]	監視ｶﾒﾗHUB電源、電気錠ｺﾝﾄﾛｰﾗｰ	100	MCCB	2	50	20							200	
			[e]	EPS弱電装置電源1T-2(H1)	100	ELCB	2	50	20							1,200	
			[f]	EPS弱電装置電源1T-2(H2)	100	ELCB	2	50	20							600	
			[g]	事務室(1)壁ｺﾝｾﾝﾄ	100	ELCB	2	50	20			100					
			(AP)	無線調光ｼｽﾃﾑWi-Fiﾙｰﾀｰ/ｱｸｾｽﾎﾟｲﾝﾄ	100	MCCB	2	50	20						100		
			[h]	予備	100	MCCB	2	50	20								
負荷合計(VA)	5,400	27									1,170	500	0	0	80	3,650	

分電盤結線図(AC)

盤名称 盤形状	幹線No. 電源種別 (容量KVA)	結線	回路番号	負荷名称	電圧(V)	分岐開閉器 種別	P	AF	AT	付属品	負荷容量 電灯	コンセント	空調・換気	OAコンセント	その他	専用負荷	備考
1L-3	幹線番号L03 AC1φ3W 200/100V(50Hz) EM-CET100sq E8sq×2 MCCB3P 225AF/150AT PL		ⓐ	第1集会室照明、理科実習室、収納・受付照明	100	MCCB	2	50	20		1126.1						盤外に照明制御ﾓｼﾞｭｰﾙ設置
			ⓑ	展示ｽﾍﾟｰｽ、多目的交流ｽﾍﾟｰｽ、ﾐｰﾃｨﾝｸﾞｽﾍﾟｰｽ	100	MCCB	2	50	20		277.2						盤外に照明制御ﾓｼﾞｭｰﾙ設置
			ⓒ	展示ｽﾍﾟｰｽ壁面照明	100	MCCB	2	50	20		552						盤外に照明制御ﾓｼﾞｭｰﾙ設置
			ⓓ	風除室(3)、(4)、(5)、(6)照明	100	MCCB	2	50	20		234.4						盤外に照明制御ﾓｼﾞｭｰﾙ設置
			ⓔ	WC(M)3、WC(W)3、多目的2、おむつ替え授乳室照明	100	MCCB	2	50	20		476.1						
			◎2	空調機 ACP5台 (ACP2系統)	200	ELCB	2	50	20				360				
			◎3	空調機 ACP6台 (ACP1系統)	200	ELCB	2	50	20				530				
			◎4	電気ﾊﾟﾈﾙﾋｰﾀｰ-WC(M)3 (EH101)	200	ELCB	2	50	20				1,000				
			◎5	電気ﾊﾟﾈﾙﾋｰﾀｰ-WC(W)4 (EH102)	200	ELCB	2	50	20				1,000				
			⑳	全熱交換器HEU(4台)	100	MCCB	2	50	20				1,890				
			㉑	全熱交換器HEU(3台)	100	MCCB	2	50	20				990				
			②	第1集会室床ｺﾝｾﾝﾄ	100	ELCB	2	50	20					1,800			
			③	第1集会室床ｺﾝｾﾝﾄ	100	ELCB	2	50	20					1,800			
			④	第1集会室床ｺﾝｾﾝﾄ、受付、廊下ｺﾝｾﾝﾄ	100	ELCB	2	50	20			600		720			
			⑩	ﾐｰﾃｨﾝｸﾞｽﾍﾟｰｽ床ｺﾝｾﾝﾄ	100	ELCB	2	50	20					960			
			⑪	ﾐｰﾃｨﾝｸﾞｽﾍﾟｰｽ、倉庫1壁ｺﾝｾﾝﾄ	100	MCCB	2	50	20			500					
			①	料理教室ｺﾝｾﾝﾄ	100	MCCB	2	50	20			300					
			⑤	第1集会室壁複合ｺﾝｾﾝﾄ(AV用)	100	MCCB	2	50	20							500	
			⑥	第1集会室天井ｺﾝｾﾝﾄ(ｽｸﾘｰﾝ用)	100	MCCB	2	50	20							130	
			⑦	第1集会室天井ﾋﾞﾃﾞｵﾌﾟﾛｼﾞｪｸﾀｰ電源	100	MCCB	2	50	20							328	
			⑧	展示ｽﾍﾟｰｽ壁ｺﾝｾﾝﾄ	100	MCCB	2	50	20			200					
			⑨	展示ｽﾍﾟｰｽ床、壁ｺﾝｾﾝﾄ	100	ELCB	2	50	20			400					
			⑫	ﾐｰﾃｨﾝｸﾞｽﾍﾟｰｽ壁太陽光発電ﾓﾆﾀｰ表示板	100	MCCB	2	50	20							200	
			⑬	多目的ｽﾍﾟｰｽAV装置電源	100	ELCB	2	50	20							500	
			⑭	第1集会室壁ｺﾝｾﾝﾄ	100	MCCB	2	50	20			500					
			⑮	外壁ｺﾝｾﾝﾄ	100	ELCB	2	50	20			600					
			⑯	WC(M)3ｺﾝｾﾝﾄｳｵｼｭﾚｯﾄ×2	100	ELCB	2	50	20						1,600		
			⑰	WC(W)3ｺﾝｾﾝﾄｳｵｼｭﾚｯﾄ×2	100	ELCB	2	50	20						1,600		
			⑱	WC(W)3ｺﾝｾﾝﾄｳｵｼｭﾚｯﾄ×1	100	ELCB	2	50	20						800		
			㉒	おむつ替え室	100	ELCB	2	50	20			300					
			㉓	おむつ替え室手洗い廻り	100	ELCB	2	50	20			400					
			㉔	風除室(5)自動ﾄﾞｱｰ×2	100	ELCB	2	50	20							1,200	
			㉕	風除室(6)自動ﾄﾞｱｰ×2	100	ELCB	2	50	20							1,200	
			㉖	予備	100	MCCB	2	50	20								
			㉗	予備	100	MCCB	2	50	20								
負荷合計(VA)	25,574	127.9									2,666	3,800	5,770	5,280	4,000	4,058	

注記:

1. 遮断器の定格は下記による。
   主幹MCCB 25kA以上
   分岐MCCB 2.5kA
   分岐ELCB 2.5kA 30mA0.1sec
2. 分岐開閉器等は下記とする。
   分岐MCCB, ELCBはJIS協約形1Pｻｲｽﾞ(30Aまで)
3. 付属品は下記による。
   ▲:ﾘﾓｺﾝﾘﾚｰ2P20A(200V)(ﾌﾙ2線式)
   MC:電磁接触器 2P20A
   COS:自動・手動・切 盤面ｽｲｯﾁ
4. 回路Noは下記による。
   ◎A 電灯 200V　[[1]] 機器 200V
   Ⓐ 電灯 100V　[1] 機器 100V
   ① ｺﾝｾﾝﾄ 100V　[T] ﾀｲﾏｰ(24時間式)停電補償付
5. 火災時の停止連動は複合受信機より
   火災信号(DC24V)を受け
   遮断器を開放する。
6. 図中[Wh]は電子式・ﾊﾟﾙｽ発信機付(1pulse/10kW)
   積算電力計付を示す。
   120A以上はCT付とする。
   計測値は中央監視に出力する。

設計者に無断で複製を禁ず

二本柳慶一建築研究所・隈研吾建築都市設計事務所共同企業体	備考	管理建築士(企業体代表) 1級建築士事務所(渡)347号 1級建築士登録181500号 二本柳慶一	構造設計1級建築士 本図(仕様書)に記載された事項は構造関係規定に適合することを確認した。
設備設計1級建築士 本図(仕様書)に記載された事項は設備関係規定に適合することを確認した。	設計担当 K.NIHONYANAGI A.KAWAMOTO	工事名称 八雲町役場庁舎等建設工事実施設計	図面番号 E-035
	作図担当 Y.SATO	図面名称 分電盤表(1) 縮尺 A1 S=N/S A3 S=N/S	設計年月日 2024.05.01

分電盤結線図(AC-GC)ﾏﾙﾁﾊﾟﾜｰｺﾝﾃﾞｨｼｮﾅより

盤名称 盤形状	幹線No. 電源種別 (容量KVA)	結線	回路番号	負荷名称	電圧(V)	分岐開閉器 種別	P	AF	AT	付属品	負荷容量 電灯	ｺﾝｾﾝﾄ	空調・換気	OAｺﾝｾﾝﾄ	その他	専用負荷	備考
1L-3	幹線番号LG21 GC1φ3W 200/100V(50Hz) EM-CET38sq MCCB3P 100AF/100AT		[1]	第1集会室照明、料理実習室照明	100	MCCB	2	50	20		735						盤外に照明制御ﾓｼﾞｭｰﾙ設置
			[2]	WC(M)3、WC(W)3、多目的2、おむつ替え室照明	100	MCCB	2	50	20		82						
			[h]	WC(M)3ｺﾝｾﾝﾄ、小便器節水装置、温水器300W*2	100	ELCB	2	50	20			200			700		
			[j]	WC(W)3ｺﾝｾﾝﾄ、電気温水器*4	100	ELCB	2	50	20			300			1,200		
			[a]	第1集会室床ｺﾝｾﾝﾄ	100	ELCB	2	50	20					1,080			
			[A]	誘導灯	100	MCCB	2	50	20	ﾄﾘｯﾌﾟ防止付	19.4						
			[g]	多目的WC2ｳｵｼｭﾚｯﾄ	100	ELCB	2	50	20						800		
			[イ]	非常照明(居室廻り)	100	MCCB	2	50	20		10.9						
			[ロ]	非常照明(廊下廻り)	100	MCCB	2	50	20		10.6						
			[b]	多目的WC2ﾊﾝﾄﾞﾄﾞﾗｲﾔｰ	100	ELCB	2	50	20							1,030	
			[e]	倉庫弱電装置電源(1T-3)、EPSｺﾝｾﾝﾄ	100	MCCB	2	50	20			100			50		
			[f]	ELV点検用ｺﾝｾﾝﾄ	100	ELCB	2	50	20			100					
			[i]	WC(M)3ｺﾝｾﾝﾄｳｵｼｭﾚｯﾄ×1	100	ELCB	2	50	20						1,000		
			[k]	WC(W)3ｺﾝｾﾝﾄｳｵｼｭﾚｯﾄ×2	100	ELCB	2	50	20						1,600		
			[m]	風除室(4)自動ﾄﾞｱ×2	100	ELCB	2	50	20							1,200	
			(AP)	無線調光ｼｽﾃﾑWi-Fiﾙｰﾀｰ/ｱｸｾｽﾎﾟｲﾝﾄ	100	MCCB	2	50	20						100		
			[n]	予備	100	MCCB	2	50	20								
			[p]	予備	100	MCCB	2	50	20								
負荷合計(VA)	10,318	51.6									858	700	0	1,080	5,450	2,230	

分電盤結線図(AC)

盤名称 盤形状	幹線No. 電源種別 (容量KVA)	結線	回路番号	負荷名称	電圧(V)	分岐開閉器 種別	P	AF	AT	付属品	負荷容量 電灯	ｺﾝｾﾝﾄ	空調・換気	OAｺﾝｾﾝﾄ	その他	専用負荷	備考
2L-1	幹線番号L04 AC1φ3W 200/100V(50Hz) EM-CET38sq MCCB3P 100AF/100AT		⓵	事務室(2)照明、打合せ室	200	MCCB	2	50	20		2,052						盤外に照明制御ﾓｼﾞｭｰﾙ設置
			⓶	事務室(3)照明	200	MCCB	2	50	20		1,024						盤外に照明制御ﾓｼﾞｭｰﾙ設置
			⓷	職員厚生室、休憩室、物品庫、応接室、教育長室照明	200	MCCB	2	50	20		1,075						
			ⓐ	廊下(4)天井照明 事務室(2)(3)受付照明	100	MCCB	2	50	20		676						
			ⓑ	給湯室(2)	100	MCCB	2	50	20		138						
			⓸	電気ﾊﾟﾈﾙﾋｰﾀｰ-WC(M)4 (EH203)	200	ELCB	2	50	20				750				
			⓹	電気ﾊﾟﾈﾙﾋｰﾀｰ-WC(W)4 (EH204)	200	ELCB	2	50	20				750				
			⓺	空調室内機～3台(ACP-24系統)	200	MCCB	2	50	20				140				
			⓻	空調室内機～7台(ACP-22系統)	200	MCCB	2	50	20				140				
			⓼	空調室内機～6台(ACP-21系統)	200	MCCB	2	50	20				120				
			⓽	湯沸室(2)WHE2 貯湯式電気温水器	200	ELCB	2	50	20						1,500		
			⓾	給湯室(2)IHﾋｰﾀｰｺﾝｾﾝﾄ	200	ELCB	2	50	20						2,000		
			①	廊下ｺﾝｾﾝﾄ	100	MCCB	2	50	20			600					
			②	応接室床・壁ｺﾝｾﾝﾄ	100	ELCB	2	50	20			400					
			③	休憩室、応接室(2)、事務室(3)壁)ｺﾝｾﾝﾄ	100	ELCB	2	50	20			600					
			⑤	休憩室壁ｺﾝｾﾝﾄ、冷蔵庫ｺﾝｾﾝﾄ	100	MCCB	2	50	20			100				300	
			⑥	休憩室自動販売機ｺﾝｾﾝﾄ	100	ELCB	2	50	20							800	
			⑦	給湯室(2)電子ﾚﾝｼﾞｺﾝｾﾝﾄ	100	ELCB	2	50	20						1,000		
			⑧	WC(W)4ｺﾝｾﾝﾄｳｵｼｭﾚｯﾄ×2	100	ELCB	2	50	20						1,600		
			⑨	事務室(2)3Lｽｲｯﾁ架電源	100	MCCB	2	50	20							100	
			⑩	ﾙｰﾌﾄﾞﾚﾝ管凍結防止(2箇所)	100	ELCB	2	50	20							600	
			⑪	予備	100	MCCB	2	50	20								
			⑫	予備	100	MCCB	2	50	20								
			④	職員厚生室床、複合機ｺﾝｾﾝﾄ	100	ELCB	2	50	20			100				1,200	
負荷合計(VA)	17,627	88.1									4,827	1,800	1,900	0	6,100	3,000	

分電盤結線図(AC-GC)

盤名称 盤形状	幹線No. 電源種別 (容量KVA)	結線	回路番号	負荷名称	電圧(V)	分岐開閉器 種別	P	AF	AT	付属品	負荷容量 電灯	ｺﾝｾﾝﾄ	空調・換気	OAｺﾝｾﾝﾄ	その他	専用負荷	備考
2L-1	幹線番号LG03 GC1φ3W 200/100V(50Hz) EM-CET100sq E8sq×2 MCCB3P 225AF/150AT		[[1]]	事務室(2)照明	200	MCCB	2	50	20		2,052						盤外に照明制御ﾓｼﾞｭｰﾙ設置
			[[2]]	副町長室、応接室(1)照明	200	MCCB	2	50	20		688						
			[[3]]	防災拠点会議室照明	200	MCCB	2	50	20		1,462						盤外に照明制御ﾓｼﾞｭｰﾙ設置
			[1]	会議室(防災拠点室)、防災無線室、電算機室照明	100	MCCB	2	50	20		166						
			[2]	町長室、電算室、防災無線室照明	100	MCCB	2	50	20		791						
			[3]	WC(M)4、WC(W)4、収納照明	100	ELCB	2	50	20		173						
			[[4]]	空調機 ACP6台(ACP22系統*4、ACP23*2)	200	MCCB	2	50	20				220				
			[[5]]	防災無線室電気ﾊﾟﾈﾙﾋｰﾀｰ(EH203)	200	MCCB	2	50	20				1,000				
			[r]	全熱交換器HEU207*2会議室	100	MCCB	2	50	20				900				
			[s]	WC(W)4ｺﾝｾﾝﾄ、電気温水器300W*3	100	ELCB	2	50	20			300			600		
			[t]	WC(M)4ｺﾝｾﾝﾄ、小便器節、電気温水器300W*2	100	ELCB	2	50	20			300			600		
			[u]	会議室(防災拠点)壁、床ｺﾝｾﾝﾄ	100	ELCB	2	50	20			100		600			
			[v]	会議室(防災拠点)壁、床ｺﾝｾﾝﾄ	100	ELCB	2	50	20			200		600			
			[w]	会議室(防災拠点)壁、床ｺﾝｾﾝﾄ	100	MCCB	2	50	20			200		480			
			[x]	会議室(防災拠点)壁、床ｺﾝｾﾝﾄ	100	ELCB	2	50	20			100		480			
			[y]	副町長室、応接室床壁、床ｺﾝｾﾝﾄ	100	ELCB	2	50	20			700					
			[z]	町長室壁、床ｺﾝｾﾝﾄ	100	ELCB	2	50	20			500					
			[A]	誘導灯	100	MCCB	2	50	20	ﾄﾘｯﾌﾟ防止付	17.2						
			[イ]	非常照明(居室廻り)	100	MCCB	2	50	20		29.0						
			[ロ]	非常照明(廊下廻り)	100	MCCB	2	50	20		10.0						
			[a]	中央監視設備・自動制御架	100	MCCB	2	50	20							1,000	
			[b]	自火報受信機	100	MCCB	2	50	20							600	
			[c]	監視ｶﾒﾗ装置架	100	MCCB	2	50	20							500	
			[d]	非常放送ｱﾝﾌﾟ架	100	MCCB	2	50	20							1,200	
			[e]	防犯・入退出設備機器架台	100	MCCB	2	50	20							500	
			[f]	ｲﾝﾀｰﾎﾝ・ﾄｲﾚ呼出・出退表示板	100	MCCB	2	50	20							600	
			[g]	太陽光計測架	100	MCCB	2	50	20							300	
			[h]	ELV監視盤	100	MCCB	2	50	20							300	
			[i]	照明制御盤(ﾘﾓｺﾝﾄﾗﾝｽ内蔵)	100	MCCB	2	50	20							300	
			[j]	電算機室壁、床ｺﾝｾﾝﾄ	100	ELCB	2	50	20			500					
			[k]	防災無線室壁ｺﾝｾﾝﾄ	100	MCCB	2	50	20			200					
			[l]	天井ﾋﾞﾃﾞｵﾌﾟﾛｼﾞｪｸﾀｰ、ｽｸﾘｰﾝ電源	100	MCCB	2	50	20							458	
			[m]	会議室AVｺﾝｿｰﾙ電源	100	MCCB	2	50	20							500	
			[n]	天井ﾋﾞﾃﾞｵﾌﾟﾛｼﾞｪｸﾀｰ、電動ｽｸﾘｰﾝ電源	100	MCCB	2	50	20							916	
			[o]	監視ｶﾒﾗHUB電源(事務室2)	101	MCCB	2	50	20							300	
			[p]	EPS弱電装置電源(2T-1)	100	MCCB	2	50	20							1,550	
			[q]	WC(M)4・WC(W)4ｳｵｼｭﾚｯﾄ×2	100	ELCB	2	50	20						1,600		
			[B]	会議室(防災拠点室)壁ｺﾝｾﾝﾄ	100	MCCB	2	50	20			800					
			(AP)	無線調光ｼｽﾃﾑWi-Fiﾙｰﾀｰ/ｱｸｾｽﾎﾟｲﾝﾄ	100	MCCB	2	50	20						100		
			[C]	予備	100	MCCB	2	50	20								
			[D]	予備	100	MCCB	2	50	20								
			[E]	予備	100	MCCB	2	50	20								
			[F]	予備	100	MCCB	2	50	20								
負荷合計(VA)	25,492	127									5,388	3,900	2,120	2,160	2,800	9,124	

分電盤結線図(AC)

盤名称 盤形状	幹線No. 電源種別 (容量KVA)	結線	回路番号	負荷名称	電圧(V)	分岐開閉器 種別	P	AF	AT	付属品	負荷容量 電灯	ｺﾝｾﾝﾄ	空調・換気	OAｺﾝｾﾝﾄ	その他	専用負荷	備考
2L-2	幹線番号L05 AC1φ3W 200/100V(50Hz) EM-CET100sq E8sq×2 MCCB3P 225AF/150AT		⓵	第1会議室～第5会議室、備品庫(1)照明	200	MCCB	2	50	20		1,548						盤外に照明制御ﾓｼﾞｭｰﾙ設置
			ⓐ	廊下、ﾐｰﾃｨﾝｸﾞｽﾍﾟｰｽ照明	100	MCCB	2	50	20		553						盤外に照明制御ﾓｼﾞｭｰﾙ設置
			ⓑ	印刷室、WC(M)5、WC(W)5照明	100	MCCB	2	50	20		531						
			⓶	予備	200	MCCB	2	50	20								
			⓸	空調室内機～3台(ACP2系統)	200	MCCB	2	50	20				80				
			⓹	空調室内機～7台(ACP1系統)	200	MCCB	2	50	20				140				
			⓺	電気ﾊﾟﾈﾙﾋｰﾀｰ-WC(W)5 (EH201)	200	ELCB	2	50	20				1,000				
			⓻	電気ﾊﾟﾈﾙﾋｰﾀｰ-WC(M)5 (EH202)	200	ELCB	2	50	20				1,250				
			⑭	全熱交換器HEU201～206(6台)	100	ELCB	2	50	20				1,610				
			①	第1・第2会議室床、壁ｺﾝｾﾝﾄ	100	ELCB	2	50	20			200		600			
			②	第3～第5会議室床、壁ｺﾝｾﾝﾄ、備品庫(1)壁、床ｺﾝｾﾝﾄ	100	ELCB	2	50	20			400		360			
			③	第1・第2会議室AVｺﾝｾﾝﾄ	100	MCCB	2	50	20					1,000			
			④	第3～第5会議室AVｺﾝｾﾝﾄ	100	MCCB	2	50	20					1,500			
			⑤	第1～第3会議室ﾌﾟﾛｼﾞｪｸﾀｰ、電動ｽｸﾘｰﾝ	100	MCCB	2	50	20					1,374			
			⑥	第4～第5会議室Aﾌﾟﾛｼﾞｪｸﾀｰ、電動ｽｸﾘｰﾝ	100	MCCB	2	50	20					916			
			⑩	印刷室(2)ﾌﾟﾘﾝﾀｰ	100	ELCB	2	50	20					1,200			
			⑫	印刷室(2)複合機、壁ｺﾝｾﾝﾄ	100	ELCB	2	50	20					800			
			⑦	ﾎｰﾙ床ｺﾝｾﾝﾄ	100	ELCB	2	50	20			200					
			⑧	廊下ｺﾝｾﾝﾄ	100	MCCB	2	50	20			500					
			⑨	自動販売機～2台	100	ELCB	2	50	20							1,600	
			⑪	印刷室ｼｭﾚｯﾀﾞｰ、壁ｺﾝｾﾝﾄ	100	ELCB	2	50	20						500		
			⑬	WC(多目的)ﾊﾝﾄﾞｼｬﾜｰ	100	ELCB	2	50	20						1,000		
			⑮	WC(W)5 ｳｵｼｭﾚｯﾄ*2台	100	ELCB	2	50	20						1,600		
			⑯	WC(W)5 ｳｵｼｭﾚｯﾄ*2台	100	ELCB	2	50	20						1,600		
			⑰	WC(M)5 ｳｵｼｭﾚｯﾄ*2台	100	ELCB	2	50	20						1,600		
			⑱	WC(M)5 ｳｵｼｭﾚｯﾄ*2台	100	ELCB	2	50	20						1,600		
			⑲	予備	100	MCCB	2	50	20								
			⑳	予備	100	MCCB	2	50	20								
			㉑	予備	100	MCCB	2	50	20								
			㉒	予備	100	MCCB	2	50	20								
負荷合計(VA)	25,262	126.3									2,632	1,300	4,080	7,750	7,900	1,600	

分電盤結線図(AC-GC)ﾏﾙﾁﾊﾟﾜｰｺﾝﾃﾞｨｼｮﾅより

盤名称 盤形状	幹線No. 電源種別 (容量KVA)	結線	回路番号	負荷名称	電圧(V)	分岐開閉器 種別	P	AF	AT	付属品	負荷容量 電灯	ｺﾝｾﾝﾄ	空調・換気	OAｺﾝｾﾝﾄ	その他	専用負荷	備考
2L-2	幹線番号LG31 GC1φ3W 200/100V(50Hz) EM-CET22sq MCCB3P 100AF/50AT		[[1]]	第1会議室～第5会議室照明	200	MCCB	2	50	20		301						盤外に照明制御ﾓｼﾞｭｰﾙ設置
			[1]	廊下照明、照明制御AP電源	100	MCCB	2	50	20		133						盤外に照明制御ﾓｼﾞｭｰﾙ設置
			[2]	WC(M)5、WC(W)5照明	100	MCCB	2	50	20		75						
			[[2]]	予備	200	MCCB	2	50	20								
			[d]	WC(M)5ｺﾝｾﾝﾄ小便器節水、電気温水器×2	100	ELCB	2	50	20			200			800		
			[g]	WC(M)5ｺﾝｾﾝﾄ小便器節水、電気温水器×2	100	ELCB	2	50	20			300			600		
			[a]	備品庫(1)～第4・第5会議室床ｺﾝｾﾝﾄ	100	ELCB	2	50	20					840			
			[h]	第1会議室～第3会議室床ｺﾝｾﾝﾄ	100	ELCB	2	50	20					1,320			
			[A]	誘導灯	100	MCCB	2	50	20	ﾄﾘｯﾌﾟ防止付	10.4						
			[c]	WC(多目的)ｳｵｼｭﾚｯﾄ,水栓	100	ELCB	2	50	20			200			900		
			[イ]	非常照明(居室廻り)	100	MCCB	2	50	20		12.4						
			[ロ]	非常照明(廊下廻り)	100	MCCB	2	50	20		7.6						
			[b]	EPSｺﾝｾﾝﾄ	100	MCCB	2	50	20			100					
			[e]	WC(M)5ｺﾝｾﾝﾄｳｵｼｭﾚｯﾄ	100	ELCB	2	50	20						800		
			[f]	WC(W)5ｺﾝｾﾝﾄｳｵｼｭﾚｯﾄ×2	100	ELCB	2	50	20						600		
			(AP)	無線調光ｼｽﾃﾑWi-Fiﾙｰﾀｰ/ｱｸｾｽﾎﾟｲﾝﾄ	100	MCCB	2	50	20						100		
			[i]	予備	100	MCCB	2	50	20								
			[j]	予備	100	MCCB	2	50	20								
負荷合計(VA)	7,299	36.5									539	800	0	2,160	3,800	0	

注記:

1. 遮断器の定格は下記による。
   主幹MCCB 25kA以上
   分岐MCCB 2.5kA
   分岐ELCB 2.5kA 30mA0.1sec
2. 分岐開閉器等は下記とする。
   分岐MCCB, ELCBはJIS協約形1Pｻｲｽﾞ(30Aまで)
3. 付属品は下記による。
   ▲:ﾘﾓｺﾝﾘﾚｰ2P20A(200V)(ﾌﾙ2線式)
   MC:電磁接触器 2P20A
   COS:自動・手動・切 盤面ｽｲｯﾁ
4. 回路Noは下記による。
   ⒶⒶ(二重丸)電灯 200V　[[1]]機器 200V
   Ⓐ 電灯 100V　[1] 機器 100V
   ① ｺﾝｾﾝﾄ 100V　[T] ﾀｲﾏｰ(24時間式)停電補償付
5. 火災時の停止連動は複合受信機より
   火災信号(DC24V)を受け
   遮断器を開放する。
6. 図中 [Wh] は電子式・ﾊﾟﾙｽ発信機付(1pulse/10kW)
   積算電力計付を示す。
   120A以上はCT付とする。
   計測値は中央監視に出力する。

設計者に無断で複製を禁ず

二本柳慶一建築研究所・隈研吾建築都市設計事務所共同企業体	備考	管理建築士(企業体代表) 1級建築士事務所(渡)347号 1級建築士登録181500号 二 本 柳 慶 一	構造設計1級建築士 本図(仕様書)に記載された事項は構造関係規定に適合することを確認した。	設備設計1級建築士 本図(仕様書)に記載された事項は設備関係規定に適合することを確認した。	設計担当 K.NIHONYANAGI A.KAWAMOTO / 作図担当 Y.SATO	工事名称 八雲町役場庁舎等建設工事実施設計 / 図面名称 分電盤表(2) 縮尺 A1 S=N/S A3 S=N/S	図面番号 E-036 / 設計年月日 2024.05.01

分電盤結線図(AC)

盤名称 盤形状	幹線No. 電源種別 (容量KVA)	結線	回路番号	負荷名称	電圧(V)	種別	P	AF	AT	付属品	電灯	ｺﾝｾﾝﾄ	空調・換気	OAｺﾝｾﾝﾄ	その他	専用負荷	備考
3L-1	幹線番号L06 AC1φ3W 200/100V(50Hz) EM-CET100q E14sq×2 MCCB3P 225AF/200AT		①	委員会室1･2照明、議員控室(会議室)、正副議長室、議会事務局、収納室、書庫 照明	200	MCCB	2	50	20		2,451						
			②	電気室/発電機室、空調機械室2、収納庫、書庫、2nd RooF(屋外機ｽﾍﾟｰｽ) 照明	200	ELCB	2	50	20		757						
			③	議場照明	200	MCCB	2	50	20		1,638						盤外に照明制御ﾓｼﾞｭｰﾙ設置
			ⓐ	ﾎｰﾙ、廊下(6)照明	100	MCCB	2	50	20		317						盤外に照明制御ﾓｼﾞｭｰﾙ設置
			ⓑ	WC(M)6、WC(W)6、給湯ｽﾍﾟｰｽ照明	100	MCCB	2	50	20		107						
			④	空調室内機 ACP6台 (ACP32系統*4、33系統*1、34系統*1)	200	MCCB	2	50	20				120				
			⑤	電気ﾊﾟﾈﾙﾋｰﾀｰ (EH303)機械室	200	ELCB	2	50	20				1,250				
			⑥	電気ﾊﾟﾈﾙﾋｰﾀｰWC(W)6 (EH304)	200	ELCB	2	50	20				750				
			⑦	電気ﾊﾟﾈﾙﾋｰﾀｰWC(M)6 (EH305)	200	ELCB	2	50	20				1,000				
			㉜	全熱交換器HEU301～203、305(5台)	100	MCCB	2	50	20				1,770				
			⑧	給湯室(3)貯湯式電気湯沸器WHE-1	200	ELCB	2	50	20						1,500		
			㉑	WC(M)6節水ｺﾝｾﾝﾄ*3、温水器300W*2	100	ELCB	2	50	20			200			750		
			㉓	WC(W)6ﾄｲﾚｺﾝｾﾝﾄ、温水器300W*2	100	ELCB	2	50	20			300			600		
			①	議会事務局壁、床ｺﾝｾﾝﾄ	100	ELCB	2	50	20			200		800			
			②	正副議長室壁、床ｺﾝｾﾝﾄ	100	ELCB	2	50	20			500					
			③	議員控室床ｺﾝｾﾝﾄ(200W/人*8人)	100	ELCB	2	50	20					1,600			
			④	議員控室床ｺﾝｾﾝﾄ(200W/人*8人)	100	ELCB	2	50	20					1,600			
			⑤	議員控室壁、床ｺﾝｾﾝﾄ	100	ELCB	2	50	20			500					
			⑥	委員会室1壁、床ｺﾝｾﾝﾄ	100	ELCB	2	50	20			200		960			
			⑦	委員会室2壁、床ｺﾝｾﾝﾄ	100	ELCB	2	50	20			200		960			
			⑪	議場卓床ｺﾝｾﾝﾄ(議員席4)	100	ELCB	2	50	20					400			
			⑫	議場卓床ｺﾝｾﾝﾄ(議員席4)	100	ELCB	2	50	20					400			
			⑬	議場卓床ｺﾝｾﾝﾄ(議員席3)	100	ELCB	2	50	20					300			
			⑭	議場卓床ｺﾝｾﾝﾄ(議員席5)	100	ELCB	2	50	20					500			
			⑮	議場卓床ｺﾝｾﾝﾄ(議員席3)	100	ELCB	2	50	20					300			
			⑯	議場卓床ｺﾝｾﾝﾄ(議員席3)	100	ELCB	2	50	20					300			
			⑰	議場卓床ｺﾝｾﾝﾄ(議員席4)	100	ELCB	2	50	20					400			
			⑱	議場卓床ｺﾝｾﾝﾄ(議員席3)	100	ELCB	2	50	20					400			
			⑳	議場卓床ｺﾝｾﾝﾄ(議員席4)	100	ELCB	2	50	20					400			
			ⓒ	議場壁間接照明	100	MCCB	2	50	20		680						盤外に照明制御ﾓｼﾞｭｰﾙ設置
			⑧	収納庫･書庫壁、傍聴席床ｺﾝｾﾝﾄ	100	ELCB	2	50	20			500					
			⑨	傍聴席床ｺﾝｾﾝﾄ	100	ELCB	2	50	20			400					
			⑩	議場壁ｺﾝｾﾝﾄ	100	ELCB	2	50	20			500					
			⑲	ﾊﾞｯｸﾔｰﾄﾞAV装置	100	MCCB	2	50	20						1,500		
			㉒	WC(M)6ｳｵｼｭﾚｯﾄ*2	100	ELCB	2	50	20						1,600		
			㉔	WC(W)6ｳｵｼｭﾚｯﾄ*2	100	ELCB	2	50	20						1,600		
			㉕	議場用ﾓﾆﾀｰ*3	100	MCCB	2	50	20						300		
			㉗	給湯室(3)冷蔵庫用ｺﾝｾﾝﾄ	100	ELCB	2	50	20						500		
			㉘	空調機械室(2)加圧給水ﾎﾟﾝﾌﾟﾕﾆｯﾄ PWU-1	100	MCCB	2	50	20						150		
			㉙	湯室(3)IH電子ﾚﾝｼﾞ用ｺﾝｾﾝﾄ	100	ELCB	2	50	20						1,500		
			㉚	議会事務局ｼｭﾚｯﾀﾞｰｺﾝｾﾝﾄ	100	ELCB	2	50	20					500			
			㉛	発電機ｻｰﾋﾞｽﾀﾝｸ、ｵｲﾙ端具凍結防止ﾋｰﾀｰ電源	100	ELCB	2	50	20							1,000	
			㉝	ﾙｰﾌﾄﾞﾚﾝ管凍結防止ﾋｰﾀｰ(3箇所)	100	ELCB	2	50	20							900	
			㉞	ﾙｰﾌﾄﾞﾚﾝ管凍結防止ﾋｰﾀｰ(4箇所)	100	ELCB	2	50	20							1,200	
			㉟	予備	100	MCCB	2	50	20								
			㊱	予備	100	MCCB	2	50	20								
			㊲	予備	100	MCCB	2	50	20								
			㊳	予備	100	MCCB	2	50	20								
			㉖	議会事務局複合機	100	MCCB	2	50	20						1,200		
負荷合計(VA)	38,460	192									5,950	3,500	4,890	9,820	11,200	3,100	

分電盤結線図(AC-GC)

盤名称 盤形状	幹線No. 電源種別 (容量KVA)	結線	回路番号	負荷名称	電圧(V)	種別	P	AF	AT	付属品	電灯	ｺﾝｾﾝﾄ	空調・換気	OAｺﾝｾﾝﾄ	その他	専用負荷	備考
3L-1	幹線番号LG04 GC1φ3W 200/100V(50Hz) EM-CET14sq MCCB3P 100AF/50AT		[1]	電気室/発電機室照明	200	MCCB	2	50	20		252						
			[2]	予備	200	MCCB	2	50	20								
			[A]	誘導灯	100	MCCB	2	50	20	ﾄﾘｯﾌﾟ防止付	18.0						
			[イ]	非常照明(居室)	100	MCCB	2	50	20		19.7						
			[ロ]	非常照明(廊下)	100	MCCB	2	50	20		8.0						
			[ハ]	階段通路誘導灯	100	MCCB	2	50	20		141.6						
			[b]	ELV照明電源	100	MCCB	2	50	20							100	
			[a]	電気室/発電機室ｺﾝｾﾝﾄ	100	MCCB	2	50	20			600					
			[c]	監視ｶﾒﾗHUB電源(空調機械室) 無線ｽｲｯﾁﾝｸﾞHUBTV用	100	MCCB	2	50	20						400		
			[d]	電気錠ｺﾝﾄﾛｰﾗｰ	100	MCCB	2	50	20							200	
			[e]	EPS弱電装置電源TV機器(3T-1)	100	MCCB	2	50	20						1,550		
			[f]	防犯ｾｷｭﾘﾃｨ用ｺﾝｾﾝﾄ	100	MCCB	2	50	20			100					
			(AP)	無線調光ｼｽﾃﾑWi-Fiﾙｰﾀｰ/ｱｸｾｽﾎﾟｲﾝﾄ	101	MCCB	2	50	20						100		
			[g]	予備	100	MCCB	2	50	20								
負荷合計(VA)	3,489	17.4									439	700	0	0	2,050	700	

分電盤結線図(AC)

盤名称 盤形状	幹線No. 電源種別 (容量KVA)	結線	回路番号	負荷名称	電圧(V)	種別	P	AF	AT	付属品	電灯	ｺﾝｾﾝﾄ	空調・換気	OAｺﾝｾﾝﾄ	その他	専用負荷	備考
3L-2	幹線番号L07 AC1φ3W 200/100V(50Hz) EM-CET100q E8sq×2 MCCB3P 225AF/150AT		①	吹抜け照明	200	MCCB	2	50	20		1,425						盤外に照明制御ﾓｼﾞｭｰﾙ設置
			ⓐ	和室、実習室、収納照明(3)	100	MCCB	2	50	20		815						盤外に照明制御ﾓｼﾞｭｰﾙ設置
			ⓑ	傍聴ﾛﾋﾞｰ、ﾄｲﾚ前通路照明	100	MCCB	2	50	20		469						盤外に照明制御ﾓｼﾞｭｰﾙ設置
			ⓒ	第2集会室、収納(4)照明	100	MCCB	2	50	20		516						盤外に照明制御ﾓｼﾞｭｰﾙ設置
			ⓓ	ﾌﾘｰｽﾍﾟｰｽ照明	100	MCCB	2	50	20		273						盤外に照明制御ﾓｼﾞｭｰﾙ設置
			ⓔ	WC(M)7、WC(W)7、多目的WC照明	100	MCCB	2	50	20		242						
			②	電気ﾊﾟﾈﾙﾋｰﾀｰWC(M)7 (EH302)	200	ELCB	2	50	20						750		
			③	電気ﾊﾟﾈﾙﾋｰﾀｰWC(W)7 (EH301)	200	ELCB	2	50	20						1,000		
			④	電気ﾊﾟﾈﾙﾋｰﾀｰWC(M)7 (EH302)	200	ELCB	2	50	20						750		
			⑤	空調室内機 ACP9台 (ACP傍聴ﾛﾋﾞｰ系統*2、#2系統*2、#31系統*5)	200	MCCB	2	50	20				180				
			⑥	予備	200	MCCB	2	50	20								
			⑰	全熱交換器HEU301～304(2台)	100	MCCB	2	50	20				900				
			⑱	全熱交換器HEU(301～303、305 (4台)	100	MCCB	2	50	20				1,300				
			⑫	WC(多目的)4ｳｵｼｭﾚｯﾄ、電気温水器	100	ELCB	2	50	20			100			1,100		
			⑬	WC(M)7ｺﾝｾﾝﾄ小便器節水×2、電気温水器*2	100	ELCB	2	50	20			300			700		
			⑮	WC(W)7ｺﾝｾﾝﾄ、電気温水器*4	100	ELCB	2	50	20			200			1,200		
			②	実習室床ｺﾝｾﾝﾄ	100	ELCB	2	50	20					1,440			
			④	第2集会室床ｺﾝｾﾝﾄ	100	ELCB	2	50	20					1,440			
			①	実習室壁･収納(1)壁ｺﾝｾﾝﾄ	100	MCCB	2	50	20			400			500		
			③	第2集会室壁ｺﾝｾﾝﾄ、AVｺﾝｿｰﾙ電源、他	100	MCCB	2	50	20			200			500		
			⑤	傍聴ﾛﾋﾞｰ、廊下(7)床、壁ｺﾝｾﾝﾄ	100	ELCB	2	50	20			800					
			⑦	和室壁ｺﾝｾﾝﾄ、和室冷蔵庫用	100	ELCB	2	50	20			100			300		
			⑧	自動販売機	100	ELCB	2	50	20							800	
			⑨	ﾌﾘｰｽﾍﾟｰｽ床ｺﾝｾﾝﾄ	100	ELCB	2	50	20					900			
			⑩	第2集会室、実習室ﾌﾟﾛｼﾞｪｸﾀｰ*2、電動ｽｸﾘｰﾝ*2	100	MCCB	2	50	20							916	
			⑭	WC(M)7ｺﾝｾﾝﾄｳｵｼｭﾚｯﾄ×2	100	ELCB	2	50	20						1,600		
			⑯	WC(W)7ｺﾝｾﾝﾄｳｵｼｭﾚｯﾄ×2	100	ELCB	2	50	20						1,600		
			⑲	WC(W)7ｺﾝｾﾝﾄｳｵｼｭﾚｯﾄ×2	100	ELCB	2	50	20						1,600		
			⑳	WC(W)7ｺﾝｾﾝﾄｳｵｼｭﾚｯﾄ×1	100	ELCB	2	50	20						800		
			㉑	WC(多目的)4ﾊﾝﾄﾞｳｫｯｼｬｰ	100	ELCB	2	50	20						1,015		
			㉒	ﾙｰﾌﾄﾞﾚﾝ管凍結防止ﾋｰﾀｰ(3箇所)	100	ELCB	2	50	20						900		
			㉓	予備	100	MCCB	2	50	20								
			㉔	予備	100	MCCB	2	50	20								
			㉕	予備	100	MCCB	2	50	20								
			㉖	予備	100	MCCB	2	50	20								
			㉗	予備	100	MCCB	2	50	20								
負荷合計(VA)	28,031	140.2									3,740	2,100	2,380	3,780	14,315	1,716	

分電盤結線図(AC-GC)

盤名称 盤形状	幹線No. 電源種別 (容量KVA)	結線	回路番号	負荷名称	電圧(V)	種別	P	AF	AT	付属品	電灯	ｺﾝｾﾝﾄ	空調・換気	OAｺﾝｾﾝﾄ	その他	専用負荷	備考
3L-2	幹線番号LG05 GC1φ3W 200/100V(50Hz) EM-CET14sq MCCB3P 100AF/50AT																
			[A]	誘導灯	100	MCCB	2	50	20	ﾄﾘｯﾌﾟ防止付	7.8						
			[b]	ELV照明用電源	100	MCCB	2	50	20							100	
			[イ]	非常照明(居室廻り)	100	MCCB	2	50	20		8.4						
			[ロ]	非常照明(廊下廻り)	100	MCCB	2	50	20		10.1						
			[ハ]	階段通路誘導灯	100	MCCB	2	50	20		141.6						
			[a]	EPS外弱電装置電源(3T-2)	100	MCCB	2	50	20							1,250	
			(AP)	無線調光ｼｽﾃﾑWi-Fiﾙｰﾀｰ/ｱｸｾｽﾎﾟｲﾝﾄ	101	MCCB	2	50	20						100		
			[c]	予備	100	MCCB	2	50	20								
負荷合計(VA)	1,618	8.1									168	0	0	0	100	1,350	

分電盤結線図(AC)(上部配線ｽﾍﾟｰｽﾜｲﾔﾘﾝｸﾞﾀﾞｸﾄ付)

盤名称 盤形状	幹線No. 電源種別 (容量KVA)	結線	回路番号	負荷名称	電圧(V)	種別	P	AF	AT	付属品	電灯	ｺﾝｾﾝﾄ	空調・換気	OAｺﾝｾﾝﾄ	その他	専用負荷	備考
1L-OA-1	幹線番号L08 AC1φ3W 200/100V(50Hz) EM-CET100q E8sq×2 MCCB3P 225AF/125AT		◇1	事務室(1)OA床ｺﾝｾﾝﾄ(4人)	100	ELCB	2	50	20					800			電源容量(VA)/人はﾃﾞｽｸﾄｯﾌﾟPC、ﾀｽｸﾗｲﾄ、小型扇風機を想定、200W/一人を見込んだ。
			◇2	事務室(1)OA床ｺﾝｾﾝﾄ(4人)	100	ELCB	2	50	20					800			
			◇3	事務室(1)OA床ｺﾝｾﾝﾄ(4人)	100	ELCB	2	50	20					800			
			◇4	事務室(1)OA床ｺﾝｾﾝﾄ(4人)	100	ELCB	2	50	20					800			
			◇5	事務室(1)OA床ｺﾝｾﾝﾄ(4人)	100	ELCB	2	50	20					800			
			◇6	事務室(1)OA床ｺﾝｾﾝﾄ(4人)	100	ELCB	2	50	20					800			
			◇7	事務室(1)OA床ｺﾝｾﾝﾄ(4人)	100	ELCB	2	50	20					800			
			◇8	事務室(1)OA床ｺﾝｾﾝﾄ(4人)	100	ELCB	2	50	20					800			
			◇9	事務室(1)OA床ｺﾝｾﾝﾄ(4人)	100	ELCB	2	50	20					800			
			◇10	事務室(1)OA床ｺﾝｾﾝﾄ(4人)	100	ELCB	2	50	20					800			
			◇11	事務室(1)OA床ｺﾝｾﾝﾄ(複合機)	100	ELCB	2	50	20							1,200	
			◇12	事務室(1)OA床ｺﾝｾﾝﾄ(4人)	100	ELCB	2	50	20					800			
			◇13	事務室(1)OA床ｺﾝｾﾝﾄ(4人)	100	ELCB	2	50	20					800			
			◇14	事務室(1)OA床ｺﾝｾﾝﾄ(相談室3、4)(8人)	100	ELCB	2	50	20			200		480			
			◇15	事務室(1)OA床ｺﾝｾﾝﾄ(相談室5、6)(8人)	100	ELCB	2	50	20			200		480			
			◇16	事務室(1)OA床ｺﾝｾﾝﾄ(受付ｶｳﾝﾀｰ2人)	100	ELCB	2	50	20					400			
			◇17	事務室(1)OA床ｺﾝｾﾝﾄ(受付ｶｳﾝﾀｰ3人)	100	ELCB	2	50	20					600			
			◇18	事務室(1)OA床ｺﾝｾﾝﾄ(受付ｶｳﾝﾀｰ3人)	100	ELCB	2	50	20					600			
			◇19	事務室(1)OA床ｺﾝｾﾝﾄ(X4～5、Y2)(4人)	100	ELCB	2	50	20					800			
			◇20	事務室(1)OA床ｺﾝｾﾝﾄ(課長ﾃﾞｽｸ(2人)	100	ELCB	2	50	20			100		400			
			◇21	事務室(1)OA床ｺﾝｾﾝﾄ(ｺﾋﾟｰ?)	100	ELCB	2	50	20							1,200	
			◇22	印刷室大型ﾌﾟﾘﾝﾀｰOA壁ｺﾝｾﾝﾄ	100	ELCB	2	50	20							1,200	
			◇23	印刷室複合機ｺﾝｾﾝﾄ	100	ELCB	2	50	20							1,000	
			◇25	印刷室壁ｺﾝｾﾝﾄ、複合機ｺﾝｾﾝﾄ	100	MCCB	2	50	20							1,200	
			◇24	印刷室ｼｭﾚｯﾀｰｺﾝｾﾝﾄ	100	ELCB	2	50	20							200	
			◇26	予備	100	MCCB	2	50	20								
			◇27	予備	100	MCCB	2	50	20								
			◇28	予備	100	MCCB	2	50	20								
			◇29	予備	100	MCCB	2	50	20								
			◇30	予備	100	MCCB	2	50	20								
負荷合計(VA)	19,860	99.3									0	500	0	13,360	0	6,000	

分電盤結線図(AC)(盤上下に配線ｽﾍﾟｰｽﾜｲﾔﾘﾝｸﾞﾀﾞｸﾄ付)

盤名称 盤形状	幹線No. 電源種別 (容量KVA)	結線	回路番号	負荷名称	電圧(V)	種別	P	AF	AT	付属品	電灯	ｺﾝｾﾝﾄ	空調・換気	OAｺﾝｾﾝﾄ	その他	専用負荷	備考
1L-OA-2	幹線番号L09 AC1φ3W 200/100V(50Hz) EM-CET60q E8sq×2 MCCB3P 100AF/100AT		◇51	事務室(1)OA床ｺﾝｾﾝﾄ(4人)	100	ELCB	2	50	20					800			一人当たり電源容量はﾃﾞｽｸﾄｯﾌﾟPC、ﾀｽｸﾗｲﾄ、小型扇風機で200W/一人を見込む
			◇52	事務室(1)OA床ｺﾝｾﾝﾄ(4人)	100	ELCB	2	50	20					800			
			◇53	事務室(1)OA床ｺﾝｾﾝﾄ(4人)	100	ELCB	2	50	20					800			
			◇54	事務室(1)OA床ｺﾝｾﾝﾄ(3人)	100	ELCB	2	50	20					800			
			◇55	事務室(1)0床ｺﾝｾﾝﾄ(2人)(ﾌﾟﾘﾝﾀｰ×2台)	100	ELCB	2	50	20			200				1,600	
			◇56	事務室(1)OA床ｺﾝｾﾝﾄ(受付ｶｳﾝﾀｰ3人)	100	ELCB	2	50	20					600			
			◇57	事務室(1)OA床ｺﾝｾﾝﾄ((ﾌﾟﾘﾝﾀｰ×1台ｼｭﾚｯﾀｰ×1台(?))	100	ELCB	2	50	20							1,000	
			◇58	事務室(1)OA床ｺﾝｾﾝﾄ(4人)	100	ELCB	2	50	20					800			
			◇59	事務室(1)OA床ｺﾝｾﾝﾄ(4人)	100	ELCB	2	50	20					800			
			◇60	事務室(1)OA床ｺﾝｾﾝﾄ(ﾌﾟﾘﾝﾀｰ×2台)	100	ELCB	2	50	20							1,600	
			◇61	事務室(1)OA床ｺﾝｾﾝﾄ(4人)	100	ELCB	2	50	20					800			
			◇62	事務室(1)OA床ｺﾝｾﾝﾄ(4人)	100	ELCB	2	50	20					800			
			◇63	事務室(1)OA床ｺﾝｾﾝﾄ(ﾌﾟﾘﾝﾀｰ×2台)	100	ELCB	2	50	20							1,600	
			◇64	事務室(1)OA床ｺﾝｾﾝﾄ(4人)	100	ELCB	2	50	20					800			
			◇65	事務室(1)OA床ｺﾝｾﾝﾄ(4人)	100	ELCB	2	50	20					800			
			◇66	事務室(1)OA床ｺﾝｾﾝﾄ(受付ｶｳﾝﾀｰ3人)	100	ELCB	2	50	20					600			
			◇67	事務室(1)OA床ｺﾝｾﾝﾄ(受付ｶｳﾝﾀｰ3人)	100	ELCB	2	50	20					600			
			◇68	事務室(1)OA床ｺﾝｾﾝﾄ(課長ﾃﾞｽｸ×2)	100	ELCB	2	50	20			100		600			
			◇69	事務室(1)OA床ｺﾝｾﾝﾄ相談室1、2(8人)	100	ELCB	2	50	20					480			
			◇70	予備	100	MCCB	2	50	20								
			◇71	予備	100	MCCB	2	50	20								
			◇72	予備	100	MCCB	2	50	20								
負荷合計(VA)	16,980	84.9									0	300	0	10,880	0	5,800	

注記:

1. 遮断器の定格は下記による。
   主幹MCCB 25kA以上
   分岐MCCB 2.5kA
   分岐ELCB 2.5kA 30mA0.1sec
2. 分岐開閉器等は下記とする。
   分岐MCCB, ELCBはJIS協約形1Pｻｲｽﾞ(30Aまで)
3. 付属品は下記による。
   ▲:ﾘﾓｺﾝﾘﾚｰ2P20A(200V)(ﾌﾙ2線式)
   MC:電磁接触器 2P20A
   COS:自動･手動･切 盤面ｽｲｯﾁ
4. 回路Noは下記による。
   Ⓐ(二重丸)電灯 200V　[1](二重枠)機器 200V
   Ⓐ電灯 100V　[1]機器 100V
   ①ｺﾝｾﾝﾄ 100V　[T]ﾀｲﾏｰ(24時間式)停電補償付
5. 火災時の停止連動は複合受信機より
   火災信号(DC24V)を受け
   遮断器を開放する。
6. 図中[Wh]は電子式･ﾊﾟﾙｽ発信機付(1pulse/10kW)
   積算電力計付を示す。
   120A以上はCT付とする。
   計測値は中央監視に出力する。

設計者に無断で複製を禁ず

二本柳慶一建築研究所・隈研吾建築都市設計事務所共同企業体	備考	管理建築士(企業体代表) 1級建築士事務所(渡)347号 1級建築士登録181500号 二 本 柳 慶 一	構造設計1級建築士 本図(仕様書)に記載された事項は構造関係規定に適合することを確認した。	設備設計1級建築士 本図(仕様書)に記載された事項は設備関係規定に適合することを確認した。	設計担当 K.NIHONYANAGI A.KAWAMOTO 作図担当 Y.SATO
工事名称	八雲町役場庁舎等建設工事実施設計	図面番号	E-037		
図面名称	分電盤表(3)	縮尺	A1 S=N/S A3 S=N/S	設計年月日	2024.05.01

分電盤結線図(AC-GC)

盤名称 盤形状	幹線No. 電源種別 (容量KVA)	結線	回路番号	負荷名称	電圧(V)	分岐開閉器 種別	P	AF	AT	付属品	電灯	コンセント	空調・換気	OAコンセント	その他	専用負荷	備考
1L-OA-2	幹線番号LG11 GC1φ3W 200/100V(50Hz) EM-CET22sq	MCCB3P 100AF/50AT	◇a	事務室(1)OA床ｺﾝｾﾝﾄ(4人)	100	ELCB	2	50	20					800			一人当たり電源容量はﾃﾞｽｸﾄｯﾌﾟPC、ﾀｽｸﾗｲﾄ、小型扇風機で200W/一人を見込む
			◇b	事務室(1)OA床ｺﾝｾﾝﾄ(4人)	100	ELCB	2	50	20					800			↓
			◇c	事務室(1)OA床ｺﾝｾﾝﾄ(4人)	100	ELCB	2	50	20					800			↓
			◇d	事務室(1)OA床ｺﾝｾﾝﾄ(4人)	100	ELCB	2	50	20					800			↓
			◇e	事務室(1)O床ｺﾝｾﾝﾄ(2人)	100	ELCB	2	50	20					400			↓
			◇f	事務室(1)ﾌﾟﾘﾝﾀｰ×2台)	100	ELCB	2	50	20					1,600			
			◇g	予備	100	MCCB	2	50	20								
			◇h	予備	100	MCCB	2	50	20								
負荷合計(VA)	5,200	26									0	0	0	5,200	0	0	

分電盤結線図(AC)(盤上下に配線ｽﾍﾟｰｽﾜｲﾔﾘﾝｸﾞﾀﾞｸﾄ付)

盤名称 盤形状	幹線No. 電源種別 (容量KVA)	結線	回路番号	負荷名称	電圧(V)	分岐開閉器 種別	P	AF	AT	付属品	電灯	コンセント	空調・換気	OAコンセント	その他	専用負荷	備考
2L-OA-1	幹線番号L10 AC1φ3W 200/100V(50Hz) EM-CET22sq E5.5sq×2	MCCB3P 100AF/75AT	◇1	事務室(3)OA床ｺﾝｾﾝﾄ4席分	100	ELCB	2	50	20					800			X7～X8通り
			◇2	事務室(3)OA床ｺﾝｾﾝﾄ4席分	100	ELCB	2	50	20					800			X7～X8通り
			◇3	事務室(3)OA床ｺﾝｾﾝﾄ2席分	100	ELCB	2	50	20					800			X8～X9通り
			◇4	事務室(3)OA床ｺﾝｾﾝﾄ4席分	100	ELCB	2	50	20					800			X8～X9通り
			◇5	事務室(3)OA床ｺﾝｾﾝﾄ4席分	100	ELCB	2	50	20					800			X9～X10通り
			◇6	事務室(3)OA床ｺﾝｾﾝﾄ4席分	100	ELCB	2	50	20					800			X9～X10通り
			◇7	事務室(2)OA床ｺﾝｾﾝﾄ2席分+受付ｶｳﾝﾀｰ2席分	100	ELCB	2	50	20					800			X10～X11通り
			◇8	事務室(2)OA床ｺﾝｾﾝﾄ4席分	100	ELCB	2	50	20					800			X6～X7通り
			◇9	事務室(2)OA床ｺﾝｾﾝﾄ4席分	100	ELCB	2	50	20					800			X8～X9通り
			◇10	事務室(2)OA床ｺﾝｾﾝﾄ4席分	100	ELCB	2	50	20					800			X8～X9通り
			◇11	事務室(2)OA床ｺﾝｾﾝﾄ4席分	100	ELCB	2	50	20					800			X9～X10通り
			◇12	事務室(2)OA床ｺﾝｾﾝﾄ4席分	100	ELCB	2	50	20					800			X9～X10通り
			◇13	事務室(2)OA床ｺﾝｾﾝﾄ4席分	100	ELCB	2	50	20					800			X10通り上下
			◇14	事務室(2)会議室OA床ｺﾝｾﾝﾄ8席分	100	ELCB	2	50	20			200		480			X10～X11通り
			◇15	予備	100	MCCB	2	50	20								
			◇16	予備	100	MCCB	2	50	20								
負荷合計(VA)	11,080	55.4									0	200	0	10,880	0	0	

分電盤結線図(AC-GC)

盤名称 盤形状	幹線No. 電源種別 (容量KVA)	結線	回路番号	負荷名称	電圧(V)	分岐開閉器 種別	P	AF	AT	付属品	電灯	コンセント	空調・換気	OAコンセント	その他	専用負荷	備考
2L-OA-1	幹線番号LG12 GC1φ3W 200/100V(50Hz) EM-CET22sq	MCCB3P 100AF/75AT	◇a	事務室(2)OA床ｺﾝｾﾝﾄ大型ﾌﾟﾘﾝﾀｰ用	100	ELCB	2	50	20							1,500	X7通り
			◇b	事務室(2)OA床ｺﾝｾﾝﾄ複合機用	100	ELCB	2	50	20							1,200	X7通り
			◇c	事務室(2)OA床ｺﾝｾﾝﾄ4席分	100	ELCB	2	50	20					800			X7～X8通り
			◇d	事務室(2)OA床ｺﾝｾﾝﾄ4席分	100	ELCB	2	50	20					800			X7～X8通り
			◇e	事務室(2)OA床ｺﾝｾﾝﾄ4席分	100	ELCB	2	50	20					800			X8～X9通り
			◇f	事務室(2)OA床ｺﾝｾﾝﾄ4席分	100	ELCB	2	50	20					800			X8～X9通り
			◇g	事務室(2)OA床ｺﾝｾﾝﾄ4席分	100	ELCB	2	50	20					800			X9～X10通り
			◇h	事務室(2)OA床ｺﾝｾﾝﾄ4席分	100	ELCB	2	50	20					800			X9～X10通り
			◇i	事務室(2)OA床ｺﾝｾﾝﾄ受付ｶｳﾝﾀｰ3席分	100	ELCB	2	50	20					600			X10～X11通り
			◇j	事務室(2)OA床ｺﾝｾﾝﾄ4席分	100	ELCB	2	50	20					800			X7～X8通り
			◇k	事務室(2)OA床ｺﾝｾﾝﾄ4席分	100	ELCB	2	50	20					800			X7～X8通り
			◇l	事務室(2)OA床ｺﾝｾﾝﾄ1席分+壁埋込複合ｺﾝｾﾝﾄ×1	100	ELCB	2	50	20			100		200			X7～X8通り
			◇m	事務室(2)OA床ｺﾝｾﾝﾄ1席分+受付ｶｳﾝﾀｰ2席分	100	ELCB	2	50	20					400			X6～X7通り
			◇n	事務室(2)OA床ｺﾝｾﾝﾄ課長ﾃﾞｽｸ×2	100	ELCB	2	50	20			100		400			X8～X9通り
			◇o	事務室(2)OA床ｺﾝｾﾝﾄ課長ﾃﾞｽｸ×2	100	ELCB	2	50	20			100		400			X9～X10通り
			◇p	事務室(2)OA床ｺﾝｾﾝﾄ複合機用	100	ELCB	2	50	20							1,200	X10通り
			◇q	事務室(2)OA床ｺﾝｾﾝﾄ	100	ELCB	2	50	20					400			X10通り
			◇r	予備	100	MCCB	2	50	20								
			◇s	予備	100	MCCB	2	50	20								
			◇t	予備	100	MCCB	2	50	20								
負荷合計(VA)	13,000	65									0	300	0	8,800	0	3,900	

分電盤結線図(AC)

盤名称 盤形状	幹線No. 電源種別 (容量KVA)	結線	回路番号	負荷名称	電圧(V)	分岐開閉器 種別	P	AF	AT	付属品	電灯	コンセント	空調・換気	OAコンセント	その他	専用負荷	備考
2L-OA-2	幹線番号L11 AC1φ3W 200/100V(50Hz) EM-CET22sq E5.5sq×2	MCCB3P 100AF/50AT	◇1	事務室(2)OA床ｺﾝｾﾝﾄ4席分	100	ELCB	2	50	20					800			X10～X11通り
			◇2	事務室(3)OA床ｺﾝｾﾝﾄ4席分	100	ELCB	2	50	20					800			X10～X11通り
			◇3	事務室(3)OA床ｺﾝｾﾝﾄ2席分	100	ELCB	2	50	20					400			X10～X11通り
			◇4	事務室(3)OA床ｺﾝｾﾝﾄ4席分	100	ELCB	2	50	20					800			X10～X11通り
			◇5	事務室(3)OA床ｺﾝｾﾝﾄ4席分	100	ELCB	2	50	20					800			X9～X10通り
			◇6	事務室(3)OA床ｺﾝｾﾝﾄ課長×3席分	100	ELCB	2	50	20					600			X10～X11通り
			◇7	事務室(3)OA床ｺﾝｾﾝﾄ(受付ｶｳﾝﾀｰ3人)	100	ELCB	2	50	20					600			X10～X11通り
			◇8	事務室(3)OA床ｺﾝｾﾝﾄ(ﾌﾟﾘﾝﾀｰ×1台)	100	ELCB	2	50	20					1,200			X9～X10通り
			◇9	予備	100	MCCB	2	50	20								
			◇10	予備	100	MCCB	2	50	20								
負荷合計(VA)	6,000	30									0	0	0	6,000	0	0	

分電盤結線図(AC-GC)(盤上下に配線ｽﾍﾟｰｽﾜｲﾔﾘﾝｸﾞﾀﾞｸﾄ付)

盤名称 盤形状	幹線No. 電源種別 (容量KVA)	結線	回路番号	負荷名称	電圧(V)	分岐開閉器 種別	P	AF	AT	付属品	電灯	コンセント	空調・換気	OAコンセント	その他	専用負荷	備考
L-電算	幹線番号LG13 AC1φ3W 200/100V(50Hz) EM-CET60sq E8sq×2	MCCB3P 225AF/125AT	□1	電算ﾗｯｸ(No.1)	100	MCCB	2	50	20	ﾄﾘｯﾌﾟ防止付						1,500	
			□2	電算ﾗｯｸ(No.1)	100	MCCB	2	50	20	ﾄﾘｯﾌﾟ防止付						1,500	
			□3	電算ﾗｯｸ(No.1)	100	MCCB	2	50	20	ﾄﾘｯﾌﾟ防止付						1,500	
			□4	電算ﾗｯｸ(No.2)	100	MCCB	2	50	20	ﾄﾘｯﾌﾟ防止付						1,500	
			□5	電算ﾗｯｸ(No.2)	100	MCCB	2	50	20	ﾄﾘｯﾌﾟ防止付						1,500	
			□6	電算ﾗｯｸ(No.2)	100	MCCB	2	50	20	ﾄﾘｯﾌﾟ防止付						1,500	
			□7	電算ﾗｯｸ(No.3)	100	MCCB	2	50	20	ﾄﾘｯﾌﾟ防止付						1,500	
			□8	電算ﾗｯｸ(No.3)	100	MCCB	2	50	20	ﾄﾘｯﾌﾟ防止付						1,500	
			□9	電算ﾗｯｸ(No.3)	100	MCCB	2	50	20	ﾄﾘｯﾌﾟ防止付						1,500	
			□10	電算ﾗｯｸ(No.4)	100	MCCB	2	50	20	ﾄﾘｯﾌﾟ防止付						1,500	
			□11	電算ﾗｯｸ(No.4)	100	MCCB	2	50	20	ﾄﾘｯﾌﾟ防止付						1,500	
			□12	電算ﾗｯｸ(No.4)	100	MCCB	2	50	20	ﾄﾘｯﾌﾟ防止付						1,500	
			□13	電算ﾗｯｸ(No.5)	100	MCCB	2	50	20	ﾄﾘｯﾌﾟ防止付						1,500	
			□14	電算ﾗｯｸ(No.5)	100	MCCB	2	50	20	ﾄﾘｯﾌﾟ防止付						1,500	
			□15	予備	100	MCCB	2	50	20	ﾄﾘｯﾌﾟ防止付							
			□16	予備	100	MCCB	2	50	20	ﾄﾘｯﾌﾟ防止付							
負荷合計(VA)	21,000	105.0									0	0	0	0	0	21,000	

分電盤結線図(AC)ﾏﾙﾁﾊﾟﾜｰｺﾝﾃﾞｨｼｮﾅより

盤名称 盤形状	幹線No. 電源種別 (容量KVA)	結線	回路番号	負荷名称	電圧(V)	分岐開閉器 種別	P	AF	AT	付属品	電灯	コンセント	空調・換気	OAコンセント	その他	専用負荷	備考
L-料理実習	幹線番号L12 AC1φ3W 200/100V(50Hz) EM-CET38sq E5.5sq×2	MCCB3P 100AF/100AT	◎1	調理台IHﾋｰﾀｰ	200	ELCB	2	50	20							3,500	床置きｺﾝｾﾝﾄ
			◎2	調理台IHﾋｰﾀｰ	200	ELCB	2	50	20							3,500	床置きｺﾝｾﾝﾄ
			◎3	調理台IHﾋｰﾀｰ	200	ELCB	2	50	20							3,500	床置きｺﾝｾﾝﾄ
			◎4	調理台IHﾋｰﾀｰ	200	ELCB	2	50	20							3,500	床置きｺﾝｾﾝﾄ
			①	電気炊飯器(作業台上)	100	ELCB	2	50	20							1,400	壁ｺﾝｾﾝﾄ
			②	電気炊飯器(作業台上)	100	ELCB	2	50	20							1,400	壁ｺﾝｾﾝﾄ
			③	ｵｰﾌﾞﾝﾚﾝｼﾞ(作業台上)	100	ELCB	2	50	20							1,400	壁ｺﾝｾﾝﾄ
			④	予備	100	ELCB	2	50	20								
負荷合計(VA)	18,200	91.0									0	0	0	0	0	18,200	

分電盤結線図(AC-GC)ﾏﾙﾁﾊﾟﾜｰｺﾝﾃﾞｨｼｮﾅより

盤名称 盤形状	幹線No. 電源種別 (容量KVA)	結線	回路番号	負荷名称	電圧(V)	分岐開閉器 種別	P	AF	AT	付属品	電灯	コンセント	空調・換気	OAコンセント	その他	専用負荷	備考
L-料理実習	幹線番号LG32 GC1φ3W 200/100V(50Hz) EM-CET22sq	MCCB3P 100AF/50AT	▣1	調理台IHﾋｰﾀｰ	200	ELCB	2	50	20							3,500	床置きｺﾝｾﾝﾄ
			□1	冷凍冷蔵庫	100	ELCB	2	50	20							500	
			□2	電気炊飯器(作業台上)	100	ELCB	2	50	20							1,400	壁ｺﾝｾﾝﾄ
			□3	ｵｰﾌﾞﾝﾚﾝｼﾞ(作業台上)	100	ELCB	2	50	20							1,500	
			□4	予備	100	ELCB	2	50	20								
負荷合計(VA)	6,900	34.5									0	0	0	0	0	6,900	

分電盤結線図(AC-GC)(盤上下に配線ｽﾍﾟｰｽﾜｲﾔﾘﾝｸﾞﾀﾞｸﾄ付)

盤名称 盤形状	幹線No. 電源種別 (容量KVA)	結線	回路番号	負荷名称	電圧(V)	分岐開閉器 種別	P	AF	AT	付属品	電灯	コンセント	空調・換気	OAコンセント	その他	専用負荷	備考
L-防災無線	幹線番号LG14 GC1φ3W 200/100V(50Hz) EM-CET22sq E5.5sq×2	MCCB3P 100AF/75AT	▣1	防災行政無線電源	200/100	MCCB	3	50	50	ﾄﾘｯﾌﾟ防止付						5,000	
			□1	道防災用行政無線電源	100	MCCB	2	50	20	ﾄﾘｯﾌﾟ防止付						3,000	
			□2	予備	100	MCCB	2	50	20	ﾄﾘｯﾌﾟ防止付						※	
負荷合計(VA)	8,000	40									0	0	0	0	0	8,000	

分電盤結線図(AC-GC)(盤上下に配線ｽﾍﾟｰｽﾜｲﾔﾘﾝｸﾞﾀﾞｸﾄ付)

盤名称 盤形状	幹線No. 電源種別 (容量KVA)	結線	回路番号	負荷名称	電圧(V)	分岐開閉器 種別	P	AF	AT	付属品	電灯	コンセント	空調・換気	OAコンセント	その他	専用負荷	備考
LP-公用車車庫	幹線番号LG22 GC1φ3W 200/100V(50Hz) EM-CET22sq E5.5sq×2	MCCB3P 100AF/50AT	Ⓐ	LED照明	100	ELCB	2	50	20		259						
			□1	圧力換気扇用ｺﾝｾﾝﾄ	100	ELCB	2	50	20				400				
			□2	洗車機保温ﾋｰﾀｰ用ｺﾝｾﾝﾄ	100	ELCB	2	50	20						1,500		
			□3	太陽光接続箱内HUB用ｺﾝｾﾝﾄ	100	MCCB	2	50	20						400		
			□5	壁ｺﾝｾﾝﾄ	100	ELCB	2	50	20			200					
			□6	予備	100	ELCB	2	50	20								
負荷合計(VA)	2,759	13.8									259	200	400	0	1,900	0	
	ｾﾊﾟﾚｰﾀｰ																
	幹線番号P12 GC3φ3W 200V(50Hz) EM-CET14sq	MCCB3P 100AF/50AT	▣1	洗車機ﾓｰﾀ用ｺﾝｾﾝﾄ	200	ELCB	3	50	20						2,200		
負荷合計(VA)	2,200	11.1									0	0	0	0	2,200	0	

注記:

1. 遮断器の定格は下記による。
   - 主幹MCCB 25kA以上
   - 分岐MCCB 2.5kA
   - 分岐ELCB 2.5kA 30mA0.1sec
2. 分岐開閉器等は下記とする。
   - 分岐MCCB, ELCBはJIS協約形1Pｻｲｽﾞ(30Aまで)
3. 付属品は下記による。
   - ▲:ﾘﾓｺﾝﾘﾚｰ2P20A(200V)(ﾌﾙ2線式)
   - MC:電磁接触器 2P20A
   - COS:自動・手動・切 盤面ｽｲｯﾁ
4. 回路Noは下記による。
   - ◎A 電灯 200V　▣1 機器 200V
   - Ⓐ 電灯 100V　□1 機器 100V
   - ① ｺﾝｾﾝﾄ 100V　□T ﾀｲﾏｰ(24時間式)停電補償付
5. 火災時の停止連動は複合受信機より火災信号(DC24V)を受け遮断器を開放する。
6. 図中 Wh は電子式・ﾊﾟﾙｽ発信機付(1pulse/10kW)積算電力計付を示す。120A以上はCT付とする。計測値は中央監視に出力する。

設計者に無断で複製を禁ず

二本柳慶一建築研究所・隈研吾建築都市設計事務所共同企業体	備考	
管理建築士(企業体代表)	1級建築士事務所(渡)347号 1級建築士登録181500号 二本柳慶一	
構造設計1級建築士	本図(仕様書)に記載された事項は構造関係規定に適合することを確認した。	
設備設計1級建築士	本図(仕様書)に記載された事項は設備関係規定に適合することを確認した。	
設計担当	K.NIHONYANAGI A.KAWAMOTO	
作図担当	Y.SATO	
工事名称	八雲町役場庁舎等建設工事実施設計	
図面名称	分電盤表(4)	
縮尺	A1 S=N/S A3 S=N/S	
図面番号	E-038	
設計年月日	2024.05.01	

名　　称		1P-1
キャビネット形式		W
電気方式	種　別	常用
	相　線	3φ3W
	電　圧(V)	200
負荷容量(kW)		3.15
入線方向		上方

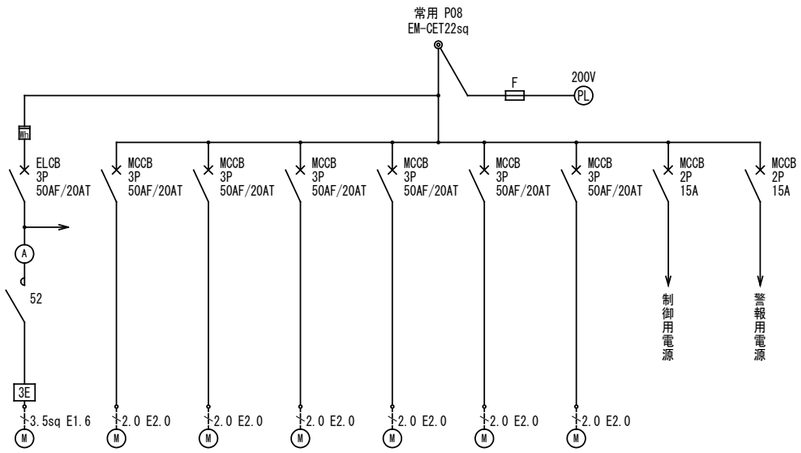

負荷名称		温水循環ﾎﾟﾝﾌﾟ	電動ｼｬｯﾀｰ	電動ｼｬｯﾀｰ	電動ｼｬｯﾀｰ	電動ｼｬｯﾀｰ	電動ｼｬｯﾀｰ	電動ｼｬｯﾀｰ
負荷記号		PH-1	SSF-1(1)(1F)	SSF-1(2)(1F)	SSF-2(1F)	SSF-3(1)(2F)	SSF-3(2)(2F)	SSF-4
負荷容量(kW)		0.75	0.4	0.4	0.4	0.4	0.4	0.4
単位装置	始動方式	L	L	L	L	L	L	L
	操作・制御方式	4-1AB						
	操作・制御ｽｲｯﾁ							
連動								
ｲﾝﾀｰﾛｯｸ								
備考								

E5.5sq E5.5sq
ED ED(ELCB)

特記事項

1. 遮断容量は保護協調を満たすように遮断器を選定する(200V 10kA以上)
2. WHMは電子式･ﾊﾟﾙｽ発信機付(1pulse/10kW)とする。
   120A以上はCT付とする。(図中▤)中央監視に出力する。
3. ｲﾝﾊﾞｰﾀｰに使用する遮断器はｲﾝﾊﾞｰﾀｰ機器用とする。
4. 故障表示は遮断器のﾄﾘｯﾌﾟ又はｻｰﾏﾙﾘﾚｰの動作とする。

名　　称		1P-2
キャビネット形式		W
電気方式	種　別	常用
	相　線	3φ3W
	電　圧(V)	200
負荷容量(kW)		13.04
入線方向		上方

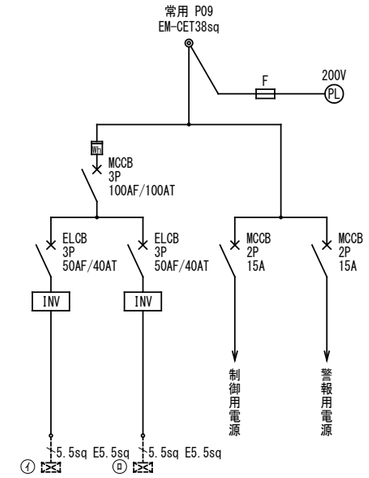

負荷名称		輻射ﾊﾟﾈﾙ組込空気調和機 室外機	輻射ﾊﾟﾈﾙ組込空気調和機 室外機
負荷記号		ACE-1	ACE-2
負荷容量(kW)		6.25	6.79
単位装置	始動方式	L	L
	操作・制御方式		
	操作・制御ｽｲｯﾁ		
連動			
ｲﾝﾀｰﾛｯｸ		火災報知	火災報知
備考			

E8sq E8sq
ED ED(ELCB)

名　　称		1P-3
キャビネット形式		W
電気方式	種　別	常用
	相　線	3φ3W
	電　圧(V)	200
負荷容量(kW)		5.28
入線方向		上方

注1)L1:力率改善･高調波低減用ﾘｱｸﾄﾙ
L2:ALC,DCL+ﾗｲﾝﾉｽﾞﾙ対域用ﾌｨﾙﾀｰ
F1:ﾗｼﾞｵﾉｲｽﾞ対域用ﾌｨﾙﾀｰ
F2:ﾗｲﾝﾉｽﾞﾙﾌｨﾙﾀｰ
注2)ELCBはｲﾝﾊﾞｰﾀｰ負荷対応漏電遮断器とする。

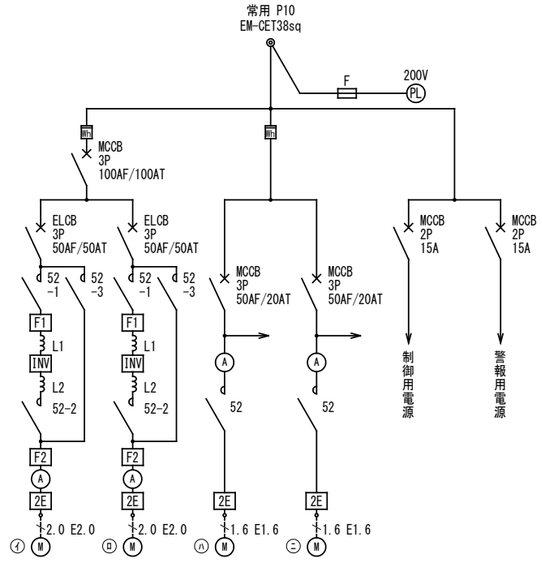

負荷名称		ﾕﾆｯﾄ形空気調和機(送風機)	ﾕﾆｯﾄ形空気調和機(還風機)	圧力換気扇	圧力換気扇
負荷記号		AC-1	AC-1	VS-101	VE-101
負荷容量(kW)		3.7	1.5	0.04	0.04
単位装置	始動方式	L	L	L	L
	操作・制御方式	15-1AB	15-1AB	1AB	4-1AB
	操作・制御ｽｲｯﾁ				
連動		I･TD	I･TD	↑	↑
ｲﾝﾀｰﾛｯｸ		火災報知設備	火災報知設備	火災報知設備	火災報知設備
備考					

E5.5sq E5.5sq
ED ED(ELCB)

名　　称		0P-1
キャビネット形式		W
電気方式	種　別	自家発
	相　線	3φ3W
	電　圧(V)	200
負荷容量(kW)		0.5
入線方向		上方

【制御項目】
1. ｵｲﾙﾀﾝｸの油面監視を行う。
2. ｵｲﾙｻｰﾋﾞｽﾀﾝｸの液面ﾘﾚｰよりｵｲﾙﾎﾟﾝﾌﾟの発停制御を行う。

【制御機器表】下記制御機器を見込むこと
・LR/LE2(SL-401-SS442N相当)
・L11/LE1(ELM-201-4103相当)

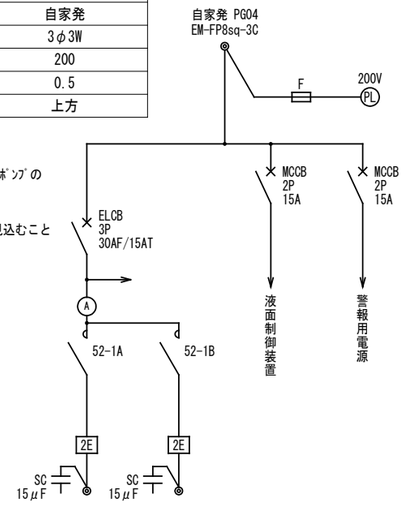

負荷名称		ｵｲﾙﾎﾟﾝﾌﾟNo.1 0P-1	ｵｲﾙﾎﾟﾝﾌﾟNo.2 0P-1
負荷記号		OS-1	OS-1
負荷容量(kW)		0.25	0.25
単位装置	始動方式	L	L
	操作・制御方式	14-2B	14-2B
	操作・制御ｽｲｯﾁ	F2	F2
連動			
ｲﾝﾀｰﾛｯｸ			
備考			

E5.5sq E5.5sq
ED ED(ELCB)

名　　称		1P-4
キャビネット形式		W
電気方式	種　別	常用
	相　線	3φ3W
	電　圧(V)	200
負荷容量(kW)		11.28
入線方向		上方

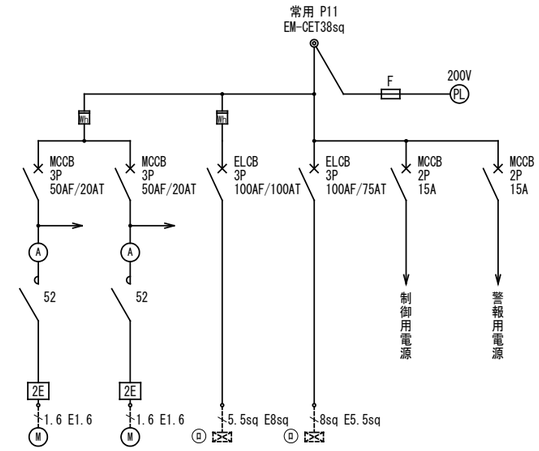

負荷名称		圧力換気扇	圧力換気扇	ﾋｰﾄﾎﾟﾝﾌﾟ給湯機	小型給水加圧ﾎﾟﾝﾌﾟ
負荷記号		VS-102	VE-102	WHP-1	PU-1
負荷容量(kW)		0.04	0.04	6.2	5.0
単位装置	始動方式	L	L	L	L
	操作・制御方式	1AB	4-1AB		
	操作・制御ｽｲｯﾁ				
連動		↑	↑		
ｲﾝﾀｰﾛｯｸ		火災報知	火災報知		
備考					

E8sq E8sq
ED ED(ELCB)

設計者に無断で複製を禁ず

二本柳慶一建築研究所・隈研吾建築都市設計事務所共同企業体

備考	管理建築士（企業体代表）	構造設計1級建築士	設備設計1級建築士	設計担当	工事名称	図面番号
	1級建築士事務所(渡)347号 1級建築士登録181500号 二 本 柳 慶 一	本図(仕様書)に記載された事項は構造関係規定に適合することを確認した。	本図(仕様書)に記載された事項は設備関係規定に適合することを確認した。	K.NIHONYANAGI A.KAWAMOTO 作図担当 Y.SATO	八雲町役場庁舎等建設工事実施設計 図面名称：動力制御盤 結線図(1) 縮尺：A1 S=N/S　A3 S=N/S	E-039 設計年月日 2024.05.01

名　　称		2P-1			
キャビネット形式		V(屋外防水型)			
電気方式	種　別	常用		自家発	
	相　線	3φ3W			
	電　圧(V)	200			
負荷容量(kW)		33.42	41.01	43	28.8
入線方向		上方			

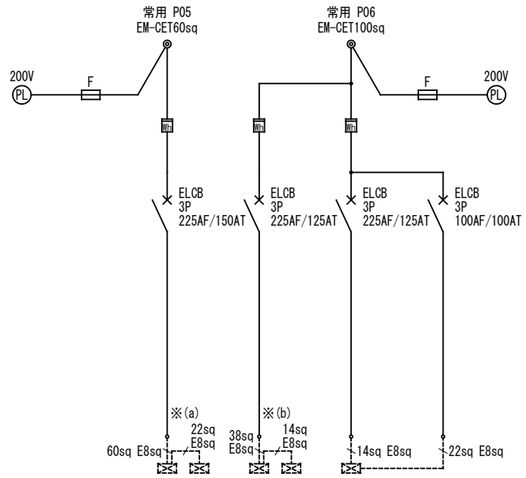

負　荷　名　称		ﾏﾙﾁﾊﾟｯｹｰｼﾞ形 空気調和機 室外機	ﾏﾙﾁﾊﾟｯｹｰｼﾞ形 空気調和機 室外機	ﾕﾆｯﾄ形空気調和機 (冷却･加熱)
負　荷　記　号		ACP-21	ACP-11	AC-1-1
負　荷　容　量(kW)		33.42	20.31	9.6+11.1
単位装置	始動方式	L	L	L
	操作・制御方式			
	操作・制御ｽｲｯﾁ			
連　　動				
ｲﾝﾀｰﾛｯｸ		火災報知	火災報知	火災報知
備　　考				

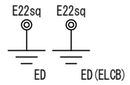

セパレータ

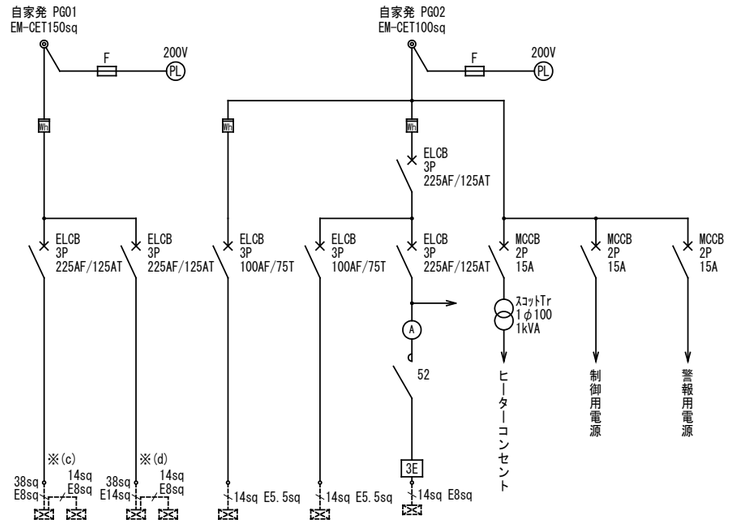

負　荷　名　称		ﾏﾙﾁﾊﾟｯｹｰｼﾞ形 空気調和機 室外機	ﾏﾙﾁﾊﾟｯｹｰｼﾞ形 空気調和機 室外機	ﾏﾙﾁﾊﾟｯｹｰｼﾞ形 空気調和機 室外機	ﾏﾙﾁﾊﾟｯｹｰｼﾞ形 空気調和機 室外機	空気熱源 ﾋｰﾄﾎﾟﾝﾌﾟ ﾕﾆｯﾄ
負　荷　記　号		ACP-12	ACP-13	ACP-23	ACP-22	AHP-1
負　荷　容　量(kW)		22.69	20.31	12.55	9.65	6.6
単位装置	始動方式	L	L	L	L	L
	操作・制御方式					4-1AB
	操作・制御ｽｲｯﾁ					
連　　動						
ｲﾝﾀｰﾛｯｸ		火災報知	火災報知	火災報知	火災報知	火災報知
備　　考						

名　　称		3P-1			
キャビネット形式		V(屋外防水型)			
電気方式	種　別	常用			
	相　線	3φ3W			
	電　圧(V)	200			
負荷容量(kW)		35.2	27.86	37.2	28.71
入線方向		上方			

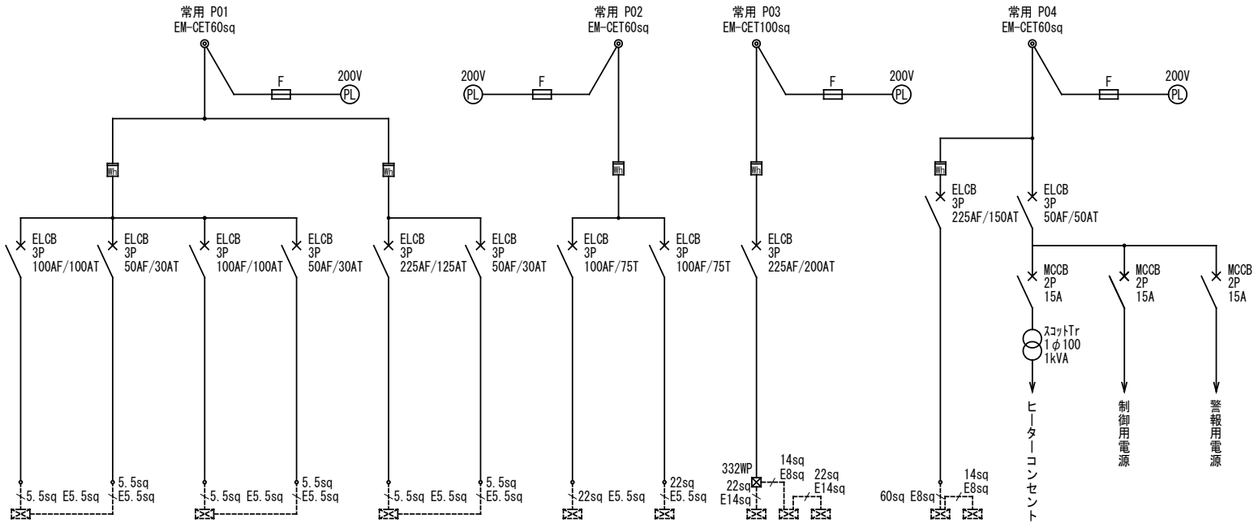

負　荷　名　称		ﾕﾆｯﾄ形空気調和機 (冷却･加熱)		ﾕﾆｯﾄ形空気調和機 (冷却･加熱)		ﾕﾆｯﾄ形空気調和機 (冷却･加熱)		ﾏﾙﾁﾊﾟｯｹｰｼﾞ形 空気調和機 室外機	ﾏﾙﾁﾊﾟｯｹｰｼﾞ形 空気調和機 室外機	ﾏﾙﾁﾊﾟｯｹｰｼﾞ形 空気調和機 室外機		ﾏﾙﾁﾊﾟｯｹｰｼﾞ形 空気調和機 室外機
負　荷　記　号		AC-3-1		AC-3-1		AC-2-1		ACP-31	ACP-32	ACP-2×3		ACP-1×2
負　荷　容　量(kW)		5.7+5.2		5.7+5.2		6.8+6.6		12.55	15.31	37.2		28.71
単位装置	始動方式	L		L		L		L	L	L		L
	操作・制御方式											
	操作・制御ｽｲｯﾁ											
連　　動												
ｲﾝﾀｰﾛｯｸ		火災報知		火災報知		火災報知		火災報知	火災報知	火災報知		火災報知
備　　考												

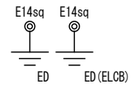

設計者に無断で複製を禁ず

二本柳慶一建築研究所・隈研吾建築都市設計事務所共同企業体

備考	管理建築士（企業体代表）	構造設計1級建築士	設備設計1級建築士	設計担当	工事名称	図面番号
	1級建築士事務所(渡)347号 1級建築士登録181500号 二 本 柳 慶 一	本図(仕様書)に記載された事項は構造関係規定に適合することを確認した。	本図(仕様書)に記載された事項は設備関係規定に適合することを確認した。	K.NIHONYANAGI A.KAWAMOTO	八雲町役場庁舎等建設工事実施設計	E-040
				作図担当	図面名称 / 縮尺	設計年月日
				Y.SATO	動力制御盤 結線図(2) / A1 S=N/S A3 S=N/S	2024.05.01

名　　称		3P-2
キャビネット形式		V
電気方式	種　別	常用
	相　線	3φ3W
	電　圧(V)	200
負荷容量(kW)		8.26
入線方向		上方

注記1)L1:力率改善・高調波低減用ﾘｱｸﾄﾙ
L2:ALC、DCL+ﾗｲﾝﾉｽﾞﾙ対域用ﾌｨﾙﾀｰ
F1:ﾗｼﾞｵﾉｲｽﾞ対域用ﾌｨﾙﾀｰ
F2:ﾗｲﾝﾉｽﾞﾙﾌｨﾙﾀｰ
注記2)MCCBはｲﾝﾊﾞｰﾀｰ対応遮断器とする。

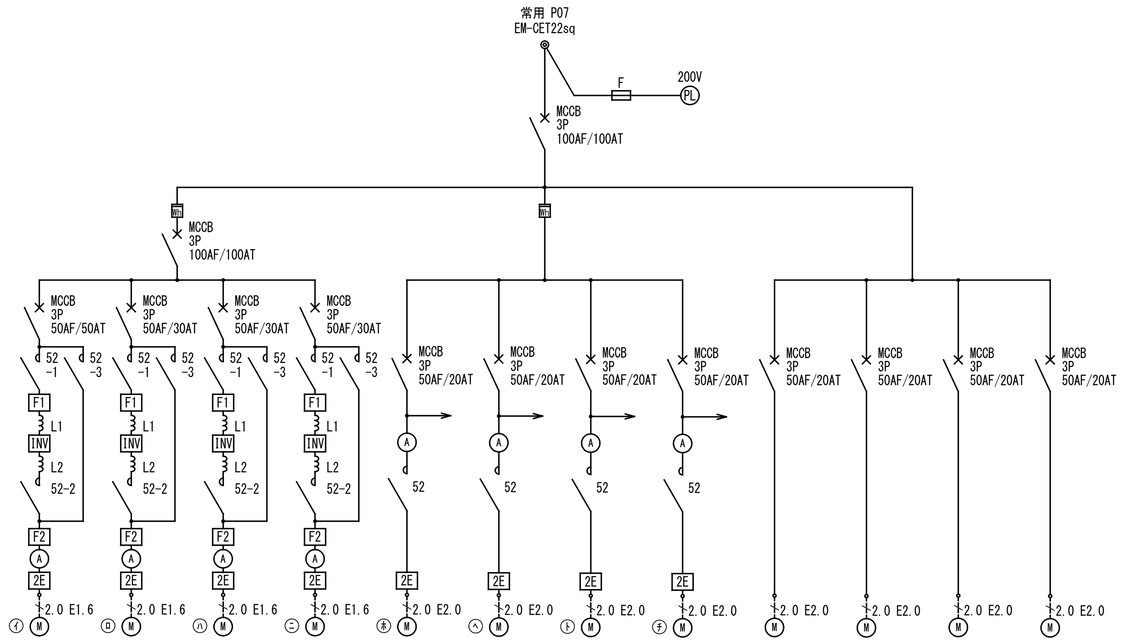

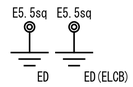

負荷名称		ﾕﾆｯﾄ形空気調和機(送風機)	ﾕﾆｯﾄ形空気調和機(還風機)	ﾕﾆｯﾄ形空気調和機(送風機)	ﾕﾆｯﾄ形空気調和機(還風機)	圧力換気扇	圧力換気扇	圧力換気扇	斜流ﾌｧﾝ	電動ｼｬｯﾀｰ	電動ｼｬｯﾀｰ	電動ｼｬｯﾀｰ	電動ｼｬｯﾀｰ
負荷記号		AC-2	AC-2	AC-3	AC-3	VS-301	VE-301	VS-302	VE-302	SSF-3(1)	SSF-3(2)	SSF-4	SSF-5
負荷容量(kW)		2.2	0.75	1.5	1.5	0.10	0.10	0.26	0.25	0.4	0.4	0.4	0.4
単位装置	始動方式	L	L	L	L	L	L	L	L	L	L	L	L
	操作・制御方式	15-1AB	15-1AB	15-1AB	15-1AB	1AB	4-1AB	1AB	4-1AB				
	操作・制御ｽｲｯﾁ	I・TD	I・TD	I・TD	I・TD								
連動		↑	↑	↑	↑	↑	↑	↑	↑				
ｲﾝﾀｰﾛｯｸ		火災報知設備	火災報知設備	火災報知設備	火災報知設備	火災報知設備	火災報知設備	火災報知設備	火災報知設備				
備考													

設計者に無断で複製を禁ず

二本柳慶一建築研究所・隈研吾建築都市設計事務所共同企業体

備考

管理建築士（企業体代表）
1級建築士事務所(渡)347号
1級建築士登録181500号
二 本 柳 慶 一

構造設計1級建築士
本図(仕様書)に記載された事項は構造関係規定に適合することを確認した。

設備設計1級建築士
本図(仕様書)に記載された事項は設備関係規定に適合することを確認した。

設計担当 K.NIHONYANAGI A.KAWAMOTO
作図担当 Y.SATO

工事名称 八雲町役場庁舎等建設工事実施設計
図面名称 動力制御盤 結線図(3)
縮尺 A1 S=N/S A3 S=N/S

図面番号 E-041
設計年月日 2024.05.01

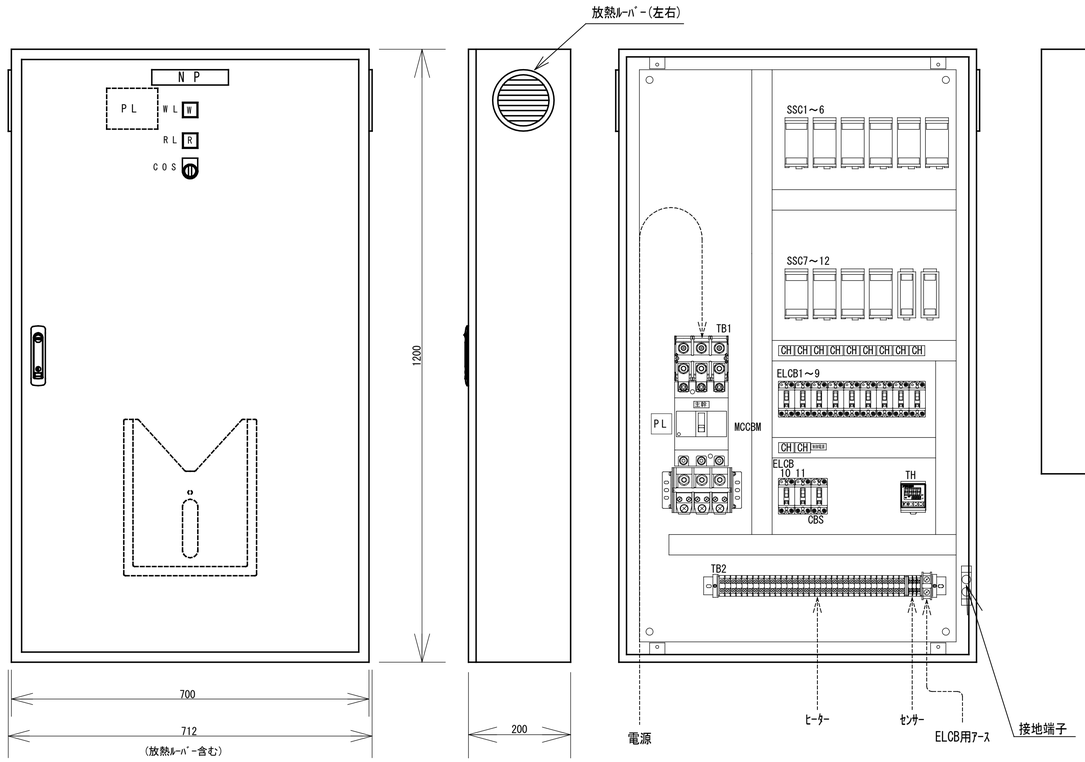

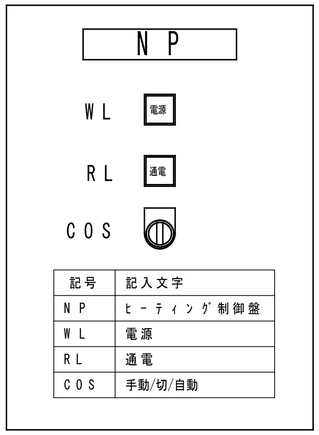

記号	記入文字
N P	ヒーティング制御盤
W L	電源
R L	通電
C O S	手動/切/自動

板厚	扉	鋼板 S P C　1．6 m m
	本体	鋼板 S P C　1．6 m m
	中板	鋼板 S P C　2．3 m m
形式	屋内露出壁掛け型	
塗装色	外面	ベージュ(マンセル5Y7/1)
	内面	ベージュ(マンセル5Y7/1)
保護等級	I P 4 4	
質量	約 74 k g	

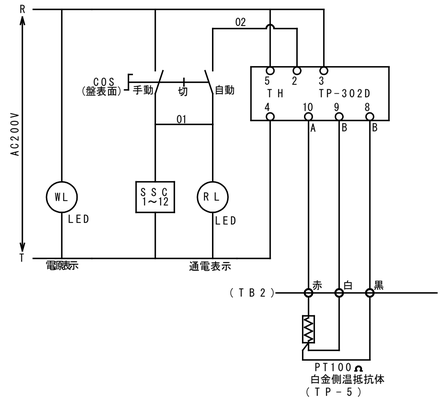

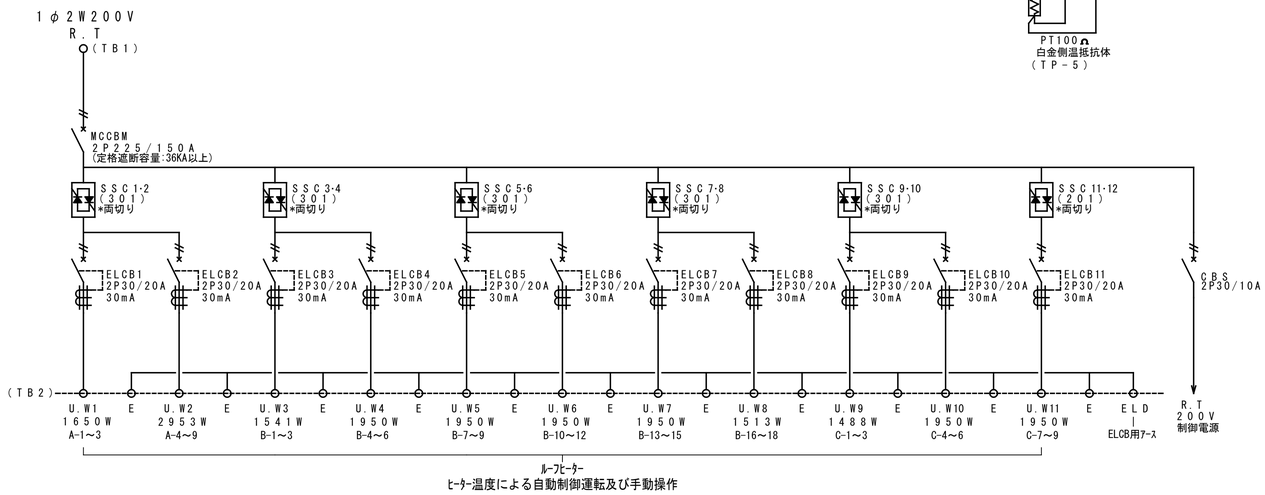

端子台配列表

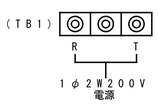

端子台	適合電線
BET3250	ねじM10 適合電線～150sq (CB端子使用)
PT-90	ねじM6 適合電線～22sq
PTU-30	ねじM4 適合電線～3.5sq MAX5.5sq
PTU-20	ねじM3.5 適合電線～2.0sq

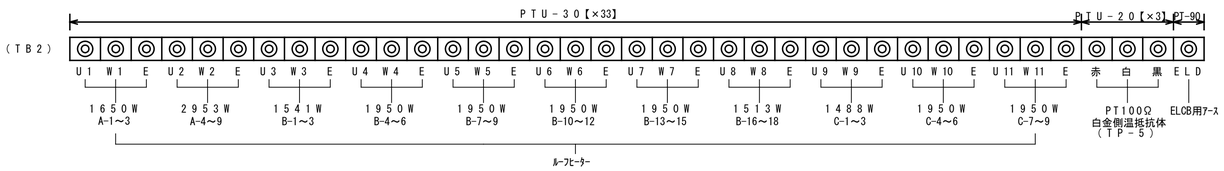

設計者に無断で複製を禁ず

二本柳慶一建築研究所・隈研吾建築都市設計事務所共同企業体		管理建築士（企業体代表） 1級建築士事務所(渡)347号 1級建築士登録181500号 二 本 柳 慶 一	構造設計1級建築士 本図(仕様書)に記載された事項は構造関係規定に適合することを確認した。	設備設計1級建築士 本図(仕様書)に記載された事項は設備関係規定に適合することを確認した。	設計担当 K. NIHONYANAGI A. KAWAMOTO 作図担当 Y. SATO	工事名称 八雲町役場庁舎等建設工事実施設計 図面名称 電熱設備 姿図・単線結線図・展開接続図	縮尺 A1 S=N/S A3 S=N/S	図面番号 E-042 設計年月日 2024.05.01

仕様表

【仕様表】

ﾋｰﾀｰNO.		寸　法	定格消費電力	数 量	回路容量	回路番号	ｾﾝｻｰ
A-1	(ACH-112)	110 × 10,000	350 W	1 枚	1,650 W	1	ﾋｰﾀｰ温度による制御
A-2･3	(ACH-202)	200 × 10,000	650 W	2 枚			
A-4	(ACH-112)	110 × 10,000	350 W	1 枚	2,953 W	2	
A-5･6	(ACH-202)	200 × 10,000	650 W	2 枚			
A-7	(ACH-112)	110 × 7,900	277 W	1 枚			
A-8	(ACH-202)	200 × 7,650	498 W	1 枚			
A-9	(ACH-202)	200 × 7,290	528 W	1 枚			
B-1	(ACH-202)	200 × 8,120	528 W	1 枚	1,541 W	3	
B-2	(ACH-202)	200 × 7,910	515 W	1 枚			
B-3	(ACH-202)	200 × 7,660	498 W	1 枚			
B-4～6	(ACH-202)	200 × 10,000	650 W	3 枚	1,950 W	4	
B-7～9	(ACH-202)	200 × 10,000	650 W	3 枚	1,950 W	5	
B-10～12	(ACH-202)	200 × 10,000	650 W	3 枚	1,950 W	6	
B-13～15	(ACH-202)	200 × 10,000	650 W	3 枚	1,950 W	7	
B-16	(ACH-202)	200 × 8,050	524 W	1 枚	1,513 W	8	
B-17	(ACH-202)	200 × 7,770	506 W	1 枚			
B-18	(ACH-202)	200 × 7,430	483 W	1 枚			
C-1	(ACH-202)	200 × 7,860	511 W	1 枚	1,488 W	9	
C-2	(ACH-202)	200 × 7,640	497 W	1 枚			
C-3	(ACH-202)	200 × 7,370	480 W	1 枚			
C-4～6	(ACH-202)	200 × 10,000	650 W	3 枚	1,950 W	10	
C-7～9	(ACH-202)	200 × 10,000	650 W	3 枚	1,950 W	11	
電 圧　1φ2W200V			total	36 枚	20,845 W		

参考断面図

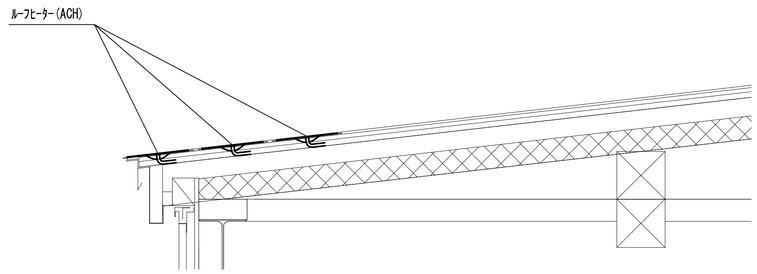

ﾙｰﾌﾋｰﾀｰ(ACH-112,202,312)外形図

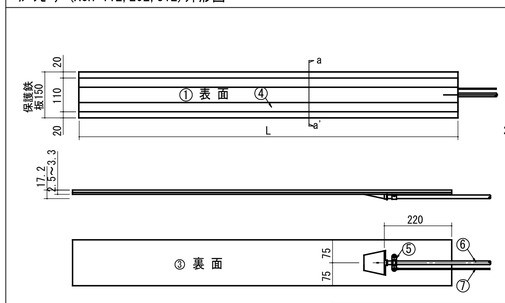

断面図 a-a'

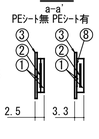

仕 様

型番	定格電圧	巾	定格消費電力	重量
ACH-112	1φ200V	110mm	35W/m	0.62kg/m

発泡PEｼｰﾄ無	L≦12.0m　t=2.5
発泡PEｼｰﾄ有	12.0m<L　t=3.3

番号	名　称	材 質・備 考
⑧	発泡ﾎﾟﾘｴﾁﾚﾝｼｰﾄ	t=0.8
⑦	ｱｰｽ線	KIV2.0sq×2m(ｲｴﾛｰ/ｸﾞﾘｰﾝ)
⑥	電源線	VCT-2c×2m (ｸﾞﾚｰ) 1.25sq φ9.6
⑤	ｻﾄﾞﾙ	
④	ﾃｰﾌﾟ	釘止め位置表示
③	保護鉄板	ｶﾞﾙﾊﾞﾘｳﾑ鋼板　t=0.27
②	発熱体	
①	外装ｼｰﾄ	1m～14m EPDM系ｺﾞﾑｼｰﾄt1.0 14.1m～20m EPDMｺﾞﾑｼｰﾄt1.0

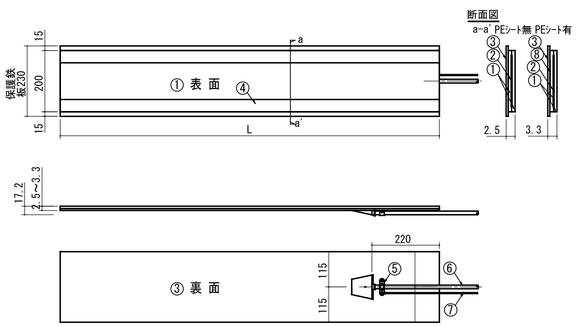

断面図 a-a'

仕 様

型番	定格電圧	巾	定格消費電力	重量
ACH-202	1φ200V	200mm	65W/m	1.07kg/m

発泡PEｼｰﾄ無	L≦7.0m　t=2.5
発泡PEｼｰﾄ有	7.0m<L　t=3.3

番号	名　称	材 質・備 考
⑧	発泡ﾎﾟﾘｴﾁﾚﾝｼｰﾄ	t=0.8
⑦	ｱｰｽ線	KIV2.0sq×2m(ｲｴﾛｰ/ｸﾞﾘｰﾝ)
⑥	電源線	VCT-2c×2m (ｸﾞﾚｰ) ﾋｰﾀｰ長 10.0m以下は 1.25sq φ9.6
⑤	ｻﾄﾞﾙ	
④	ﾃｰﾌﾟ	釘止め位置表示
③	保護鉄板	ｶﾞﾙﾊﾞﾘｳﾑ鋼板　t=0.27
②	発熱体	
①	外装ｼｰﾄ	EPDM系ｺﾞﾑｼｰﾄ　t=1.0

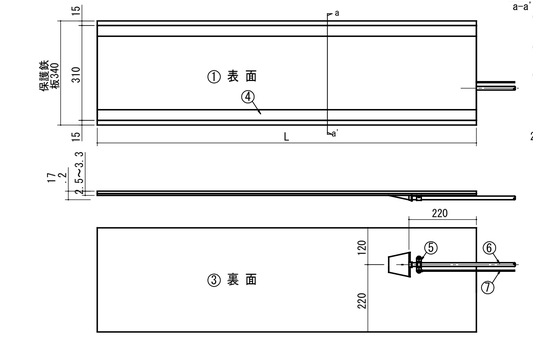

断面図 a-a'

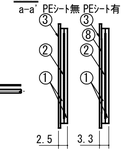

仕 様

型番	定格電圧	巾	定格消費電力	重量
ACH-312	1φ200V	310mm	100W/m	1.57kg/m

発泡PEｼｰﾄ無	L≦4.5m　t=2.5
発泡PEｼｰﾄ有	4.5m<L　t=3.3

番号	名　称	材 質・備 考
⑧	発泡ﾎﾟﾘｴﾁﾚﾝｼｰﾄ	t=0.8
⑦	ｱｰｽ線	KIV2.0sq×2m(ｲｴﾛｰ/ｸﾞﾘｰﾝ)
⑥	電源線	VCT-2c×2m (ｸﾞﾚｰ) ﾋｰﾀｰ長 10.0m以下 1.25sq φ9.6
⑤	ｻﾄﾞﾙ	
④	ﾃｰﾌﾟ	釘止め位置表示
③	保護鉄板	ｶﾞﾙﾊﾞﾘｳﾑ鋼板　t=0.27
②	発熱体	
①	外装ｼｰﾄ	EPDM系ｺﾞﾑｼｰﾄ　t=1.0

ｾﾝｻｰ(TP-302D･TP-5)外形図

<ﾃﾞｼﾞﾀﾙ温度調節器 (TP-302D):ﾋｰﾀｰ温度>

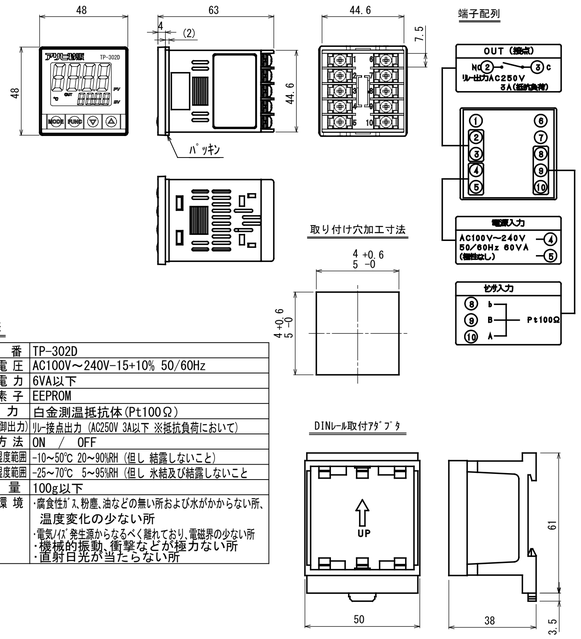

仕 様

型　番	TP-302D
電源電圧	AC100V～240V-15+10% 50/60Hz
消費電力	6VA以下
記憶素子	EEPROM
入　力	白金測温抵抗体(Pt100Ω)
出力(制御出力)	ﾘﾚｰ接点出力 (AC250V 3A以下 ※抵抗負荷において)
制御方法	ON / OFF
使用温度湿度範囲	-10～50℃ 20～90%RH (但し 結露しないこと)
保存温度湿度範囲	-25～70℃ 5～95%RH (但し 氷結及び結露しないこと
重　量	100g以下
設置環境	･腐食性ｶﾞｽ,粉塵,油などの無い所および水がかからない所、温度変化の少ない所 ･電気/ｶﾞｽ発生源からなるべく離れており,電磁界の少ない所 ･機械的振動,衝撃などが極力ない所 ･直射日光が当たらない所

仕 様

名　称	DINﾚｰﾙ取付ｱﾀﾞﾌﾟﾀ
型　式	Y92F-52
材　質	ﾎﾟﾘｶｰﾎﾞﾈｰﾄ

<白金測温抵抗体 Pt100Ω (TP-5)>

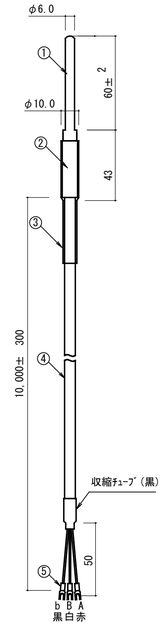

仕 様

素　子	Pt100Ω
導線形式	3導線式
許容差ｸﾗｽ	ｸﾗｽB
規定電流	1mA
使用温度範囲	5～150℃(感熱部) ｽﾘｰﾌﾞMax60℃
重　量	1.20kg

温度-抵抗特性

温度(℃)	抵抗(Ω)
-20	92.16
0	100.00
10	103.90
20	107.79
30	111.67
40	115.54
50	119.40
60	123.24

ｾﾝｻｰ結線図

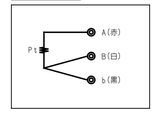

心線の色	赤	白	黒
端子記号	A	B	b

番号	名　称	材 質・備 考
⑤	絶縁付圧着端子	Y型　M4用
④	信号線	SVCTF0.75sq-3c　φ7 10m
③	収縮ﾁｭｰﾌﾞ	W3C
②	ｽﾘｰﾌﾞ	SUS303
①	保護管	SUS316L

設計者に無断で複製を禁ず

二本柳慶一建築研究所・隈研吾建築都市設計事務所共同企業体	管理建築士（企業体代表） 1級建築士事務所(渡)347号 1級建築士登録181500号 二 本 柳 慶 一	構造設計1級建築士 本図(仕様書)に記載された事項は構造関係規定に適合することを確認した。	設備設計1級建築士 本図(仕様書)に記載された事項は設備関係規定に適合することを確認した。	設計担当 K. NIHONYANAGI A. KAWAMOTO 作図担当 Y. SATO	工事名称 八雲町役場庁舎等建設工事実施設計 図面名称 電熱設備 仕様書･機器詳細･参考断面図 縮尺 A1 S=N/S A3 S=N/S

図面番号 E-043

設計年月日 2024.05.01

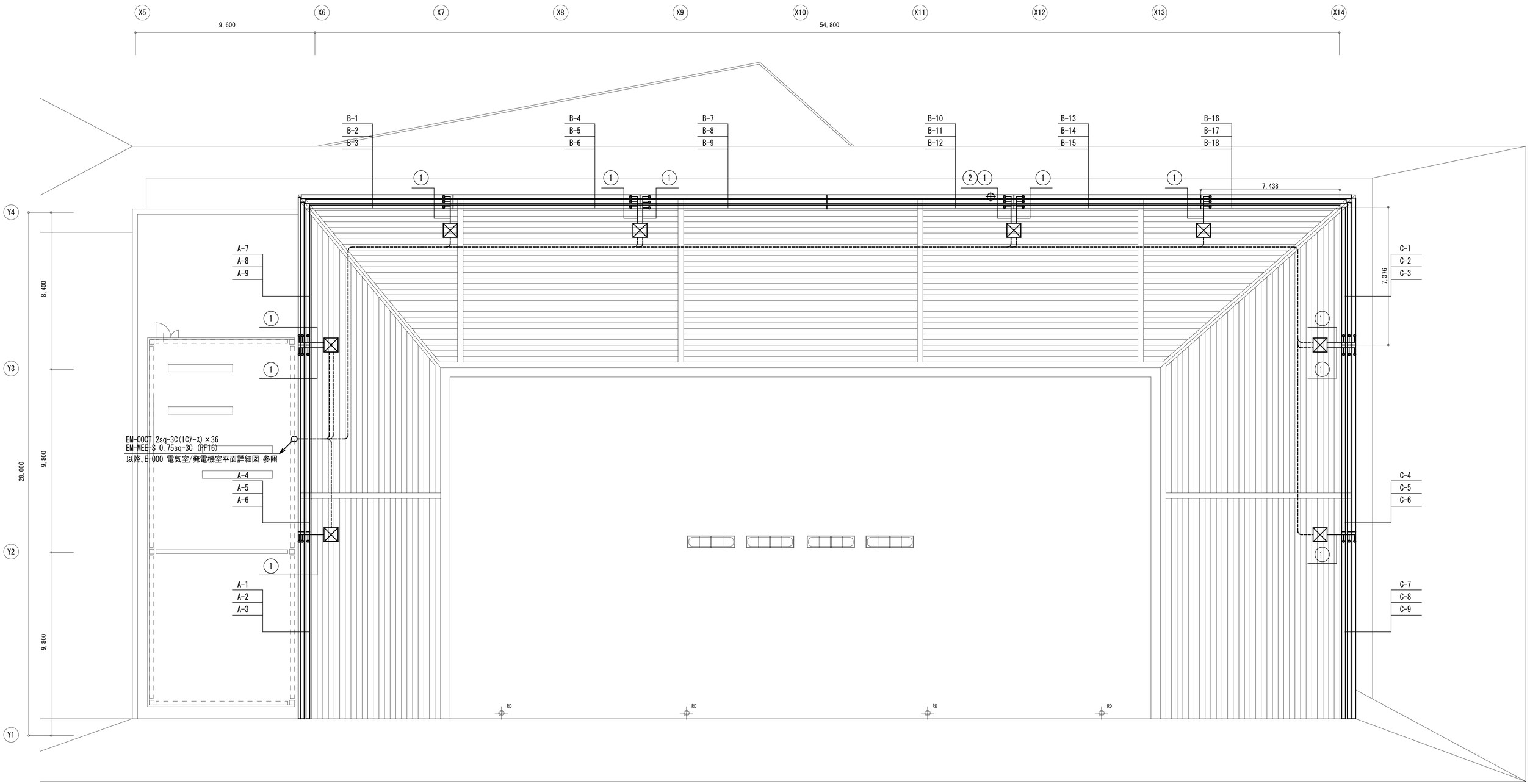

【凡例】

⊠	ﾌﾞﾙﾎﾞｯｸｽ SS200×200×100-Z-WP
⊕	白金測温抵抗体(TP-5)

【線種】

1	EM-OOCT 2sq-3C(1C7-ス)×3	ﾙｰﾌﾋｰﾀｰ(ACH)
2	EM-MEE-S 0.75sq-3C (PF16)	白金測温抵抗体

設計者に無断で複製を禁ず

二本柳慶一建築研究所・隈研吾建築都市設計事務所共同企業体

管理建築士（企業体代表）
1級建築士事務所(渡)347号
1級建築士登録181500号
二 本 柳 慶 一

構造設計1級建築士
本図(仕様書)に記載された事項は構造関係規定に適合することを確認した。

設備設計1級建築士
本図(仕様書)に記載された事項は設備関係規定に適合することを確認した。

設計担当
K. NIHONYANAGI
A. KAWAMOTO

作図担当
Y. SATO

工事名称
八雲町役場庁舎等建設工事実施設計

図面名称
電熱設備 屋根伏図

縮尺
A1 S=1:100
A3 S=1:200

図面番号
E-044

設計年月日
2024.05.01

注記) 1. LBSは欠相遮断器付、全面、相間、側面ﾊﾞﾘｱ付とする。
2. DSは3極単投、相間、側面ﾊﾞﾘｱ付とし、ｽﾄﾗｲｶ付とする。
3. 窓ｶﾞﾗｽは網入りとする。
4. 変圧器のEBを各盤の前面から変圧器ごとにｸﾗﾝﾌﾟﾒｰﾀｰで測定出来る様にする。
5. 変圧器機及び導体接続部には不可逆式のｻｰﾓﾗﾍﾞﾙを貼付ける。
6. 通気口及び排気口には防虫網を取り付ける。
7. 配電盤のS-1～S-4に至る制御線はEM-CEES2sq-2Cとする。
8. 低圧動力盤No.2に接続する※1～4に接続する開閉器は逆接続可能型とする。
9. 配電盤から発電機に至る制御線S-10、11、12はEM-CE5.5sq-2C×2、EM-CE2sq-2C×1とする。
10. 配電盤に取付けるMCCB及びELCBはその点における遮断電流を十分に満足できる定格遮断容量をもった遮断器を選定すること。

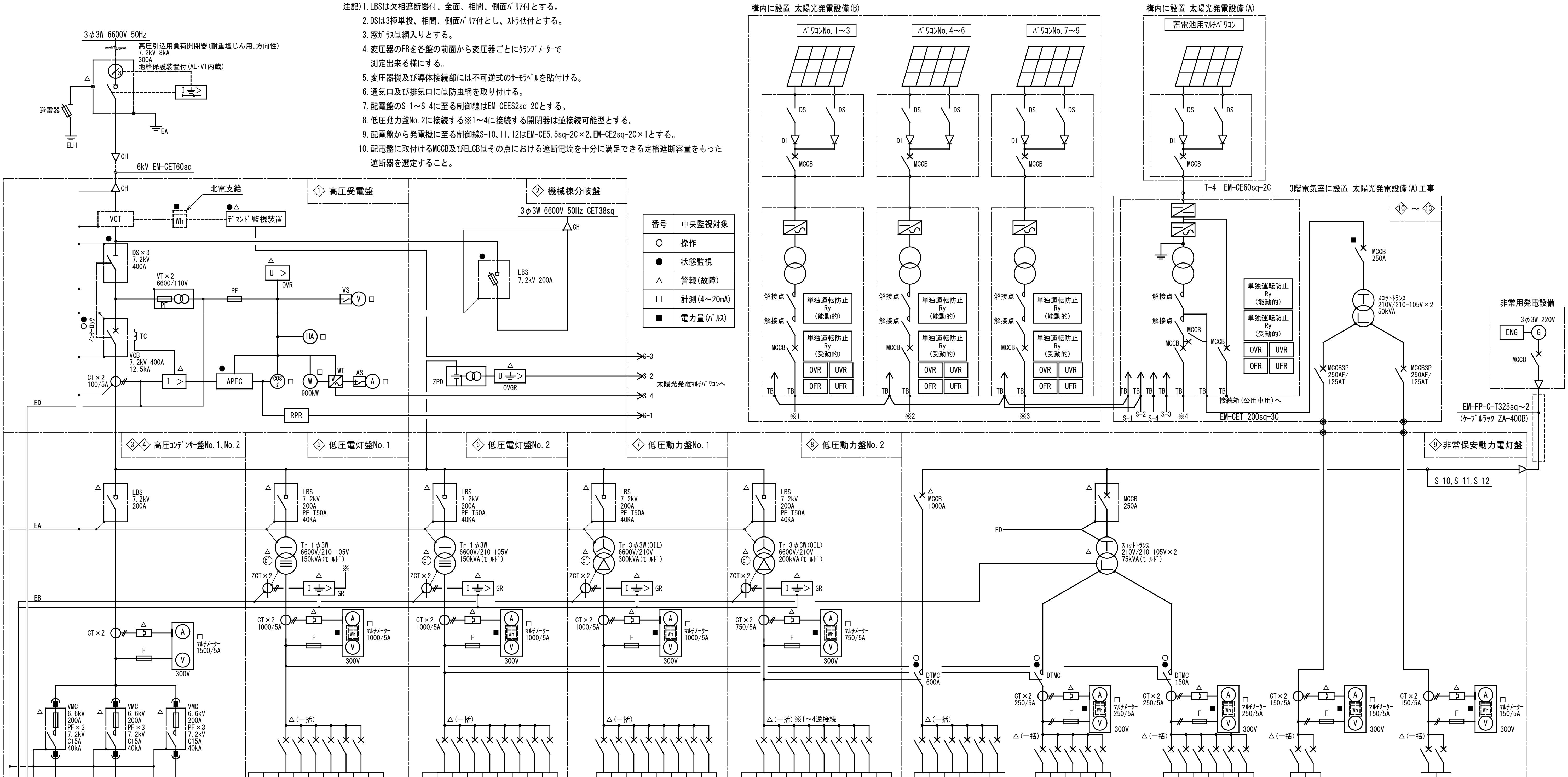

番号	中央監視対象
○	操作
●	状態監視
△	警報(故障)
□	計測(4～20mA)
■	電力量(ﾊﾟﾙｽ)

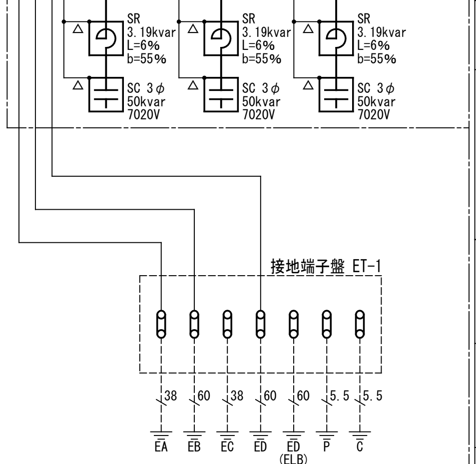

受変電設備 単線結線図

⑤ 低圧電灯盤No.1

No	負荷名称	配線	配線用遮断器	容量
-	変圧器No.1の2次母線からｽｺｯﾄA相に連携接続			53.7
L01	1L-1	EM-CET150sq	MCCB 3P 225AF/225AT	39.2
L02	1L-2	EM-CET100sq	MCCB 3P 225AF/175AT	28.2
L03	1L-3	EM-CET100sq	MCCB 3P 225AF/150AT	25.6
L04	2L-1	EM-CET38sq	MCCB 3P 100AF/100AT	17.7
L05	2L-2	EM-CET100sq	MCCB 3P 225AF/150AT	25.3
	予備		MCCB 3P 225AF/200AT	
	予備		MCCB 3P 100AF/100AT	

合計 189.7 kVA

⑥ 低圧電灯盤No.2

No	負荷名称	配線	配線用遮断器	容量
-	変圧器No.2の2次母線からｽｺｯﾄB相に連携接続			47.2
L06	3L-1	EM-CET100sq	MCCB 3P 225AF/150AT	38.5
L07	3L-2	EM-CET100sq	MCCB 3P 225AF/175AT	28.1
L08	1L-OA-1	EM-CET100sq	MCCB 3P 225AF/125AT	19.9
L09	1L-OA-2	EM-CET100sq	MCCB 3P 100AF/100AT	17.0
L10	2L-OA-1	EM-CET22sq	MCCB 3P 100AF/100AT	11.1
L11	2L-OA-2	EM-CET22sq	MCCB 3P 50AF/ 50AT	6.0
L12	L-料理実習	EM-CET38sq	MCCB 3P 100AF/100AT	18.2
RF01	ﾙｰﾌﾋｰﾀｰ制御盤	EM-CE60sq-2C	MCCB 2P 225AF/150AT	20.9

合計 206.9 kVA

⑦ 低圧動力盤No.1

No	負荷名称	配線	配線用遮断器	容量
P01	3P-1	EM-CET60sq	MCCB 3P 225AF/175AT	40.7
P02	3P-1	EM-CET60sq	MCCB 3P 225AF/175AT	43.1
P03	3P-1	EM-CET100sq	MCCB 3P 225AF/200AT	57.5
P04	3P-1	EM-CET60sq	MCCB 3P 225AF/150AT	43.1
P05	2P-1	EM-CET60sq	MCCB 3P 225AF/175AT	45.2
P06	2P-1	EM-CET100sq	MCCB 3P 225AF/200AT	56.1
P07	3P-2	EM-CET22sq	MCCB 3P 100AF/100AT	15.0
P08	1P-1	EM-CET22sq	MCCB 3P 100AF/ 50AT	8.4

合計 309.1 kVA

⑧ 低圧動力盤No.2

No	負荷名称	配線	配線用遮断器	容量
-	変圧器ｹ4の2次母線から非常保安動力50Kに連携接続			137.8
P09	1P-2	EM-CET38sq	MCCB 3P 225AF/150AT	16.3
P10	1P-3	EM-CET38sq	MCCB 3P 100AF/ 75AT	7.1
P11	1P-4	EM-CET38sq	MCCB 3P 100AF/100AT	18.8
P12	LP-公用車車庫	EM-CE8sq-3C	MCCB 3P 50AF/30AT	3.9
T-1	太陽光交流集電箱 ※1	EM-CET250sq	MCCB 3P 225AF/200AT	-
T-2	太陽光交流集電箱 ※2	EM-CET250sq	MCCB 3P 225AF/200AT	-
T-3	太陽光交流集電箱 ※3	EM-CET250sq	MCCB 3P 225AF/200AT	-
T-6	ﾏﾙﾁﾊﾟﾜｺﾝ ※4	EM-CET200sq	MCCB 3P 400AF/400AT	-
	予備		MCCB 3P 100AF/100AT	

合計 183.9 kVA

⑨ 非常保安動力電灯盤

No	負荷名称	配線	配線用遮断器	容量
PG01	2P-1	EM-CET150sq	MCCB 3P 400AF/300AT	70.0
PG02	2P-1	EM-CET100sq	MCCB 3P 225AF/200AT	47.1
PG03	PFU-1(消火P)	EM-FPT22sq	MCCB 3P 100AF/ 50AT	8.6
PG04	OP-1	EM-FP8sq-3C	MCCB 3P 50AF/ 20AT	1.5
ELV-01	ELVP-R11	EM-CET14sq	MCCB 3P 100AF/ 50AT	4.8
ELV-02	ELVP-R13	EM-CET14sq	MCCB 3P 100AF/ 50AT	5.8

合計 137.8 kVA

No	負荷名称	配線	配線用遮断器	容量
LG01	1L-1(G)	EM-CET100sq	MCCB 3P 100AF/100AT	17.2
LG02	1L-2(G)	EM-CET14sq	MCCB 3P 100AF/ 50AT	5.4
LG03	2L-1(G)	EM-CET100sq	MCCB 3P 225AF/150AT	25.5
LG04	3L-1(G)	EM-CET14sq	MCCB 3P 100AF/ 50AT	3.9
LG05	3L-2(G)	EM-CET14sq	MCCB 3P 100AF/ 30AT	1.7

合計 53.7 kVA

No	負荷名称	配線	配線用遮断器	容量
LG11	1L-OA-2(G)	EM-CET22sq	MCCB 3P 100AF/ 50AT	5.2
LG12	2L-OA-1(G)	EM-CET22sq	MCCB 3P 100AF/ 75AT	13.0
LG13	L-電算室	EM-CET60sq	MCCB 3P 225AF/125AT	21.0
LG14	L-防災無線	EM-CET22sq	MCCB 3P 100AF/ 75AT	8.0
S-10	発電機電装回路	EM-CE5.5sq-2C	MCCB 2P 100AF/ 30AT	-
S-11	発電機充電回路	EM-CE5.5sq-2C	MCCB 2P 100AF/ 30AT	-

合計 47.2 kVA

No	負荷名称	配線	配線用遮断器	容量
LG21	1L-3(G)	EM-CET38sq	MCCB 3P 100AF/100AT	10.4
LG22	LP-公用車庫	EM-CET22sq	MCCB 3P 100AF/ 50AT	2.8

合計 13.2 kVA

No	負荷名称	配線	配線用遮断器	容量
LG31	2L-2(G)	EM-CET22sq	MCCB 3P 100AF/ 50AT	7.3
LG32	L-料理実習	EM-CET22sq	MCCB 3P 100AF/ 50AT	6.9

合計 14.2 kVA

設計者に無断で複製を禁ず

二本柳慶一建築研究所・隈研吾建築都市設計事務所共同企業体

備考	管理建築士(企業体代表)	構造設計1級建築士	設備設計1級建築士	設計担当	工事名称	図面番号
	1級建築士事務所(渡)347号 1級建築士登録181500号 二 本 柳 慶 一	本図(仕様書)に記載された事項は構造関係規定に適合することを確認した。	本図(仕様書)に記載された事項は設備関係規定に適合することを確認した。	K. NIHONYANAGI A. KAWAMOTO	八雲町役場庁舎等建設工事実施設計	E-045
				作図担当: Y. SATO	図面名称: 受変電設備 単線結線図 縮尺: A1 S=N/S A3 S=N/S	設計年月日: 2024.05.01

〈受変電設備機器仕様〉

記載事項		記載内容					
受電方式	受電電圧	6.6kV					
	周波数	50Hz					
	本線	本線(3φ3W)					
	区分開閉器						
受電盤	配電盤形式	JIS C4620					
	主遮断装置	VCB 400A 12.5kA 手動ばね・電流引き外し方式					
	面数	1面					
低圧配電盤	変圧器盤 盤形式	JIS C4620					
	変圧器	Tr1φ3W	Tr1φ3W	Tr3φ3W	Tr3φ3W	TrｽｺｯﾄTR	
		210・105V	210・105V	210V	210V	210/210-105V～2	
		ﾓｰﾙﾄﾞ	ﾓｰﾙﾄﾞ	ﾓｰﾙﾄﾞ	ﾓｰﾙﾄﾞ	ﾓｰﾙﾄﾞ	
		150kVA	150kVA	300kVA	200kVA	75kVA	
	面数	1面	1面	1面	1面	1面	
	コンデンサ盤 盤形式	JIS C4620					
	ｺﾝﾃﾞﾝｻ及び直立ﾘｱｸﾄﾙ	定格容量	50kvar×3ﾊﾞﾝｸ(ｶﾞｽ封入形)				
		ﾘｱｸﾀﾝｽ	6%(ｶﾞｽ封入形)				
		回路電圧	7,020V				
		定格電圧	223V				
	面数	2面					
その他	保護継電器は静止形とする。						

〈凡例〉

記号	名称	記号	名称
DS	断路器	UVR	不足電圧継電器
LBS	高圧負荷開閉器	OVR	過電圧継電器
VCB	真空遮断機	OCR	過電流継電器 静止形
MCCB	配線用遮断器 ﾄﾘｯﾌﾟ警報付	UFR	周波数低下継電器
MC	電磁接触器	OFR	周波数上昇継電器
DTMC	双投電磁接触器	GR	地絡継電器
VMC	真空電磁接触機	OVGR	地絡過電圧継電器
		RPR	逆電力継電器
Tr1φ	変圧器(電灯)	TH	熱動形過電流継電器
Tr3φ	変圧器(動力)		
ｽｺｯﾄTr	ｽｺｯﾄ変圧器	VS	電圧計切替ｽｲｯﾁ
SC	進相ｺﾝﾃﾞﾝｻ	AS	電流計切替ｽｲｯﾁ
SR	進相ﾘｱｸﾄﾙ 6%		
APFC	自動力率調整器	A	電流計
		V	電圧計
CT	計器用変流器	W	電力計
ZCT	零相変流器	Var	無効電力計
ZPD	零相計器用変圧器	COSφ	力率計
WT	電力変換器	HA	高調波検出器
		Wh	電力量計

・付属品

高圧ｽｲｯﾁｷﾞﾔ付属品(高圧ｺﾝﾃﾞﾝｻ盤、所内変圧器盤含む)

1)遮断器 手動操作ﾊﾝﾄﾞﾙ 1本
2)遮断器 引出ﾊﾝﾄﾞﾙ 1本
3)引出形機器用ﾘﾌﾀｰ 2台
4)ﾃｽﾄｼﾞｬﾝﾊﾟｰ 1式
5)保守工具 1式
6)絶縁ﾏｯﾄ 1式
7)工具機 1式

・予備品

製造者標準に下記を追加するものとする。

高圧ｽｲｯﾁｷﾞﾔ予備品

1)電力用ﾋｭｰｽﾞ 定格電流毎3相分
2)制御用ﾋｭｰｽﾞ
3)信号灯(LED赤、緑) 1式
4)ﾗﾝﾌﾟ(赤、緑) 1式

注記)1.本工事の請負者は、発注工事請負等の契約規則、基準並びに本特記仕様書に準拠し、施工するものとする。
2.機器の製作・施工については、次の規格及び基準に準拠するものとする。
(1)日本工業規格(JIS)
(2)電気学会電気規格調査会標準規格(JEC)
(3)日本電機工業会標準規格(JEM)
(4)電気設備技術基準
(5)国土交通省大臣官房官庁営繕部電気設備共通仕様書(令和4年版)
3.筐体は全て鋼板ﾒﾗﾐﾝ焼付仕上げ、ﾁｬﾝﾈﾙﾍﾞｰｽは溶融亜鉛ﾒｯｷを施す。
4.受変電設備は室内用鋼板製自立型とし、各面毎の分割を可能とする。
5.各閉鎖盤内に点検用ｺﾝｾﾝﾄ、LED照明(扉ﾘﾐｯﾄｽｲｯﾁ)を設ける。
また、変圧器には換気装置(温度継電器による自動運転)を設ける。
6.変圧器下部には防振ｽﾌﾟﾘﾝｸﾞ(耐震ｽﾄｯﾊﾟｰ共)を取り付ける。Fn=4.0Hz等
7.変圧器2次側にはﾌﾚｷｼﾌﾞﾙ導体を取付、2次側導体に接続する。
8.ｷｭｰﾋﾞｸﾙの非常保安動力盤内消火栓ﾎﾟﾝﾌﾟの回路には赤枠のｾﾊﾟﾚｰﾀｰ(赤い耐火隔壁)で囲うこと。

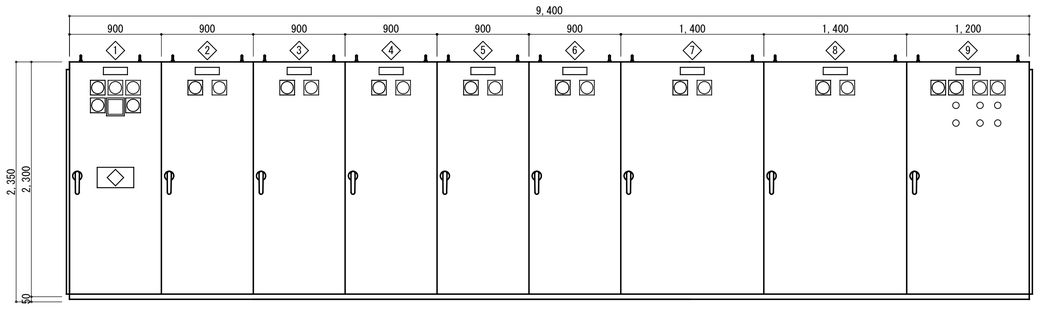

(正面)

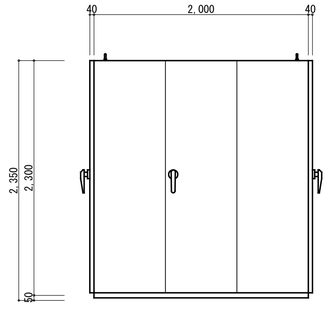

(右側面)

番号	名称等	番号	名称等
1	高圧受電盤	8	低圧動力盤No.2
2	機械棟分岐盤	9	非常保安動力電灯盤
3	高圧ｺﾝﾃﾞﾝｻｰ盤No.1	10	ﾏﾙﾁﾊﾞﾜｺﾝ操作・端子盤
4	高圧ｺﾝﾃﾞﾝｻｰ盤No.2	11	ﾏﾙﾁﾊﾞﾜｺﾝ変換器盤
5	低圧電灯盤No.1	12	ﾏﾙﾁﾊﾞﾜｺﾝ蓄電池盤
6	低圧電灯盤No.2		
7	低圧動力盤No.1		

屋内ｷｭｰﾋﾞｸﾙ 参考姿図 S=1/30

注記)1.形状、寸法は参考とする。
2.右側面ﾊﾟﾈﾙは着脱式(ﾈｼﾞ止)とする。

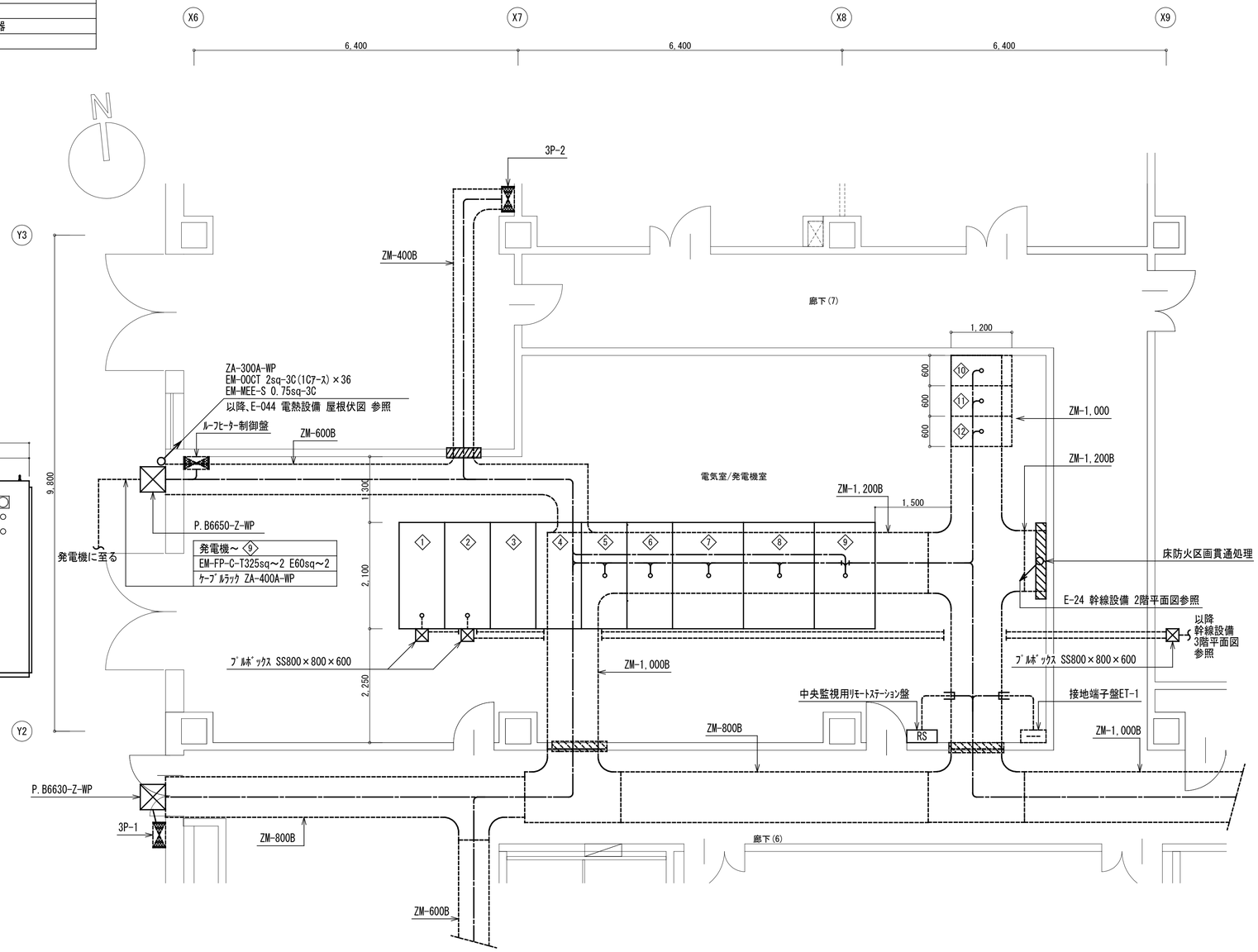

受変電・自家発電設備 電気室/発電機室平面詳細図 S=1/50

設計者に無断で複製を禁ず

二本柳慶一建築研究所・隈研吾建築都市設計事務所共同企業体

備考	管理建築士(企業体代表)	構造設計1級建築士	設備設計1級建築士	設計担当	工事名称	図面番号
	1級建築士事務所(渡)347号 1級建築士登録181500号 二本柳慶一	本図(仕様書)に記載された事項は構造関係規定に適合することを確認した。	本図(仕様書)に記載された事項は設備関係規定に適合することを確認した。	K.NIHONYANAGI A.KAWAMOTO	八雲町役場庁舎等建設工事実施設計	E-046
				作図担当 Y.SATO	図面名称 受変電・自家発電設備 電気室/発電機室平面詳細図	縮尺 A1 S=1:30、1:50 A3 S=1:60、1:100	設計年月日 2024.05.01

要目表

機種名称		AP385E-T(屋外)			
発電機	形式	横軸回転界磁形同期発電機	ｴﾝｼﾞﾝ	形式	立形直列水冷4ｻｲｸﾙﾃﾞｨｰｾﾞﾙ機関
	容量	345/385kVA		燃焼方式	直接噴射式
		276/308kW		定格出力	414/454kW
	電圧	200/220V		回転速度	1500/1800min $^{-1}$
	電流	996/1011A		総排気量	12.88L
	周波数	50/60Hz		冷却方式	ﾗｼﾞｴｰﾀ冷却式
	回転速度	1500/1800min $^{-1}$		冷却水量	38.1L
	相数	3相3線		始動方式	ｾﾙﾓｰﾀによる電気始動式
	極数	4極		ｾﾙﾓｰﾀ容量	DC24V-7.8kW
	力率	80%(遅れ)		使用燃料 種類	軽油
	励磁方法	ﾌﾞﾗｼﾚｽ		搭載ﾀﾝｸ容量	145L
	耐熱ｸﾗｽ	180(H)		燃料持時間	1.9/1.6h
	保護方式	IP00(開放形)		潤滑油量(全量-有効)	35-11
	冷却方式	IC01(自由通流形)		ﾗｼﾞｴｰﾀﾌｧﾝ排風量	485/540m /min
充電方式		半導体式全自動充電		ﾊﾞｯﾃﾘｰ 種類	REH
ｷｭｰﾋﾞｸﾙ	騒音値 ※1	75dB(A)以下		容量	DC24V-48Ah
	塗装色	5Y7/1 半ﾂﾔ	認定		(一社)日本内燃力発電設備協会
始動時間		10秒/40秒 以内			
乾燥質量		4970kg			
装備質量		5160kg			

※1 4方向ｴﾈﾙｷﾞｰ平均
機側1m、高ｻ1.2m 半自由音場下による
※2 ﾛｰｻﾙﾌｧｰA重油とし、その燃料性状は陸内協規格(LES R 3004)による

保護装置一覧表

項目	ﾃﾞﾊﾞｲｽ	警報表示灯	警報	機関自動停止	主回路遮断	外部信号(中央監視装置)
潤滑油油圧低下	63Q	○	○	○	○	○(一括)
冷却水温度上昇	26W	○	○	○	○	
過回転(過速度)	12	○	○	○	○	
始動渋滞	48T	○	○	○	―	
過電流	51	○	○	×	○	
緊急停止	5E	○	○	○	○	
ｴﾝｼﾞﾝ/CAN通信異常	86ENG	○	○	○	○	
燃料ﾌｨｰﾄﾞﾎﾟﾝﾌﾟ故障	FP	○	○	×	×	

遠隔通信項目

(中央監視等項目とは異なります)

項目		項目	
状態	運転可能/運転中	システムデータ	運転可能時間
	自動/試験		発電出力
	遠方/手元		発電電圧
	発電/商用		発電電流
	始動		燃料残油量
	充電中		ﾊﾞｯﾃﾘｰ電圧
	停止		ﾊﾟｯｹｰｼﾞ内部温度
	故障		積算運転時間
			保守運転日
			回転速度

※ ﾒｰｶｰによる遠隔通信端末を装備するものとする。
・「遠隔通信項目」をWeb閲覧する場合は、ﾕｰｻﾞｰ登録を必要とする。
・ﾕｰｻﾞｰ登録すると24時間365日、ﾒｰｶｰ窓口での受付を可能とする。
・ﾒｰｶｰによる遠隔監視が必要な場合は、別途有償契約とする。
※ 設置場所の通信状況によっては別途延長配線が必要、または通信できない場合がある。
※ 遠隔通信項目の項目名称は参考とする。
※ 別置ﾀﾝｸの燃料残油量表示はｵﾌﾟｼｮﾝとし、別途協議で決定する。

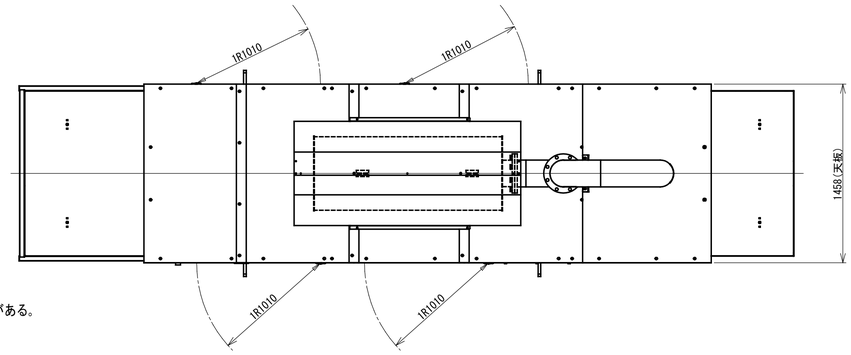

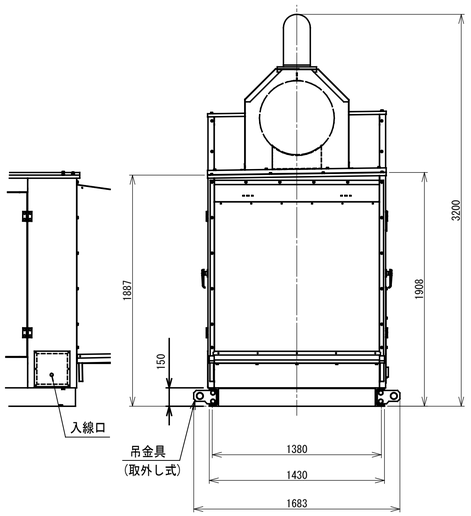

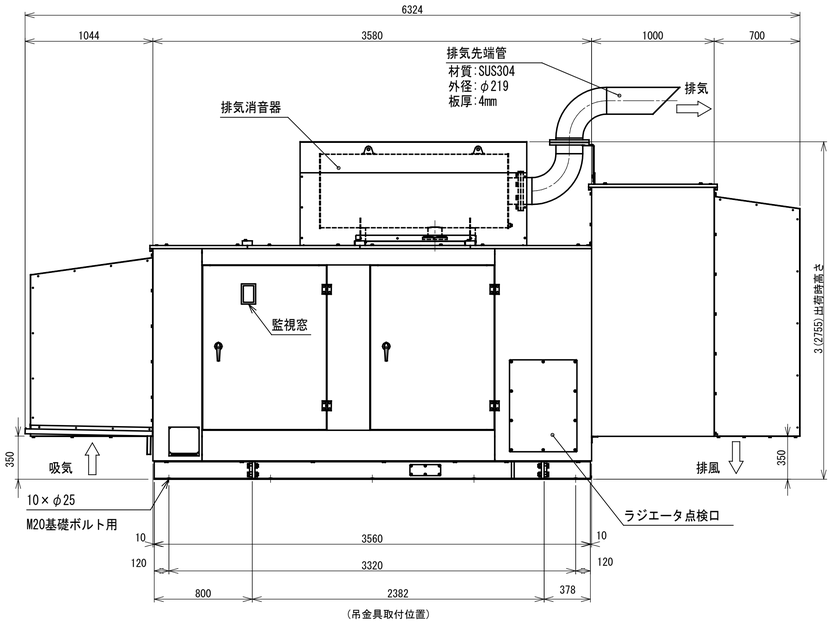

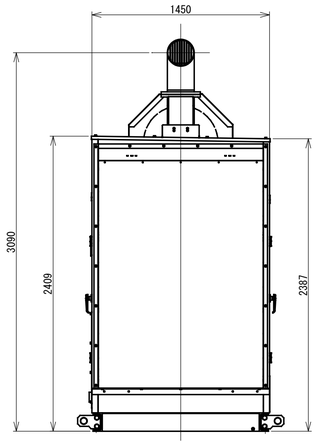

発電設備外形図（S＝1／25）（屋外仕様）

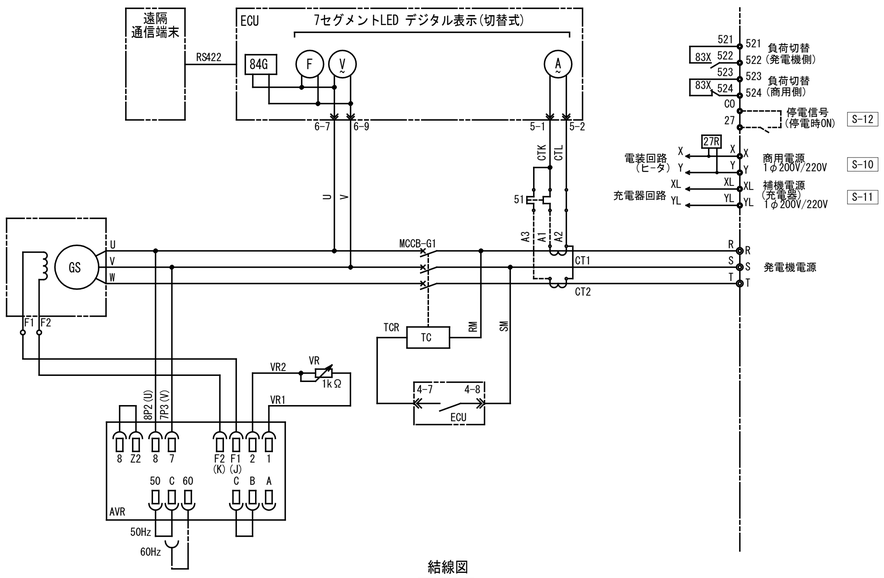

結線図

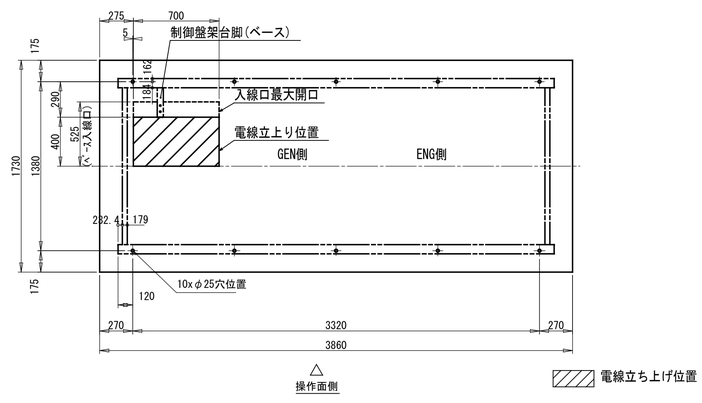

基礎及び電線立上がり位置図（S＝1／25）

設計者に無断で複製を禁ず

二本柳慶一建築研究所・隈研吾建築都市設計事務所共同企業体	備考	管理建築士（企業体代表） 1級建築士事務所(渡)347号 1級建築士登録181500号 二本柳慶一	構造設計1級建築士 本図(仕様書)に記載された事項は構造関係規定に適合することを確認した。	設備設計1級建築士 本図(仕様書)に記載された事項は設備関係規定に適合することを確認した。	設計担当 K.NIHONYANAGI A.KAWAMOTO 作図担当 Y.SATO	工事名称 八雲町役場庁舎等建設工事実施設計 図面名称 自家発電設備図 縮尺 A1 S=1:25 A3 S=1:50	図面番号 E-047 設計年月日 2024.05.01

様式-1　〈最大最終〉

自 家 発 電 設 備 出 力 計 算 書【 火 災 停 電 時 】

特性等	
(1)	対象負荷機器 様式-2　のとおり
(2)	発電機　　特性 KG3 = 1.500 KG4 = 0.150 xd'g = 0.250 △E = 0.200 ηg = 0.903
(3)	原動機　　特性 ε = 0.550 γ = 1.100 a = 0.138
(4)	負荷機器 **D = 1.000 **d = 1.000

自家発電設備	
(1)	種　　類　　屋外用キュービクル式長時間形
(2)	形式番号
(3)	発電機出力 定格出力　315.0 kVA　　極　数　4 極 定格電圧　200 V　　定格周波数　50 Hz 定格力率　0.800　　定格回転速度　1,500 min⁻¹
(4)	原動機出力 原動機の種別　ディーゼル機関（長時間形） 定格出力　414.0 kW {　563.0　PS} 使用燃料　軽油　　定格回転速度　1,500 min⁻¹
(5)	整合比　1.483

**：1.000未満の場合は、消防設備用出力算定には使用できません。

様式-2　〈最大最終〉

自家発電設備出力計算シート（負荷表）

番号	グループ	負荷機器名称	消防設備	記号	台数	換算入出力 kW kVA	出力 mi(kW)	始制動御方式	単相負荷（kW） R-S	S-T	T-R	需要率 di	分負荷相当出力 Mp(kW)	M2の選定 〈A〉	M3の選定 〈B〉	M'2の選定 〈C〉	M'3の選定 〈D〉
1	単	ACP-12　ﾊﾟｯｹｰｼﾞｴｱｺﾝ		MLT	1	22.69	22.69	L	0.00	0.00	0.00	--	22.69	189.08	158.83	65.18	50.29
2	単	ACP-13　ﾊﾟｯｹｰｼﾞｴｱｺﾝ		MLT	1	20.31	20.31	L	0.00	0.00	0.00	--	20.31	169.25	142.17	58.34	45.02
3	単	ACP-22　ﾊﾟｯｹｰｼﾞｴｱｺﾝ		MLT	1	9.65	9.65	L	0.00	0.00	0.00	--	9.65	80.42	67.53	35.77	29.46
4	単	ACP-23　ﾊﾟｯｹｰｼﾞｴｱｺﾝ		MLT	1	12.55	12.55	L	0.00	0.00	0.00	--	12.55	104.58	87.83	36.06	27.84
5	単	AHP-1　ﾋｰﾄﾎﾟﾝﾌﾟﾕﾆｯﾄ		MLT	1	6.60	6.60	L	0.00	0.00	0.00	--	6.60	55.00	46.18	24.47	20.15
6	単	PFU-1　消火ﾎﾟﾝﾌﾟ	F-L	MLT	1	5.50	5.50	L	0.00	0.00	0.00	--	5.50	45.83	38.48	20.39	16.79
7	ZZ	ELVP-R11 ｴﾚﾍﾞｰﾀｰ		EV	1	4.00	4.90	VF	0.00	0.00	0.00	--	10.53	0.00	16.92	-4.82	13.08
8	ZZ	ELVP-R13 ｴﾚﾍﾞｰﾀｰ		EV	1	4.60	5.63	VF	0.00	0.00	0.00	--	-	-	-	-	-
9	単	ｽｺｯﾄﾄﾗﾝｽ		P1	1	75.00	75.00		25.00	25.00	25.00	--	75.00	75.00	-32.63	40.43	-8.80
10	単	OP-1　発電機ｷﾞｱﾎﾟﾝﾌﾟ		MLT	1	0.50	0.50	L	0.00	0.00	0.00	--	0.50	4.17	3.50	1.44	0.46
算　出				負荷出力合計値 K =			163.33		25.00	25.00	25.00		選定	〈A〉の値が最大となる mi=M2= 22.69	〈B〉の値が最大となる mi=M3= 22.69	〈C〉の値が最大となる mi=M'2= 22.69	〈D〉の値が最大となる mi=M'3= 22.69
									最大値：A = 25.00 次の値：B = 25.00 最小値：C = 25.00								

〈A〉：=ks／Z'm × mi　〈B〉：={ks／Z'm-d／(ηb×cosθb)}× mi　〈C〉：={ks／Z'm×cosθs-(ε-a)×d／ηb} × mi　〈D〉：=(ks／Z'm×cosθs-d／ηb) × mi

（ただしエレベーター負荷のときは、各式にUv／nを掛けた値とする。）　グループ欄が"単"の場合は、単機での始動を示す。

様式-3　〈最大最終〉

自家発電設備出力計算シート（発電機）

RG1

$$= \frac{1}{\eta L} \times D \times Sf \times \frac{1}{\cos\theta g} = \frac{1}{0.897} \times 1.000 \times 1.000 \times \frac{1}{0.800} = 1.393$$

$$\triangle P = A + B - 2C = 25.00 + 25.00 - 2 \times 25.00 = 0.00$$

$$u = \frac{(A - C)}{\triangle P} = \frac{(25.00 - 25.00)}{0.00} = 1.000$$

$$Sf = \sqrt{1 + \frac{\triangle P}{K} + \left(\frac{\triangle P}{K}\right)^2 \times (1 - 3u + 3u^2)}$$

$$= \sqrt{1 + \frac{0.00}{163.33} + \left(\frac{0.00}{163.33}\right)^2 \times (1 - 3 \times 1.000 + 3 \times 1.000^2)} = 1.000$$

定常負荷出力係数 RG1：1.393

RG2　エレベーター　有（2）

$$= \frac{(1 - \triangle E)}{\triangle E} \times xd'g \times \frac{ks}{Z'm} \times \frac{M2}{K}$$

$$= \frac{(1 - 0.200)}{0.200} \times 0.250 \times \frac{1.000}{0.120} \times \frac{22.69}{163.33} = 1.158$$

許容電圧降下出力係数 RG2：1.158

RG3

$$= \frac{fv1}{KG3} \times \left\{ \frac{d}{(\eta b \times \cos\theta b)} \times \left(1 - \frac{M3}{K}\right) + \frac{ks}{Z'm} \times \frac{M3}{K} \right\}$$

$$= \frac{1.000}{1.500} \times \left\{ \frac{1.000}{(0.895 \times 0.838)} \times \left(1 - \frac{22.69}{163.33}\right) + \frac{1.000}{0.120} \times \frac{22.69}{163.33} \right\}$$

$$= 1.538$$

短時間過電流耐力出力係数 RG3：1.538

RG4

$$= \frac{1}{K} \times \frac{1}{KG4} \times \sqrt{(H - RAF)^2 + \left(\Sigma \frac{Ai}{\eta i \times \cos\theta i} + \Sigma \frac{Bi}{\eta i \times \cos\theta i} - 2 \times \Sigma \frac{Ci}{\eta i \times \cos\theta i}\right)^2 \times (1 - 3u + 3u^2)}$$

$$※ \quad H = hb \times \sqrt{\left\{\Sigma\left(\frac{R6i \times hki}{\eta i \times \cos\theta i}\right)\right\}^2 + \left\{\Sigma\left(\frac{R3i \times hki}{\eta i \times \cos\theta i}\right) \times hph\right\}^2}$$

$$= \frac{1}{163.33} \times \frac{1}{0.150} \times \sqrt{(3.59 - 0.00)^2 + (0.00)^2 \times (1 - 3 \times 1.000 + 3 \times 1.000^2)}$$

$$= 0.147$$

許容逆相電流出力係数 RG4：0.147

RG = RG〈3〉= 1.540　RG1,RG2,RG3,RG4のうち最大値　1.540

発電機計算出力 G'	G' = RG × K = 1.538 × 163.33 = 251.2 (kVA)	発電機定格出力 G	G = 315.0

備　考：GはG'の値の95%以上の値とする。

様式-4　〈最大最終〉

自家発電設備出力計算シート（原動機、整合）

RE1

$$= \left(\frac{1}{\eta L}\right) \times D \times \left(\frac{1}{\eta g}\right) = \left(\frac{1}{0.897}\right) \times 1.000 \times \left(\frac{1}{0.903}\right) = 1.235$$

定常負荷出力係数 RE1：1.235

RE2

$$= \frac{1}{\varepsilon} \times \frac{fv2}{\eta g'} \times \left\{ (\varepsilon - a) \times \frac{d}{\eta b} \times \left(1 - \frac{M'2}{K}\right) + \frac{ks}{Z'm} \times \cos\theta s \times \frac{M'2}{K} \right\}$$

$$= \frac{1}{0.550} \times \frac{1.000}{0.858} \times \left\{ (0.550 - 0.138) \times \frac{1.000}{0.895} \times \left(1 - \frac{22.69}{163.33}\right) + \frac{1.000}{0.120} \times 0.400 \times \frac{22.69}{163.33} \right\}$$

$$= 1.822$$

許容回転速度変動出力係数 RE2：1.822

RE3

$$= \frac{1}{\gamma} \times \frac{fv3}{\eta g'} \times \left\{ \frac{d}{\eta b} \times \left(1 - \frac{M'3}{K}\right) + \frac{ks}{Z'm} \times \cos\theta s \times \frac{M'3}{K} \right\}$$

$$= \frac{1}{1.100} \times \frac{1.000}{0.858} \times \left\{ \frac{1.000}{0.895} \times \left(1 - \frac{22.69}{163.33}\right) + \frac{1.000}{0.120} \times 0.400 \times \frac{22.69}{163.33} \right\}$$

$$= 1.511$$

許容最大出力係数 RE3：1.511

RE = RE〈2〉= 1.822　RE1,RE2,RE3　のうち最大値　RE 1.822

原動機計算出力 E'：E' = RE × K = 1.822 × 163.33 = 297.59 (kW)

整　合：$MR' = \frac{E'}{G \times \cos\theta g} \times \eta g = \frac{297.59}{315.0 \times 0.800} \times 0.903 = 1.067$

原動機定格出力 E：MR' = 1.067　E* = 297.59 (kW)　MR = 1.485　E = 414.0 (kW)

自家発電設備の出力	G = 315.0 (kVA)　力率 = 0.800	E = 414.0 (kW) 563.0 (PS)　ディーゼル機関（長時間形）

備　考：EはE'又はE*の値以上の値とする。

設計者に無断で複製を禁ず

二本柳慶一建築研究所・隈研吾建築都市設計事務所共同企業体

備考	管理建築士（企業体代表）	構造設計1級建築士	設備設計1級建築士	設計担当	工事名称	図面番号
	1級建築士事務所(渡)347号 1級建築士登録181500号 二 本 柳 慶 一	本図(仕様書)に記載された事項は構造関係規定に適合することを確認した。	本図(仕様書)に記載された事項は設備関係規定に適合することを確認した。	K.NIHONYANAGI A.KAWAMOTO 作図担当 Y.SATO	八雲町役場庁舎等建設工事実施設計	E-048
					図面名称：自家発電設備 容量計算書(火災停電時)　縮尺：A1 S=N/S　A3 S=N/S	設計年月日 2024.05.01

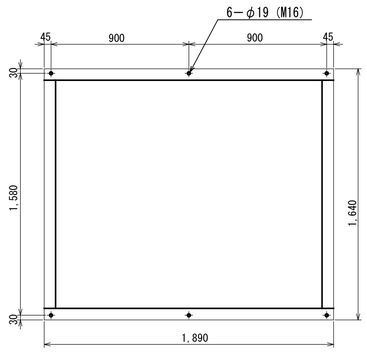

燃料小出し槽 床アンカー図 S=1/20

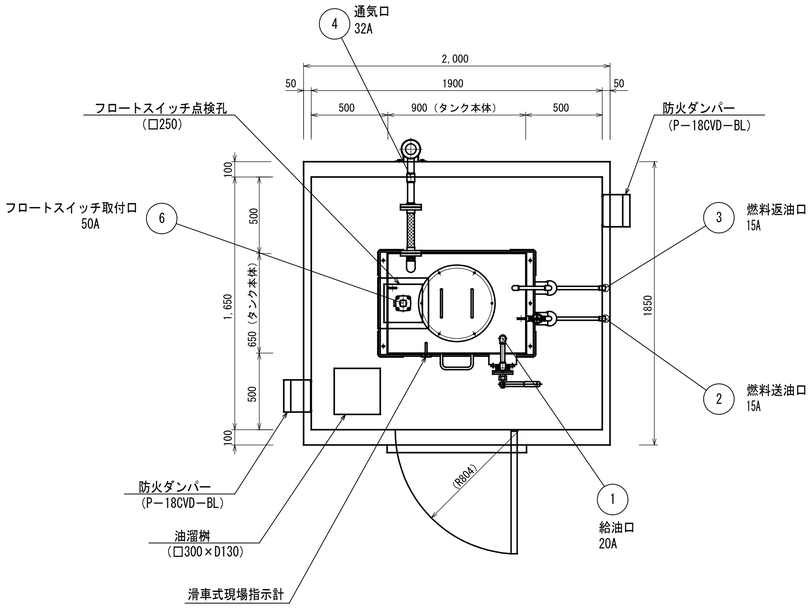

燃料小出し槽 平面図 S=1/20

	摘　要
名　称	TOS−1　燃料小出し槽
屋外設置用ケーシング	
底　板	SS400 (t4.5)　JIS G 3101 一般構造用圧延鋼板
側　板	SS400 (t3.2)　JIS G 3101 一般構造用圧延鋼板
天　板	SS400 (t4.5)　JIS G 3101 一般構造用圧延鋼板
架　台	SS400　JIS G 3192 熱間圧延形鋼
油　庫	
本　体	SPHC (t2.3)　JIS G 3131 熱間圧延鋼板
防油堤	SPHC (t3.2)　JIS G 3131 熱間圧延鋼板
ベース	SS400　JIS G 3192 熱間圧延形鋼
配　管	
パイプ	SGP　JIS G 3452 配管用炭素鋼鋼管
塗　装	
素地調整	サンドペーパー等にて目荒し後、充分に脱脂した状態。
下塗り	カンペ焼付プラサクTUNEホワイト。（膜厚20μm以上）
中塗り	アミラック3000メラミン焼付。（膜厚20μm以上）
上塗り	ウレタン樹脂系塗料。（膜厚20μm以上）
塗装色	マンセル、5Y7／1（全ツヤ）とする。

タンク内面	油拭き

参考 重量	1250kg

燃料タンク容量計算書	
全 容 量	(900−6.4) × (650−6.4) × (955.5−9) ×10 $^{-6}$ = 893.6 × 643.6 × 946.5 ×10 $^{-6}$ = 544.4 L
空間 容量	544.4 − 490 = 54.4 L
空間容量比	54.4 ÷ 544.4 ×100= 9.99 %
結　論	規定（5%以上、10%以下）を満足する故、本容量にて可とする。

防油堤容量計算書	
計　算	(1900−6.4) × (1650−6.4) × (180−3.2) ×10 $^{-6}$ =1893.6×1643.6×176.8×10 $^{-6}$ =550.3 L
結　論	タンク容量の110% (490×1.1=539 L) 550.3L ＞ 539 L　:OK

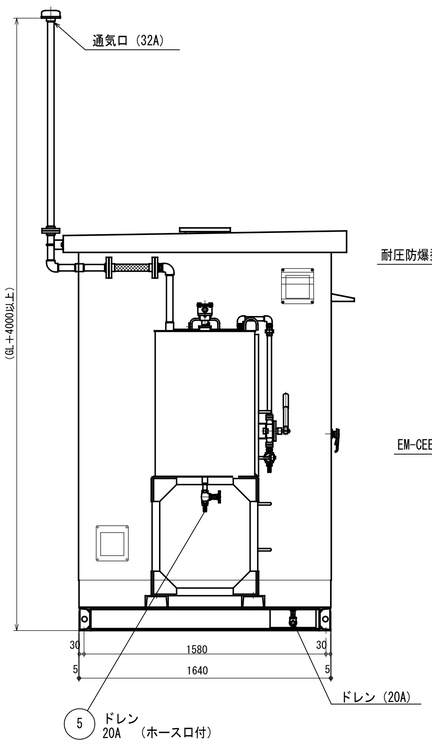

燃料小出し槽 断面図1 S=1/20

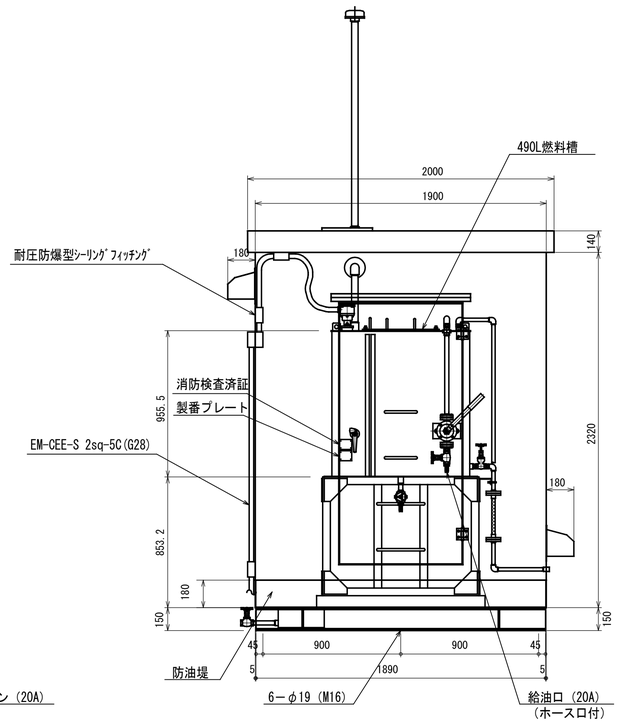

燃料小出し槽 断面図2 S=1/20

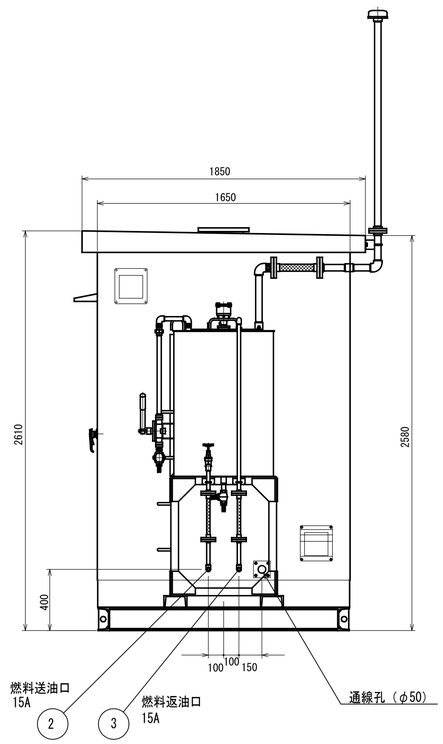

燃料小出し槽 断面図3 S=1/20

NO	名　称	サイズ	個 数	備　考
1	給油口	20A	1	ソケット（ウイングポンプ）
2	燃料送油口	15A	1	ソケット
3	燃料返油口	15A	1	ソケット
4	通気口	32A	1	ソケット
5	ドレン	20A	1	ソケット（ホースロ付）
6	フロートスイッチ取付口	50A	1	ソケット

設計者に無断で複製を禁ず

二本柳慶一建築研究所・隈研吾建築都市設計事務所共同企業体

備考

管理建築士（企業体代表）
1級建築士事務所(渡)347号
1級建築士登録181500号
二 本 柳 慶 一

構造設計1級建築士
本図(仕様書)に記載された事項は構造関係規定に適合することを確認した。

設備設計1級建築士
本図(仕様書)に記載された事項は設備関係規定に適合することを確認した。

設計担当
K. NIHONYANAGI
A. KAWAMOTO

作図担当
Y. SATO

工事名称
八雲町役場庁舎等建設工事実施設計

図面名称
自家発電設備　燃料小出し槽　平面・断面詳細図

縮尺
A1 S=1:20
A3 S=1:40

図面番号
E-049

設計年月日
2024. 05. 01

給油設備機器表 （改修）

記号	機器名称	設置場所	摘　　要	電気容量 相φ	電気容量 電圧V	電気容量 容量KW	数量	備 考
TOSF－1	地下オイルタンク	屋外	二重殻 FRP製 容量7，000L（7KL） 燃料種：軽油 （参考）φ1300×2890L 鏡板：6mm、胴板：6mm、 FRP：3.0mm以上 接続口・計量尺・検量口・危険物表示看板（3枚） 通気金物他標準付属品一式	―	―	―	1	新設 参考重量1600Kg
TOS－1	燃料小出槽	屋上	鋼板製　容量：490L　ウレタン樹脂系塗料仕上げ 本体形状：（参考寸法）900×650×950、SPHC：2.3t 脚柱架台：（参考寸法）900×650×850、SS400：3.2t 突合せ溶接 側圧計他配管接続タッピング・手押しポンプ・危険物表示看板（2枚） 通気金物他標準付属品一式	―	―	―	1	新設
OS－1	オイルポンプ	ポンプ室	自吸式　燃焼種：軽油 口径20φ 吐出量：0.5L／min以上 吐出圧力：0.17Mpa（17m）、吸込揚程：0.49KPa（―5m） 標準基礎設置	3	200	0.2	2	新設

＜注 記＞

1.電気容量は参考とする。

2.地下オイルタンクの搬入据付及び配管工事は本工事。 タンク据付躯体工事・土工事は建築工事とする。

給油配管フレキ桝 平面断面詳細図 S＝1／40　1set

蓋450型

560W×600L・取手付	28
560W×450L・取手付	1

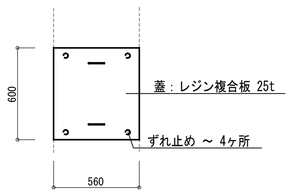

＜平面図＞

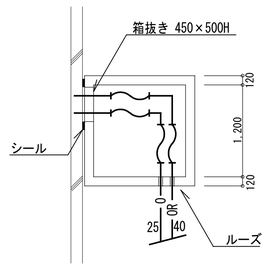

＜平面図＞

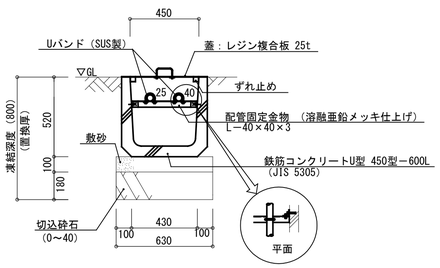

＜断面図＞

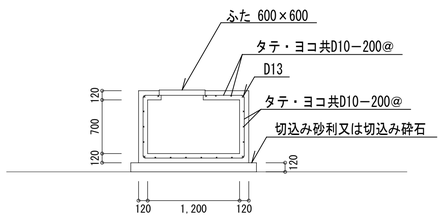

＜断面図＞

1　オイルタンク廻り制御　1set

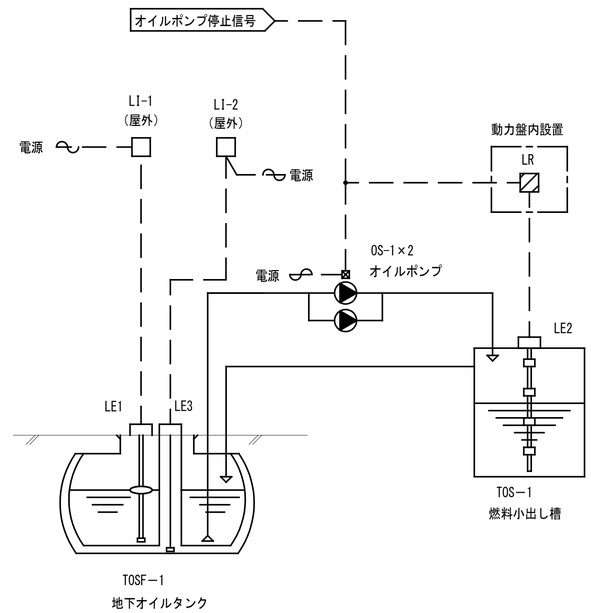

＜制御項目＞

1.オイルタンクの油量監視

2.オイルタンクの漏洩監視

3.オイルサービスタンクの液面リレーによるオイルポンプ発停制御

4.オイルポンプは自動交互運転（別途電気工事）とする。

給油設備 機器表

記 号	名　称	参考形番 A社	参考形番 B社	備　考
LR／LE2	液面調節器／ﾌﾛｰﾄｽｲｯﾁ	SL-401-SS442N	FBS-1FU	
LI-1／LE1	液面調節器／油面計発信器	ELM-201-4100	MS-RD-2	

給油設備 オイルポンプ基礎詳細図 S＝1／20　1set

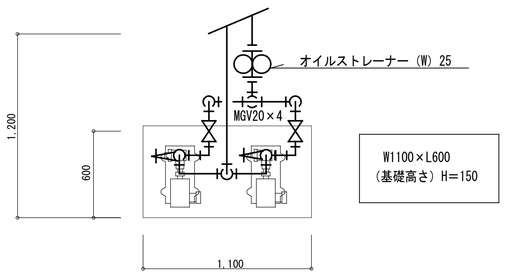

設計者に無断で複製を禁ず

二本柳慶一建築研究所・隈研吾建築都市設計事務所共同企業体	備考	管理建築士（企業体代表） 1級建築士事務所(渡)347号 1級建築士登録181500号 二 本 柳 慶 一	構造設計1級建築士 本図(仕様書)に記載された事項は構造関係規定に適合することを確認した。	設備設計1級建築士 本図(仕様書)に記載された事項は設備関係規定に適合することを確認した。	設計担当 K.NIHONYANAGI A.KAWAMOTO 作図担当 Y.SATO	工事名称 八雲町役場庁舎等建設工事実施設計 図面名称 自家発電設備(給油) 機器表・詳細図	縮尺 A1 S=1:20・40 A3 S=1:40・80	図面番号 E-050 設計年月日 2024.05.01

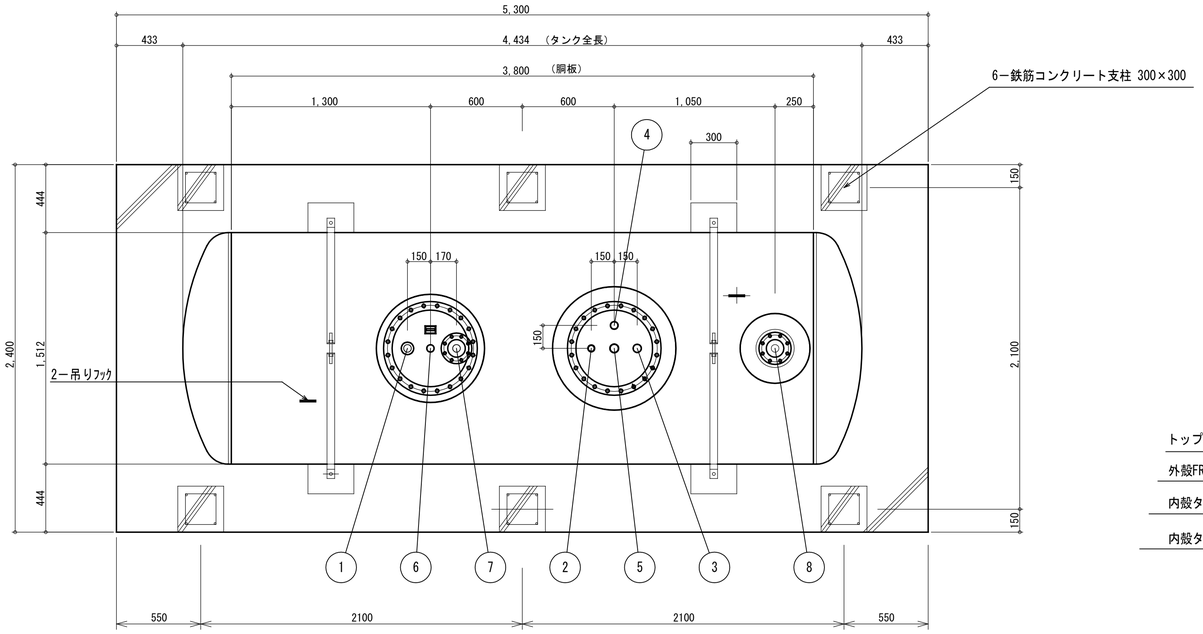

地下オイルタンク 平面図 S=1/20

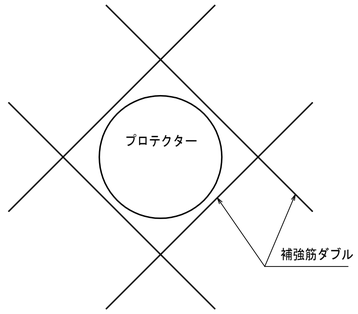

地下オイルタンク 開口部配筋要領図 S=1/20

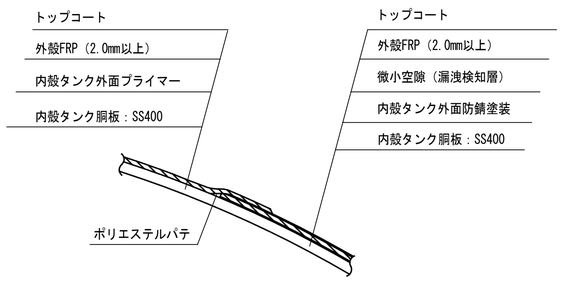

給油設備 屋外配管図 S=1/100

	摘　要
名 称	TOSF－1　地下オイルタンク（二重殻）
形状寸法	φ1500×4334L
材 質	SS400
板 厚	鏡板：6mm,　胴板：6mm
塗 装	プロテクター外部,　バンド：エポキシ樹脂（黒）
	プロテクター内部：JIS K5674（HKグレー）
	タンク外面下塗り：JIS K5621（グレー）防錆塗装
外面の保護	FRP：2.0mm以上
製品重量	1300kg
適用規格	地下タンク貯蔵所
試験種目	水圧検査（70kPa）
類別・品名	第4類 第3石油類　（軽油）
申請容量	7,000L
備 考	タンク内面油拭き

7,000L タンク容量計算	
寸　法	I.D.φ1,500×3,800 L（胴板）　3,840 L（胴長）
材質・板厚	SS400　6t
総 容 量	$(1.5^2 \times 3.14 \times 3.84 / 4 + 1.5^3 \times 0.09896 \times 2) \times 10^3 = 7{,}450L$
空間 容量	$\frac{(7450-7000)}{7450} \times 100 = 6\%$ ――――――― 450L
実 容 量	7,450 － 450 ＝ 7,000L
概算 質量	1,550kg（乾燥）

NO	名　称	サイズ	個 数	備　考
1	給 油 口	65A	1	ソケット
2	送 油 口	25A	1	ソケット
3	返 油 口	40A	1	ソケット
4	通 気 口	32A	1	ソケット
5	除 水 口	40A	1	ソケット
6	計 量 口	32A	1	ソケット
7	液面計取付座	100A	1	JIS－5Kフランジ
8	検知管取付座	100A	1	JIS10Kフランジ（Sch40）

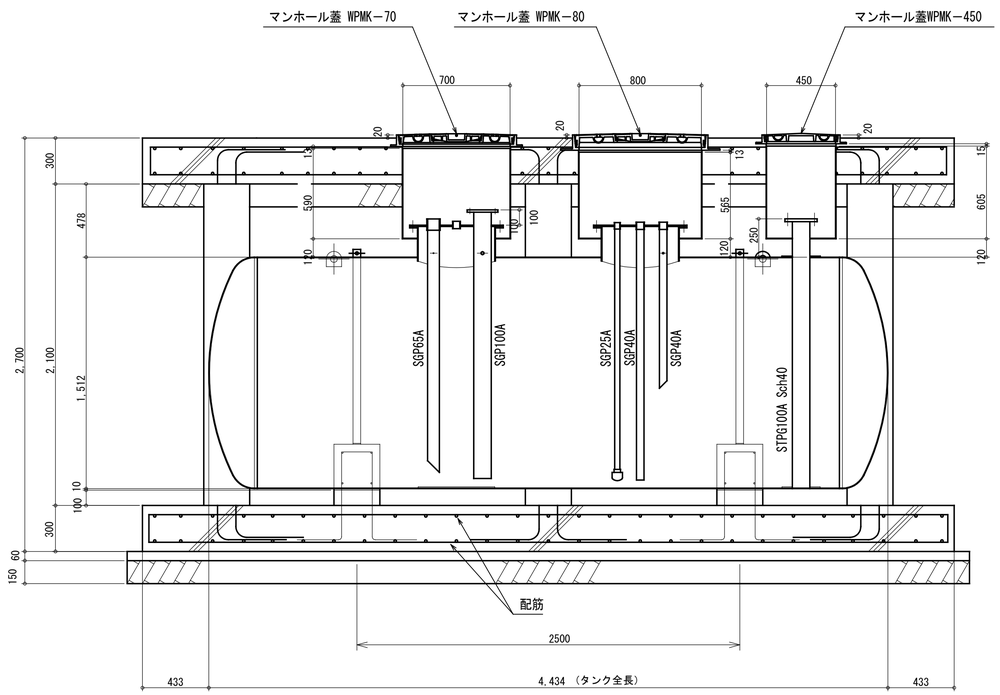

地下オイルタンク 断面図1 S=1/20

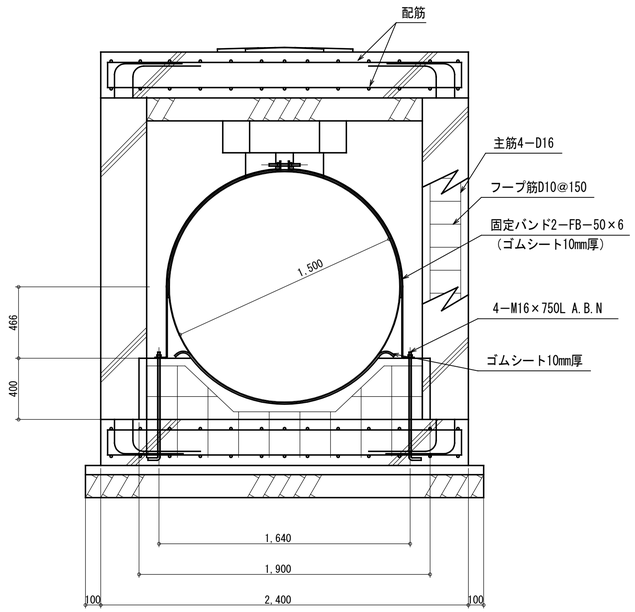

地下オイルタンク 断面図2 S=1/20

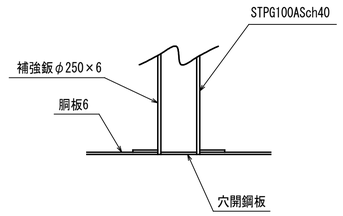

地下オイルタンク A部断面詳細図

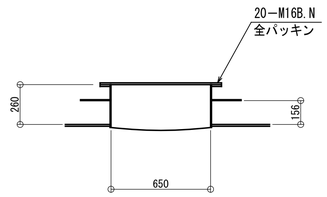

地下オイルタンク マンホール詳細図

設計者に無断で複製を禁ず

二本柳慶一建築研究所・隈研吾建築都市設計事務所共同企業体

備考	管理建築士（企業体代表）	構造設計1級建築士	設備設計1級建築士	設計担当	工事名称	図面番号
	1級建築士事務所(渡)347号 1級建築士登録181500号 二 本 柳 慶 一	本図(仕様書)に記載された事項は構造関係規定に適合することを確認した。	本図(仕様書)に記載された事項は設備関係規定に適合することを確認した。	K.NIHONYANAGI A.KAWAMOTO	八雲町役場庁舎等建設工事実施設計	E-051
				作図担当 Y.SATO	図面名称 自家発電設備(給油) 地下ﾀﾝｸ 平面･断面詳細図	縮尺 A1 S=1:20･40 A3 S=1:40･80	設計年月日 2024.05.01

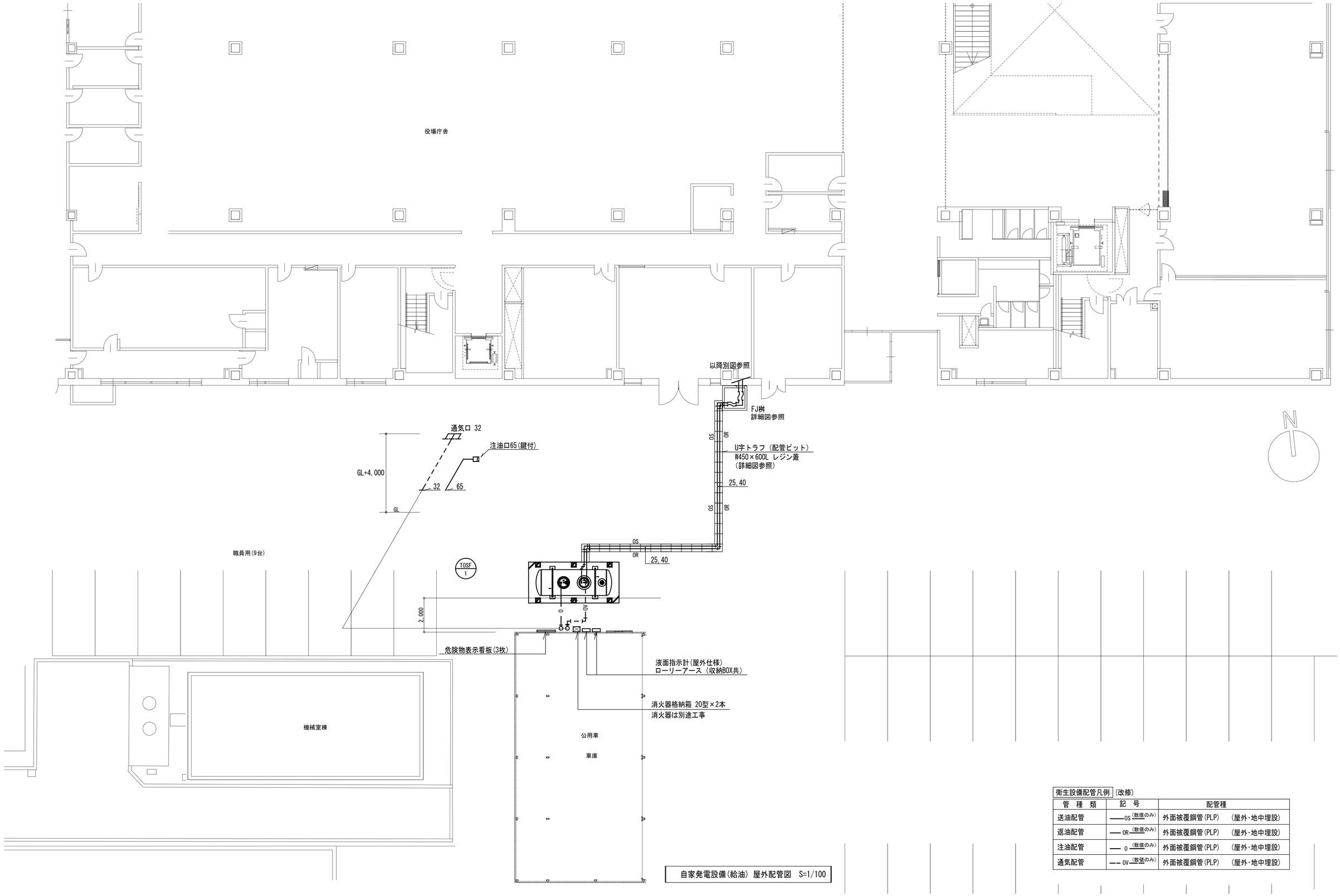

自家発電設備(給油) 屋外配管図 S=1/100

衛生設備配管凡例 (改修)

管 種 類	記 号	配管種
送油配管	——OS (数値のみ)	外面被覆鋼管(PLP) (屋外・地中埋設)
返油配管	—— OR (数値のみ)	外面被覆鋼管(PLP) (屋外・地中埋設)
注油配管	—— 0 (数値のみ)	外面被覆鋼管(PLP) (屋外・地中埋設)
通気配管	— — OV (数値のみ)	外面被覆鋼管(PLP) (屋外・地中埋設)

設計者に無断で複製を禁ず

二本柳慶一建築研究所・隈研吾建築都市設計事務所共同企業体

備考

管理建築士（企業体代表）
1級建築士事務所(渡)347号
1級建築士登録181500号
二 本 柳 慶 一

構造設計1級建築士
本図(仕様書)に記載された事項は構造関係規定に適合することを確認した。

設備設計1級建築士
本図(仕様書)に記載された事項は設備関係規定に適合することを確認した。

設計担当
K. NIHONYANAGI
A. KAWAMOTO

作図担当
Y. SATO

工事名称
八雲町役場庁舎等建設工事実施設計

図面名称
自家発電設備(給油) 屋外配管図

縮尺
A1 S=1:100
A3 S=1:200

図面番号
E-052

設計年月日
2024.05.01

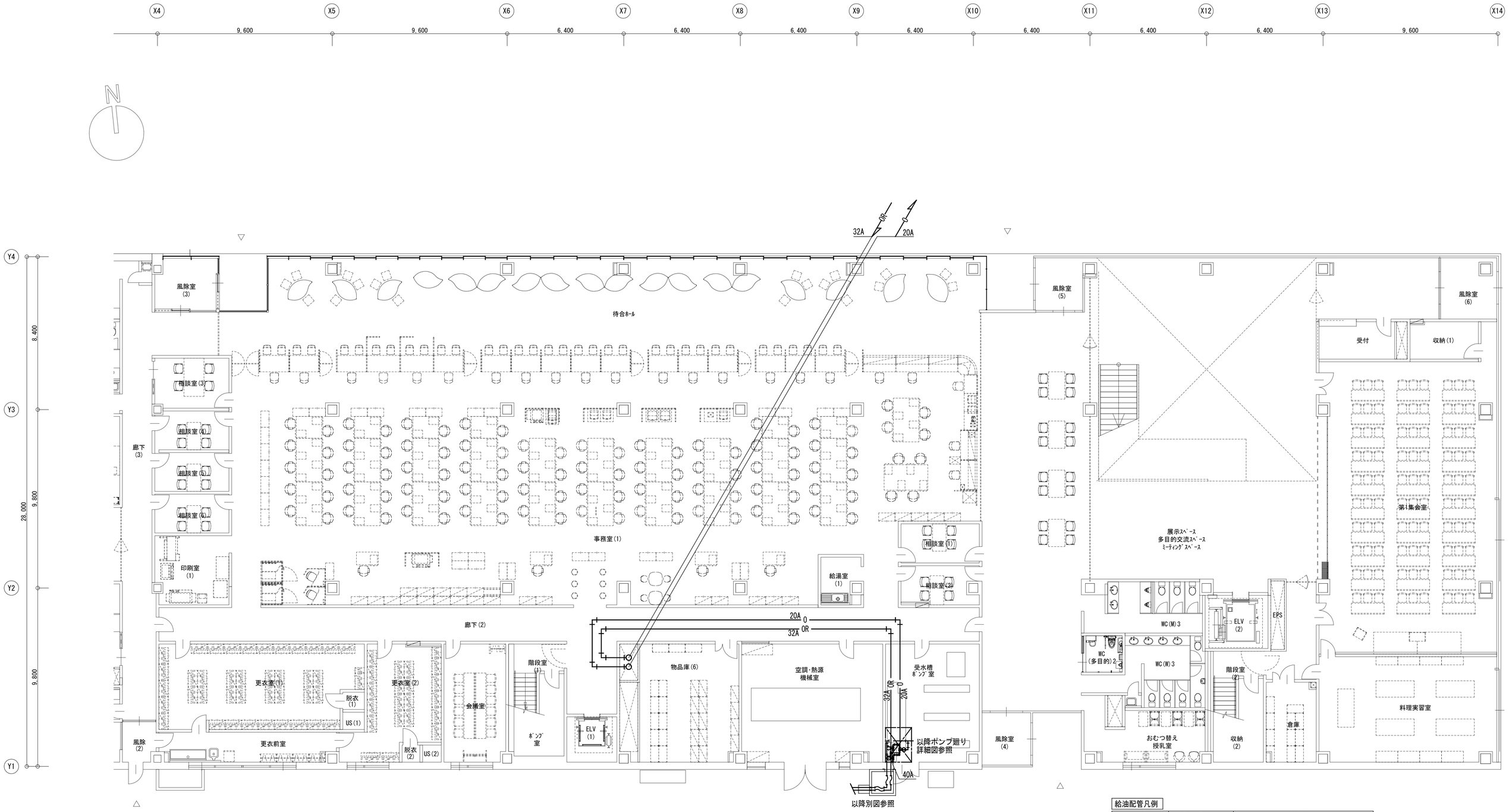

給油配管凡例		
管　種　類	記　号	配管種
給油配管	—— 0(数値のみ)	配管用炭素鋼鋼管(黒)　(屋内一般)
給油配管	—— 0(数値のみ)	外面被覆鋼管(PLP)　(屋外・地中埋設)
返油配管	—— OR(数値のみ)	配管用炭素鋼鋼管(黒)　(屋内一般)
返油配管	—— OR(数値のみ)	外面被覆鋼管(PLP)　(屋外・地中埋設)
通気配管	—— OV(数値のみ)	配管用炭素鋼鋼管(黒)　(屋内一般)
通気配管	—— OV(数値のみ)	外面被覆鋼管(PLP)　(屋外・地中埋設)

自家発電設備(給油) 1階平面図　S=1/200

設計者に無断で複製を禁ず

二本柳慶一建築研究所・隈研吾建築都市設計事務所共同企業体

備考	管理建築士（企業体代表）	構造設計1級建築士	設備設計1級建築士	設計担当	工事名称	図面番号
	1級建築士事務所(渡)347号 1級建築士登録181500号 二 本 柳 慶 一	本図(仕様書)に記載された事項は構造関係規定に適合することを確認した。	本図(仕様書)に記載された事項は設備関係規定に適合することを確認した。	K.NIHONYANAGI A.KAWAMOTO	八雲町役場庁舎等建設工事実施設計	E-053
				作図担当	図面名称 / 縮尺	設計年月日
				Y.SATO	自家発電設備(給油) 1階平面図 / A1 S=1:100 A3 S=1:200	2024.05.01

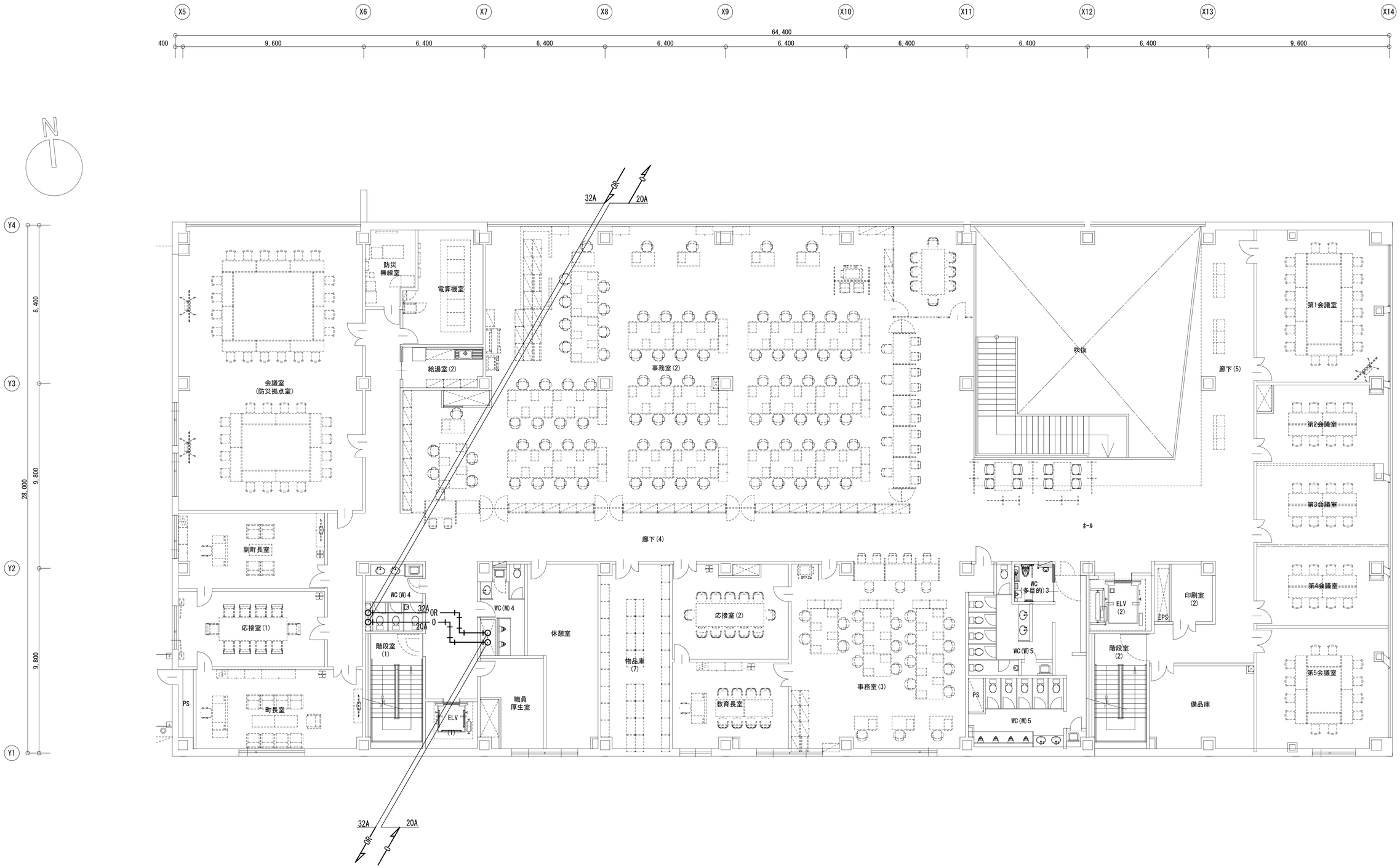

自家発電設備(給油) 2階平面図　S=1/200

設計者に無断で複製を禁ず

二本柳慶一建築研究所・隈研吾建築都市設計事務所共同企業体	備考	管理建築士（企業体代表） 1級建築士事務所(渡)347号 1級建築士登録181500号 二 本 柳 慶 一	構造設計1級建築士 本図(仕様書)に記載された事項は構造関係規定に適合することを確認した。	設備設計1級建築士 本図(仕様書)に記載された事項は設備関係規定に適合することを確認した。	設計担当 K. NIHONYANAGI A. KAWAMOTO 作図担当 Y. SATO	工事名称 八雲町役場庁舎等建設工事実施設計 図面名称 自家発電設備(給油) 2階平面図 縮尺 A1 S=1:100 A3 S=1:200	図面番号 E-054 設計年月日 2024.05.01

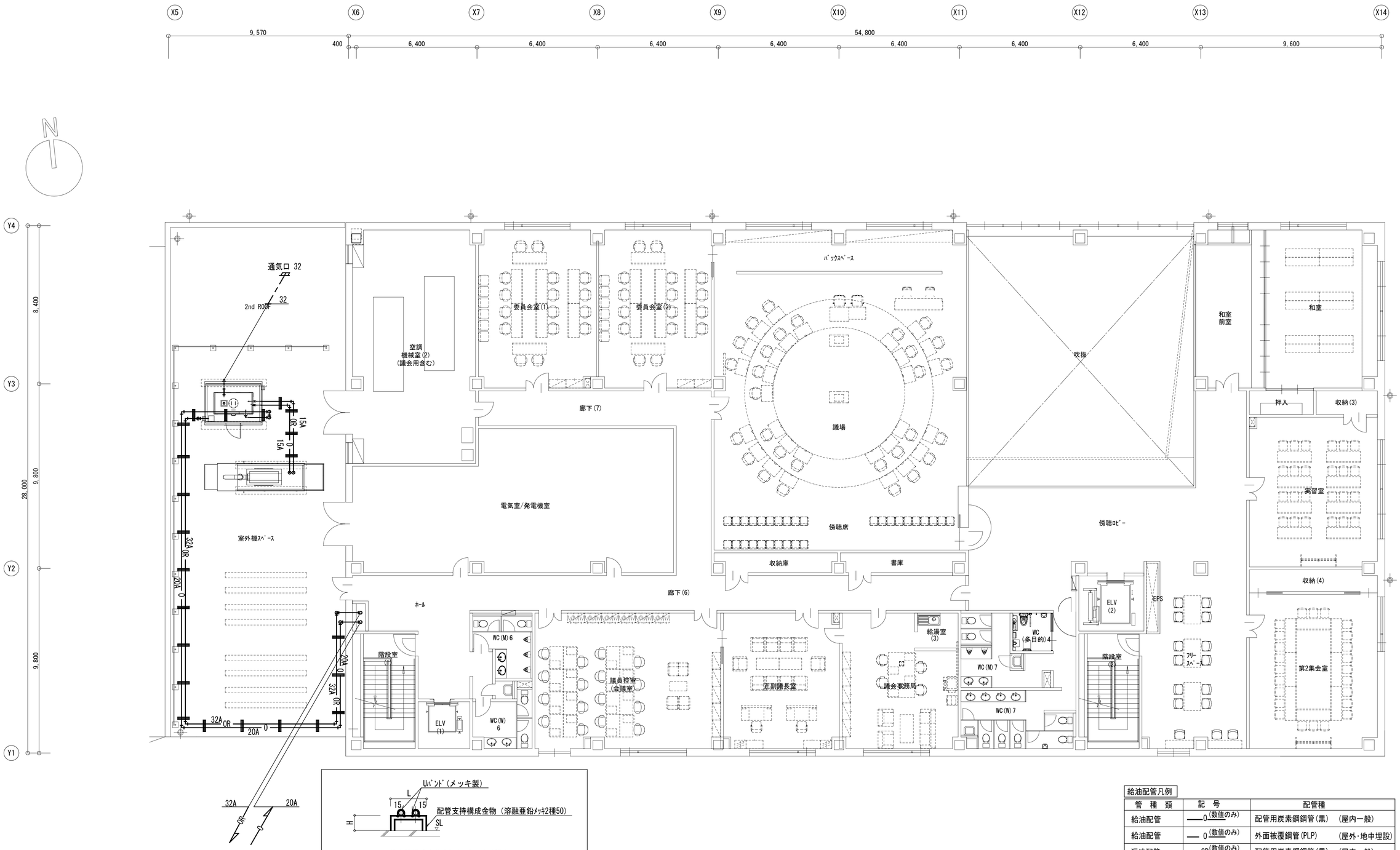

配管支持構成金物(溶融亜鉛ﾒｯｷ2種50)

記号	部材仕様	L寸法	H寸法
▬	L-40×40×5t	600	150

屋外配管架台参考図　S=N/S

自家発電設備(給油) 3階平面図　S=1/200

給油配管凡例

管　種　類	記　号	配管種	
給油配管	——0(数値のみ)	配管用炭素鋼鋼管(黒)	(屋内一般)
給油配管	—— 0(数値のみ)	外面被覆鋼管(PLP)	(屋外・地中埋設)
返油配管	—— OR(数値のみ)	配管用炭素鋼鋼管(黒)	(屋内一般)
返油配管	—— OR(数値のみ)	外面被覆鋼管(PLP)	(屋外・地中埋設)
通気配管	—— OV(数値のみ)	配管用炭素鋼鋼管(黒)	(屋内一般)
通気配管	—— OV(数値のみ)	外面被覆鋼管(PLP)	(屋外・地中埋設)

設計者に無断で複製を禁ず

二本柳慶一建築研究所・隈研吾建築都市設計事務所共同企業体

備考	管理建築士（企業体代表）	構造設計1級建築士	設備設計1級建築士	設計担当	工事名称	図面番号
	1級建築士事務所(渡)347号 1級建築士登録181500号 二 本 柳 慶 一	本図(仕様書)に記載された事項は構造関係規定に適合することを確認した。	本図(仕様書)に記載された事項は設備関係規定に適合することを確認した。	K.NIHONYANAGI A.KAWAMOTO	八雲町役場庁舎等建設工事実施設計	E-055
				作図担当	図面名称 / 縮尺	設計年月日
				Y.SATO	自家発電設備(給油) 3階平面図 / A1 S=1:100 A3 S=1:200	2024.05.01